KOBITONE™ AUDIO COMPANY

Magnetic Transducer

Date: 10/6/08

Part Number:

254-MB555-ROX

Magnetic Transducer

Dimensions: mm (in.)

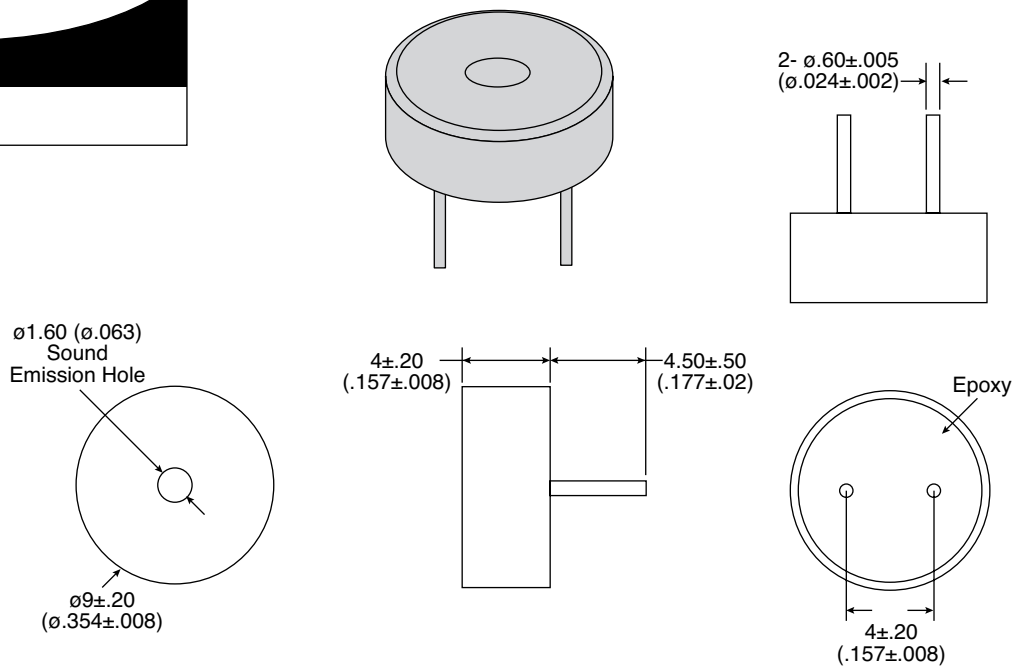

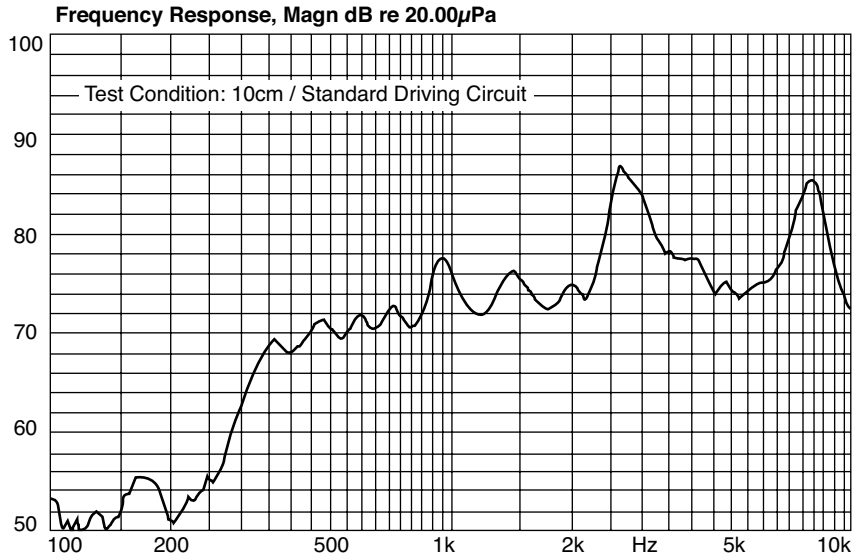

KT-400417

Electrical Specifications:
- Rated Voltage: 3.0VDC
- Operating Voltage: 2-4 V
- Resonant Frequency: 2730Hz
- Sound Pressure Level: 85dB min.
- Average Current Consumption: 80mA max.
- Coil Resistance: 15±3Ω

Mechancial Specifications:
- Operating Temperature: -20°C ~ +60°C
- Storage Temperature: -40°C ~ +85°C

Materials:
- Housing: PBT
- Weight: 0.7g

Note:
- RoHS compliant by exemption

Available from Mouser Electronics **www.mouser.com** **(800) 346-6873**

Specifications are subject to change without notice. No liability or warranty implied by this information. Environmental compliance based on producer documentation.

Общество с ограниченной ответственностью «МосЧип» ИНН 7719860671 / КПП 771901001
Адрес: 105318, г.Москва, ул.Щербаковская д.3, офис 1107

Данный компонент на территории Российской Федерации

Вы можете приобрести в компании MosChip.

Для оперативного оформления запроса Вам необходимо перейти по данной ссылке:

http://moschip.ru/get-element

Вы можете разместить у нас заказ для любого Вашего проекта, будь то серийное производство или разработка единичного прибора.

В нашем ассортименте представлены ведущие мировые производители активных и пассивных электронных компонентов.

Нашей специализацией является поставка электронной компонентной базы двойного назначения, продукции таких производителей как XILINX, Intel (ex.ALTERA), Vicor, Microchip, Texas Instruments, Analog Devices, Mini-Circuits, Amphenol, Glenair.

Сотрудничество с глобальными дистрибьюторами электронных компонентов, предоставляет возможность заказывать и получать с международных складов практически любой перечень компонентов в оптимальные для Вас сроки.

На всех этапах разработки и производства наши партнеры могут получить квалифицированную поддержку опытных инженеров.

Система менеджмента качества компании отвечает требованиям в соответствии с ГОСТ Р ИСО 9001, ГОСТ РВ 0015-002 и ЭС РД 009

Офис по работе с юридическими лицами:

105318, г.Москва, ул.Щербаковская д.3, офис 1107, 1118, ДЦ «Щербаковский»

Телефон: +7 495 668-12-70 (многоканальный)

Факс: +7 495 668-12-70 (доб.304)

E-mail: info@moschip.ru

Skype отдела продаж:
moschip.ru
moschip.ru_4
moschip.ru_6
moschip.ru_9