THIS DRAWING IS UNPUBLISHED. RELEASED FOR PUBLICATION 20
© COPYRIGHT 20 BY TYCO ELECTRONICS CORPORATION. ALL RIGHTS RESERVED.

LOC	DIST
J	-

REVISIONS
変更

P	LTR	DESCRIPTION	DATE	DWN	APVD
	B	REVISED PER ECR-10-013235	09JUL2010	HMR	TM

1871419-1:AS SHOWN

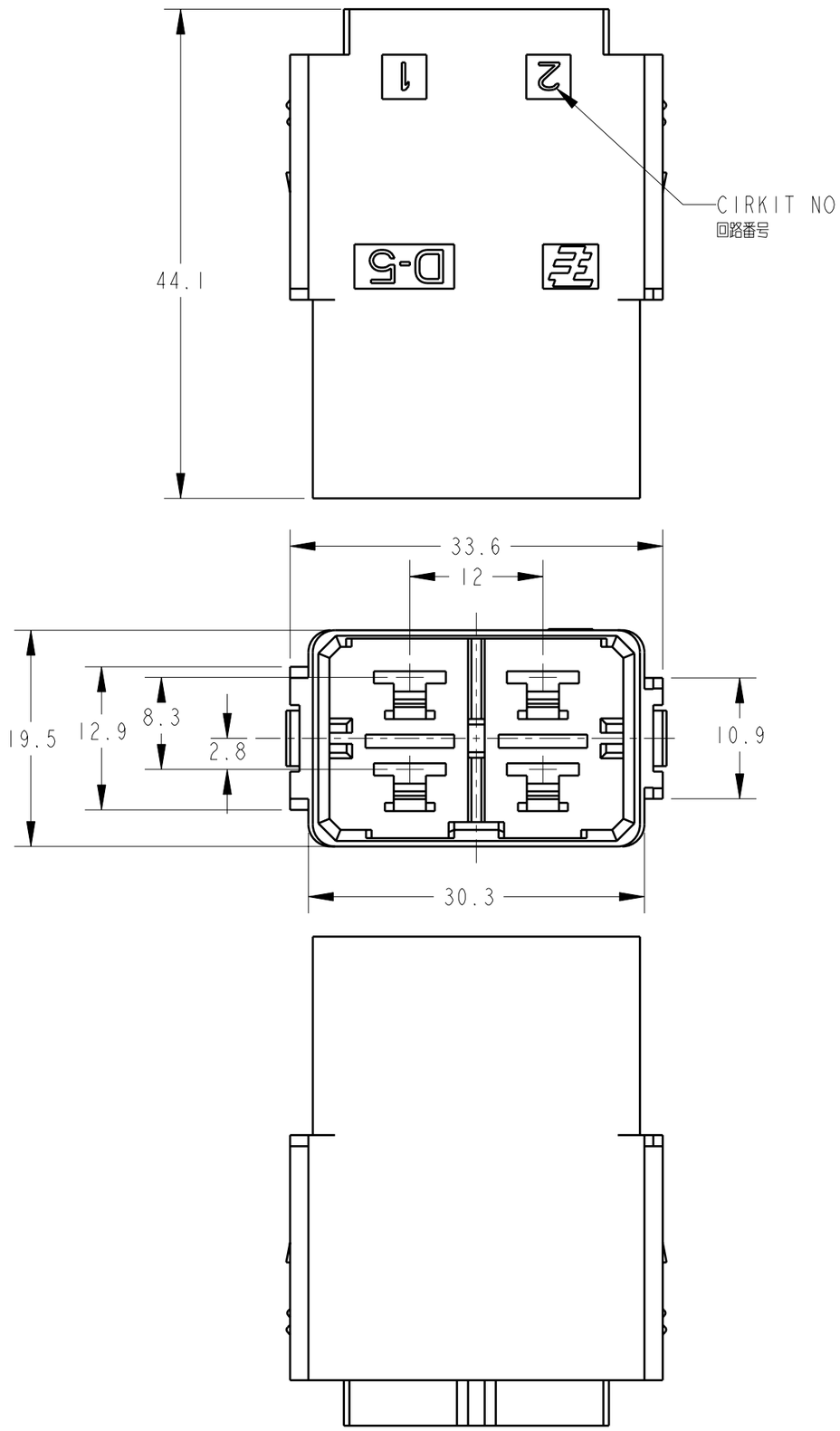

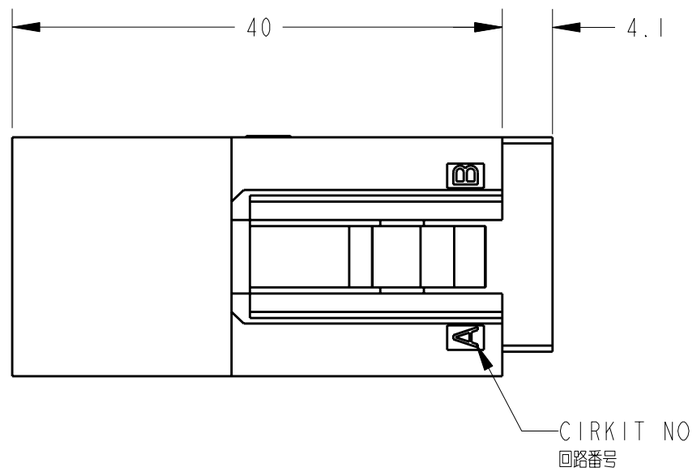

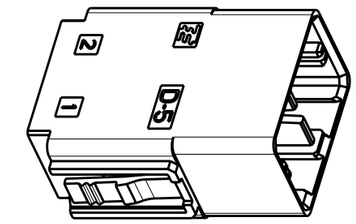

スケール 1:1

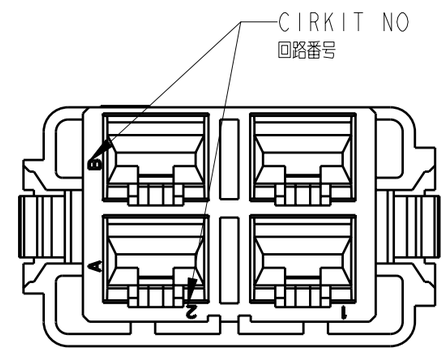

注記
1. 材料：ガラス入り熱可塑性ポリエステル樹脂
色：黒色
2. モジュール固定フレーム使用型番
サイズ3：0-1108784-1
サイズ4：0-1108783-1，0-1108783-2
サイズ6：0-1108782-1，0-1108782-2
サイズ8：0-1108780-1，0-1108780-2

NOTES
1. MATERIAL:GLASS FIELD THERMO PLASTIC,POLYESTER
COLOR:BLACK
2. MODULE FIXATION FRAME USE P/No
SIZE3:0-1108784-1
SIZE4:0-1108783-1,0-1108783-2
SIZE6:0-1108782-1,0-1108782-2
SIZE8:0-1108780-1,0-1108780-2

THIS DRAWING IS A CONTROLLED DOCUMENT FOR TYCO ELECTRONICS CORPORATION. IT IS SUBJECT TO CHANGE AND THE CONTROLLING ENGINEERING ORGANIZATION SHOULD BE CONTACTED FOR THE LATEST REVISION.

DIMENSIONS: 単位： 粍 mm

TOLERANCES UNLESS OTHERWISE SPECIFIED:
一般公差
0 PLC ±-
1 PLC ±- ±0.35
2 PLC ±-
3 PLC ±- ±3°
4 PLC ±-
ANGLES ±-

MATERIAL 材料 注記参照 SEE NOTES

FINISH 仕上 -

DWN	T.Sakamoto	23JUN2006
CHK	D.Mitsugi	23JUN2006
APVD	D.Mitsugi	23JUN2006
PRODUCT SPEC 製品規格	108-78389	
APPLICATION SPEC 取付適用規格	114-5206	
WEIGHT	-	

CUSTOMER DRAWING

Tyco Electronics
Tyco Electronics AMP K.K.
Kawasaki, Japan

NAME 名称
TAB HSG 4P
DYNAMIC D-5800SERIES
WITH HTS CONNECTOR

SIZE	CAGE CODE	DRAWING NO 番号	RESTRICTED TO
A3	00779	C-1871419	-

SCALE 尺度 2:1 SHEET 1 OF 1 REV B

AMP 1470-19 REV 31MAR2000

Pro/ENGINEER DRAWING

Общество с ограниченной ответственностью «МосЧип» ИНН 7719860671 / КПП 771901001
Адрес: 105318, г.Москва, ул.Щербаковская д.3, офис 1107

Данный компонент на территории Российской Федерации

Вы можете приобрести в компании MosChip.

Для оперативного оформления запроса Вам необходимо перейти по данной ссылке:

http://moschip.ru/get-element

Вы можете разместить у нас заказ для любого Вашего проекта, будь то серийное производство или разработка единичного прибора.

В нашем ассортименте представлены ведущие мировые производители активных и пассивных электронных компонентов.

Нашей специализацией является поставка электронной компонентной базы двойного назначения, продукции таких производителей как XILINX, Intel (ex.ALTERA), Vicor, Microchip, Texas Instruments, Analog Devices, Mini-Circuits, Amphenol, Glenair.

Сотрудничество с глобальными дистрибьюторами электронных компонентов, предоставляет возможность заказывать и получать с международных складов практически любой перечень компонентов в оптимальные для Вас сроки.

На всех этапах разработки и производства наши партнеры могут получить квалифицированную поддержку опытных инженеров.

Система менеджмента качества компании отвечает требованиям в соответствии с ГОСТ Р ИСО 9001, ГОСТ РВ 0015-002 и ЭС РД 009

Офис по работе с юридическими лицами:

105318, г.Москва, ул.Щербаковская д.3, офис 1107, 1118, ДЦ «Щербаковский»

Телефон: +7 495 668-12-70 (многоканальный)

Факс: +7 495 668-12-70 (доб.304)

E-mail: info@moschip.ru

Skype отдела продаж:
moschip.ru
moschip.ru_4
moschip.ru_6
moschip.ru_9