THIS DRAWING IS UNPUBLISHED.
VERTRAULICHE UNVEROEFFENTLICHTE ZEICHNUNG.
© COPYRIGHT 2009 BY TYCO ELECTRONICS CORPORATION. ALL INTERNATIONAL RIGHTS RESERVED.
ALLE RECHTE VORBEHALTEN.

RELEASED FOR PUBLICATION - 2009
FREI FUER VEROEFFENTLICHUNG

MATED WITH:
PASSEND ZU:

LOC A1 | DIST -
PROJEKT NR.: EGATN04008

REVISIONS
AENDERUNGEN

P	LTR	DESCRIPTION / BESCHREIBUNG	DATE	DWN	APVD
	A	EGAO 0721 04	21APR2004	WUR	Schw.
	A1	ECR-06-002038	02FEB2006	Lan	Schw.
	A2	ECR-10-008727	22APR2010	TS	BF

2.Kontaktsicherung in Endraststellung
RETAINER IN LOCKED POSITION

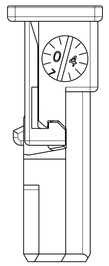

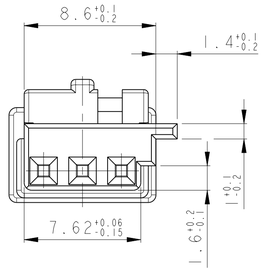

Bemerkungen
NOTES

1. Massgebend ist der deutsche Text
   ONLY THE GERMAN-LANGUAGE VERSION SHALL BE BINDING
2. Passend fuer Leitungsquerschnitt: 0.2-0.75mm²
   SUITABLE FOR WIRE SIZE RANGE
3. Passend zu Buchsenkontakt siehe Zeichnung: TE: 929454
   SUITABLE FOR SOCKET CONTACT SEE DRAWING:
4. Kragenanschluss siehe Zeichnung: TE: 114-18063-18
   SHROUDED CONNECTION SEE DRAWING:
5. Anlieferungszustand: 2. Kontaktsicherung in Vorraststellung
   CONDITION AS DELIVERY: RETAINER IN PRE-LOCKED POSITION
6. Formteilungsgrat max 0.2 zulaessig
   BURRS MAX 0.2 PERMITTED
7. Mittig ueber Nennmass
   CENTRIC TO NOMINAL DIMENSION DIN 16901-140
8. Einzelheiten der Ausfuehrung bleiben dem Hersteller ueberlassen
   DETAILS OF DESIGN ARE LEFT TO MANUFACTURER

MATERIAL: PBT-GF10
Farbe/COLOR: siehe Tabelle/SEE TABLE

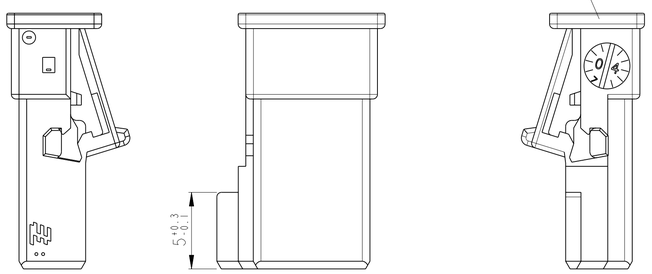

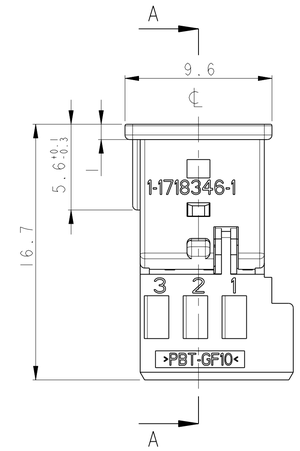

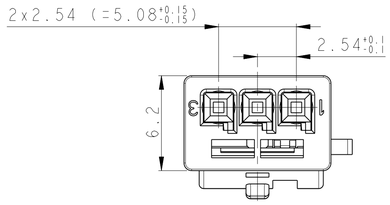

SCHNITT A-A
10:1

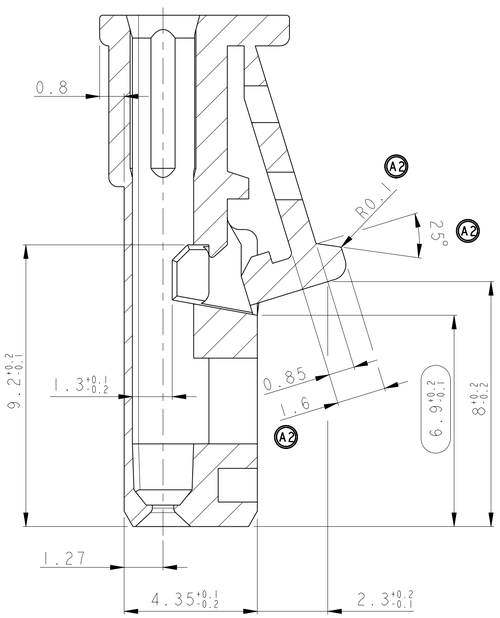

2:1

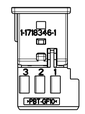

Kodierungen
CODINGS

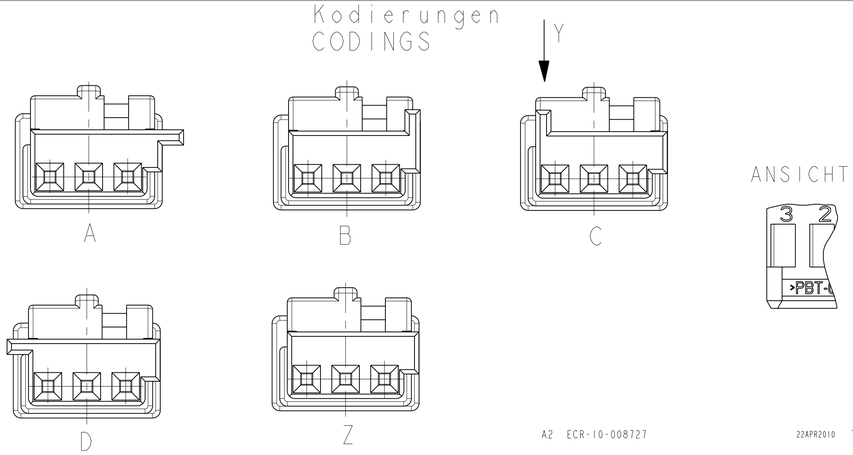

BESTELL-NR. ORDER NO.	REV.	KOD. COD.	BENENNUNG DESCRIPTION	OBERFLAECHE SURFACE / FARBE/COLOR	ART. KIND	GRAMM GEWICHT WEIGHT	Passend zu: Stiftleiste SUITEBLE FOR: PIN HSG.
9-1718346-1	A	Z	Buchsengeh. SOCKET HSG.	wasserblau WATERBLUE	k	0.5	
4-1718346-1	A	D		bordeauxviolett CLARET VIOLET			
3-1718346-1	A	C		licht blau LIGHT BLUE			3-968700-1
2-1718346-1	A	B		natur/NATURAL			2-968700-1
1-1718346-3	A	A		elfenbein IVORY			1-968700-1
1-1718346-1	A	A		schwarz/BLACK			1-968700-1
							AMP

A2 ECR-10-008727 22APR2010 TS BF

THIS DRAWING IS A CONTROLLED DOCUMENT FOR TYCO ELECTRONICS CORPORATION. IT IS SUBJECT TO CHANGE AND THE CONTROLLING ENGINEERING ORGANIZATION SHOULD BE CONTACTED FOR THE LATEST REVISION.
DIESES ZEICHNUNGSDOKUMENT WIRD DURCH AMP INCORPORATED KONTROLLIERT. ANDERUNGEN, DIE DEM TECHNISCHEN FORTSCHRITT DIENEN, SIND VORBEHALTEN. DER JEWEILS ZUSTAEDIGEN TECHNISCHEN ORGANISATION IST DAS ZU ERFRAGEN.

DIMENSIONS: MASSE/UNEITEN: mm
MATERIAL - -
TOLERANCES UNLESS OTHERWISE SPECIFIED: ALLGEMEINTOLERANZEN
0 PLC ±- 1 PLC ±- 2 PLC ±- 3 PLC ±- 4 PLC ±-
ANGLES/WINKEL ±2°
FINISH/OBERFLAECHE/FARBE -

DWN M Wurgesa 20APR2004
CHK M Schwaeger 21APR2004
APVD -
PRODUCT SPEC PRODUKTSPEZ 108-18590-0
APPLICATION SPEC VERARBEITUNGSSPEZ. 114-18225
WEIGHT GEWICHT -

Tyco Electronics
Tyco Electronics AMP GmbH
64625 Bensheim (Germany)

NAME
Micro Quadlok System
Buchsengeh., 3 polig
SOCKET HSG., 3POS.

SIZE A1 | CAGE CODE 00779 | DRAWING NO C-1718346 | RESTRICTED TO NUR FUER -

CUSTOMER DRAWING /KUNDENZEICHNUNG | SCALE MASSSTAB 5:1 | SHEET BLATT 1 OF VON 1 | REV A2

4805 (2/09)

Pro/ENGINEER DRAWING

Общество с ограниченной ответственностью «МосЧип» ИНН 7719860671 / КПП 771901001
Адрес: 105318, г.Москва, ул.Щербаковская д.3, офис 1107

Данный компонент на территории Российской Федерации

Вы можете приобрести в компании MosChip.

Для оперативного оформления запроса Вам необходимо перейти по данной ссылке:

http://moschip.ru/get-element

Вы можете разместить у нас заказ для любого Вашего проекта, будь то серийное производство или разработка единичного прибора.

В нашем ассортименте представлены ведущие мировые производители активных и пассивных электронных компонентов.

Нашей специализацией является поставка электронной компонентной базы двойного назначения, продукции таких производителей как XILINX, Intel (ex.ALTERA), Vicor, Microchip, Texas Instruments, Analog Devices, Mini-Circuits, Amphenol, Glenair.

Сотрудничество с глобальными дистрибьюторами электронных компонентов, предоставляет возможность заказывать и получать с международных складов практически любой перечень компонентов в оптимальные для Вас сроки.

На всех этапах разработки и производства наши партнеры могут получить квалифицированную поддержку опытных инженеров.

Система менеджмента качества компании отвечает требованиям в соответствии с ГОСТ Р ИСО 9001, ГОСТ РВ 0015-002 и ЭС РД 009

Офис по работе с юридическими лицами:

105318, г.Москва, ул.Щербаковская д.3, офис 1107, 1118, ДЦ «Щербаковский»

Телефон: +7 495 668-12-70 (многоканальный)

Факс: +7 495 668-12-70 (доб.304)

E-mail: info@moschip.ru

Skype отдела продаж:
moschip.ru
moschip.ru_4
moschip.ru_6
moschip.ru_9