THIS COPY IS PROVIDED ON A RESTRICTED BASIS AND IS NOT TO BE USED IN ANY WAY DETRIMENTAL TO THE INTERESTS OF PANDUIT CORPORATION.

PANDUIT PART NO.	BUNDLE DIA MIN - MAX.	DIMENSIONS 'A'	'B'	'C'	'D'	MATERIAL	COLOR	WEIGHT grams 100 pcs
HCME06A12-...20	6 - 12	1.2	15	12.0	10.0	NYLON 6/6	BLACK	150
HCME06A12-...130	6 - 12	1.2	15	12.0	10.0	ACETAL		

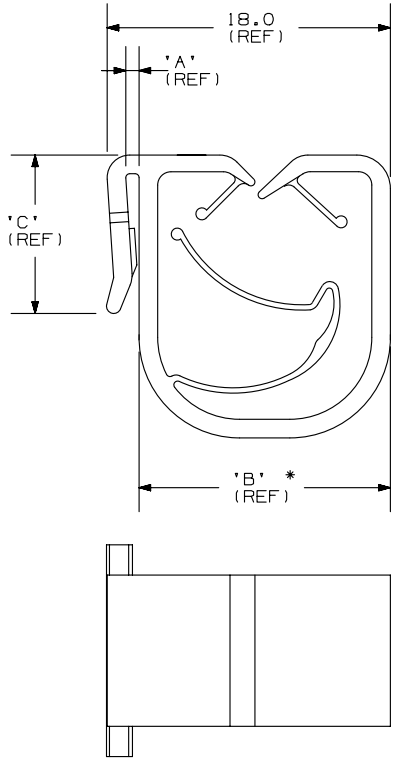

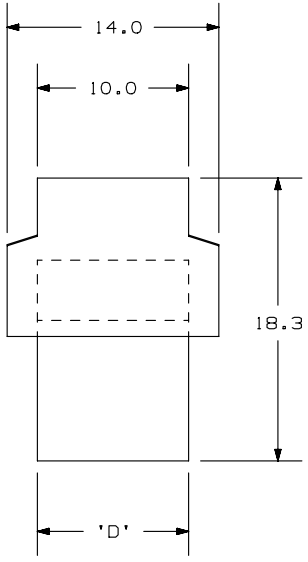

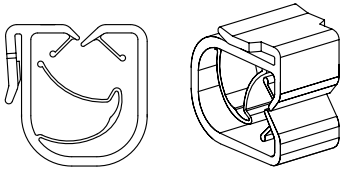

SCALE: FULL

NOTES:

1. SEE www.panduit.com FOR CURRENT PART NUMBER SUFFIX DESIGNATION FOR PACKAGE SIZE AND PART COLOR.
2. (*) DIMENSIONAL VARIANCE IS POSSIBLE DUE TO MOLDING PROCESS RELATED SINK MARKS.
3. APPLICATION SPECIFICATION:
   PUNCHED RECTANGULAR HOLE: 4.0 × 11.0 mm
   PANEL THICKNESS: 0.6 - 1.2 mm

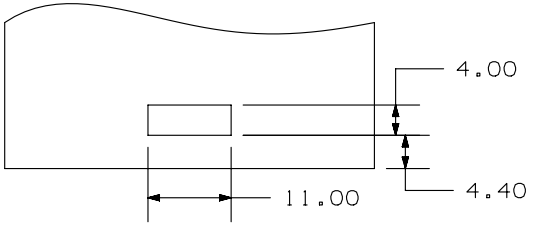

Application Specification Detail View (See note 3)

CAD FILENAME/LAYERS 10B015IX_DC/00 - GB1932BF_REV08

PANDUIT CORP. TINLEY PARK, ILLINOIS

HARNESS CLIP FOR EDGE MOUNT

Unless otherwise specified, all dimensions are metric tolerance; ±0.5mm

DRAWN BY JAD | MAT'L: SEE TABLE | SCALE 2X

DATE 5-7-98 | CHK'D

DRAWING NO. GB1932BF | DWG A SIZE

REV	DATE	BY	CHK	DESCRIPTION	ECN - R		CUST	SUP	
08	3/20/13	BWG	JADE	REVISED DIMENSION "D" WAS 9.7 - 9.7. CADFILE WAS G01932BF_PB_HCME06A12_07. REVISED NOTE 1.	GB1932BF	08		PBC	

Общество с ограниченной ответственностью «МосЧип» ИНН 7719860671 / КПП 771901001
Адрес: 105318, г.Москва, ул.Щербаковская д.3, офис 1107

Данный компонент на территории Российской Федерации

Вы можете приобрести в компании MosChip.

Для оперативного оформления запроса Вам необходимо перейти по данной ссылке:

http://moschip.ru/get-element

Вы можете разместить у нас заказ для любого Вашего проекта, будь то серийное производство или разработка единичного прибора.

В нашем ассортименте представлены ведущие мировые производители активных и пассивных электронных компонентов.

Нашей специализацией является поставка электронной компонентной базы двойного назначения, продукции таких производителей как XILINX, Intel (ex.ALTERA), Vicor, Microchip, Texas Instruments, Analog Devices, Mini-Circuits, Amphenol, Glenair.

Сотрудничество с глобальными дистрибьюторами электронных компонентов, предоставляет возможность заказывать и получать с международных складов практически любой перечень компонентов в оптимальные для Вас сроки.

На всех этапах разработки и производства наши партнеры могут получить квалифицированную поддержку опытных инженеров.

Система менеджмента качества компании отвечает требованиям в соответствии с ГОСТ Р ИСО 9001, ГОСТ РВ 0015-002 и ЭС РД 009

Офис по работе с юридическими лицами:

105318, г.Москва, ул.Щербаковская д.3, офис 1107, 1118, ДЦ «Щербаковский»

Телефон: +7 495 668-12-70 (многоканальный)

Факс: +7 495 668-12-70 (доб.304)

E-mail: info@moschip.ru

Skype отдела продаж:
moschip.ru
moschip.ru_4
moschip.ru_6
moschip.ru_9