SIGN	DATE	DESCRIPTION	APPROVER
1	2009.11.13	The design is changed from the round hole to hexagonal hole	Jacke
2	2011.02.25	The wire is changed from 14-30(AWG) to 14-28(AWG)	Aaron
3	2011.02.25	Add is cULus	Aaron
4	2012.04.07	Change the structure of nut and add the glue process	Venter
		THIS IS CAD DRAWING, DO NOT REVISE MANUALLY!!!	

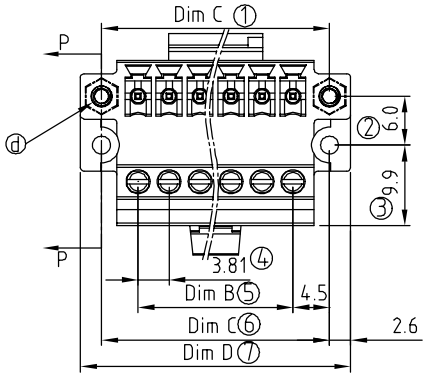

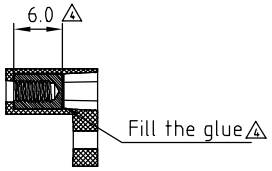

SECTION : P-P

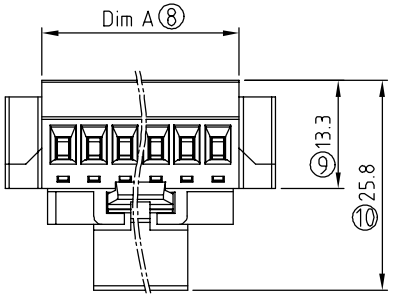

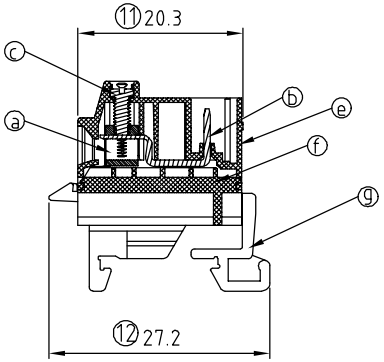

Material:

- Item a Clamp: Brass Ni plated
- Item b Male contact pin: Brass,Tin plated.
- Item c Terminal screw: Steel Zinc plating
- Item d With flange nut: Brass M2.5
- Item e Terminal housing: Thermoplastic (UL94V-0)
- Item f Terminal cover: Thermoplastic (UL94V-0)
- Item g Terminal(track): Thermoplastic (UL94V-0)

Electrical: cULus

- Voltage rating:300V
- Current rating:8A
- Wire range:
- 2 Solid wire(AWG):14-28
- 2 Stranded wire(AWG):14-28
- Torque(Lb-In):2.17
- Screw: M2
- Wire strip length:6 mm
- Withstanding Voltage:1.6KV
- Operating temperature:-40°C to +115°C
- 3 Safety Approval: c UL us

V5 xx 31 x 3 xxxx G

No. OF POLES
03 3 CONTACTS
04 4 CONTACTS
... ...
24 24 CONTACTS

Color
0 Black (RAL9005)
2 Red (RAL3001/D)
3 Orange(RAL2011/P)
4 Yellow(RAL1018/A)
5 Green(RAL6018/T)
6 Blue (RAL5015/A)
8 Grey(RAL7035/D)
9 White(RAL1102)
C Green(RAL6018/U)

0000: "@" Logo (Standard)
000A: "ANYTEK" Mark
Any special item by customer requst. please contact sales department.

G RoHS compliant (lead<4%) In copper Alloy

N = Number of poles
Dim A=Nx3.81+1.39
Dim B=(N-1)x3.81
Dim C=Nx3.81+5.19
Dim D=Nx3.81+10.39

	Dim A	Dim B	Dim C	Dim D
2-6p	±0.15	±0.15	±0.15	±0.15
7-12p	±0.20	±0.20	±0.20	±0.20
13-18p	±0.30	±0.30	±0.30	±0.30
19-24p	±0.35	±0.35	±0.35	±0.35

ANYTEK

CUSTOMER COPY

ALL RIGHTS RESERVED. REPRODUCTION OR ISSUE TO THIRD PARTIES IN ANY FORM WHATEVER IS NOT PERMITTED WITHOUT WRITTEN AUTHORITY FROM THE PROPRIETOR. PROPERTY OF ANYTEK TECHNOLOGY CO., LTD

TITLE	V5 3.81 mm W/ Flange Dinrail holder A type Series				
PART NO.	V5xx31x3xxxxG		DWG NO.	8V50104	
APPROVED	CHECKED	DESIGNED	DRAWN	CUST NO.	
		Venter 2012.04.07	Venter 2012.04.07	UNIT: mm / SCALE: NONE / SHEET: 01/01 / REV.: E	

Tolerance: X. ±0.50; X.X ±0.30; X.XX ±0.10; X° ±1°

Общество с ограниченной ответственностью «МосЧип» ИНН 7719860671 / КПП 771901001
Адрес: 105318, г.Москва, ул.Щербаковская д.3, офис 1107

Данный компонент на территории Российской Федерации

Вы можете приобрести в компании MosChip.

Для оперативного оформления запроса Вам необходимо перейти по данной ссылке:

http://moschip.ru/get-element

Вы можете разместить у нас заказ для любого Вашего проекта, будь то серийное производство или разработка единичного прибора.

В нашем ассортименте представлены ведущие мировые производители активных и пассивных электронных компонентов.

Нашей специализацией является поставка электронной компонентной базы двойного назначения, продукции таких производителей как XILINX, Intel (ex.ALTERA), Vicor, Microchip, Texas Instruments, Analog Devices, Mini-Circuits, Amphenol, Glenair.

Сотрудничество с глобальными дистрибьюторами электронных компонентов, предоставляет возможность заказывать и получать с международных складов практически любой перечень компонентов в оптимальные для Вас сроки.

На всех этапах разработки и производства наши партнеры могут получить квалифицированную поддержку опытных инженеров.

Система менеджмента качества компании отвечает требованиям в соответствии с ГОСТ Р ИСО 9001, ГОСТ РВ 0015-002 и ЭС РД 009

Офис по работе с юридическими лицами:

105318, г.Москва, ул.Щербаковская д.3, офис 1107, 1118, ДЦ «Щербаковский»

Телефон: +7 495 668-12-70 (многоканальный)

Факс: +7 495 668-12-70 (доб.304)

E-mail: info@moschip.ru

Skype отдела продаж:
moschip.ru
moschip.ru_4
moschip.ru_6
moschip.ru_9