REV.	ECN.NO.	MODIFY.CONTENT	DATE
A	16050005	NEW RELEASE	05/10/16

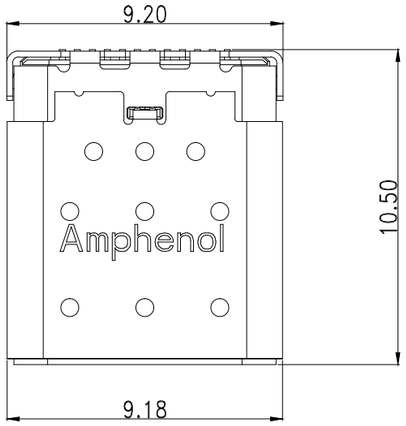

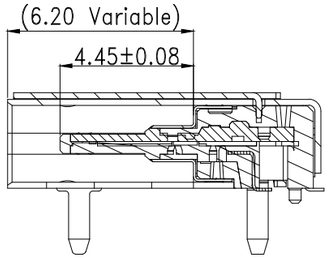

SECTION H-H

Pin No	Signal Name	Mating Sequence	Pin No	Signal Name	Mating Sequence
A1	GND	First	B12	GND	First
A2	TX1+	Second	B11	RX1+	Second
A3	TX1−	Second	B10	RX1−	Second
A4	VBUS	First	B9	VBUS	First
A5	CC1	Second	B8	SBU2	Second
A6	D+	Second	B7	D−	Second
A7	D−	Second	B6	D+	Second
A8	SBU1	Second	B5	CC2	Second
A9	VBUS	First	B4	VBUS	First
A10	RX2−	Second	B3	TX2−	Second
A11	RX2+	Second	B2	TX2+	Second
A12	GND	First	B1	GND	First
SHELL		GND	SHELL		GND

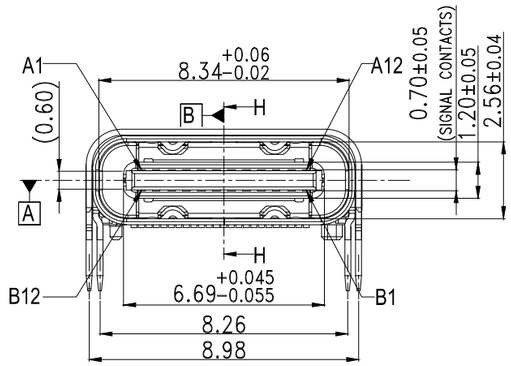

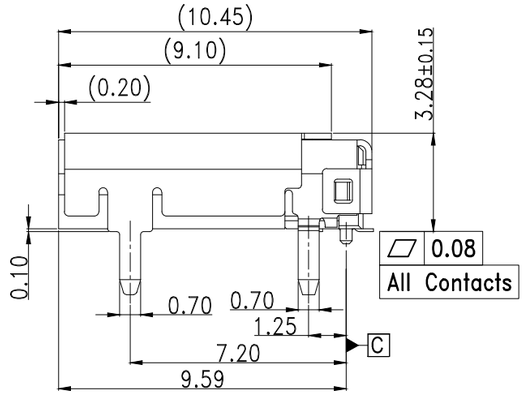

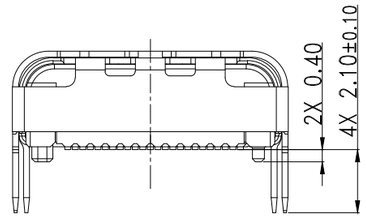

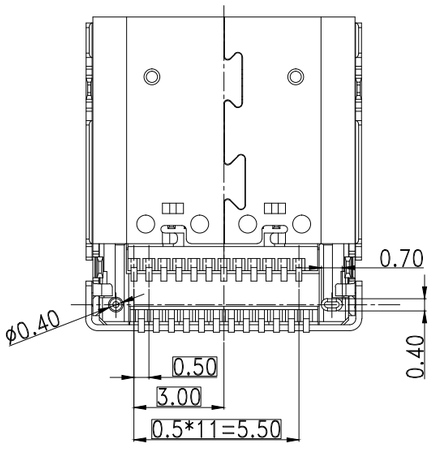

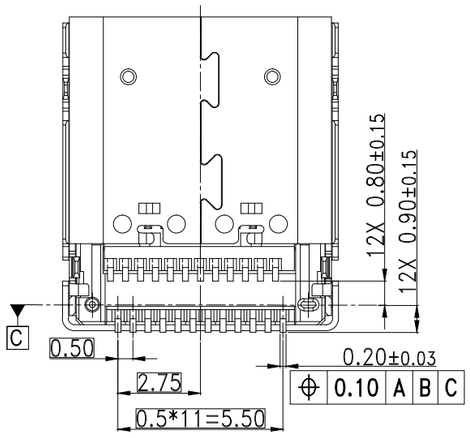

Notes:
1,Material :
Contacts : copper alloy
Shell : Stainless steel.
Housing : High−temperature polymer UL94V−0, black.
2,Plating :
Contacts:contact area 30u" Au, Solder tail gold flash or matte tin, nickel overall.
Shell : Nickel Plating
3.Coplanarity : 0.08Max.
4.Packaging type: carrier tape.
5.Material should be fulfilled Amphenol spec# SSN002
AND Customer Requirements,for halogen free products,
also need to meet SSN004

GENERAL	TOLERANCE	FILE.NO.	12401598E4#2A	PART.NO.	12401598E4#2A	DRAWN	Allan.Lai	MATERIAL		SCALE	1:1
x.±0.50	x.°± 5°	REV.	A	TITLE	USB TYPE C CONNECTOR	CHECKED	Weison.lu	DATE	05/10/16	UNIT	mm
.x±0.38	.x°± 2°	SIZE		SHEET	1 OF 1	APPROVED	Tom	Amphenol Shouhmin Industry			
.xx±0.25	.xx± 1°	A4									

REV.	ECN.NO.	MODIFY.CONTENT	DATE
A	16050005		05/10/16

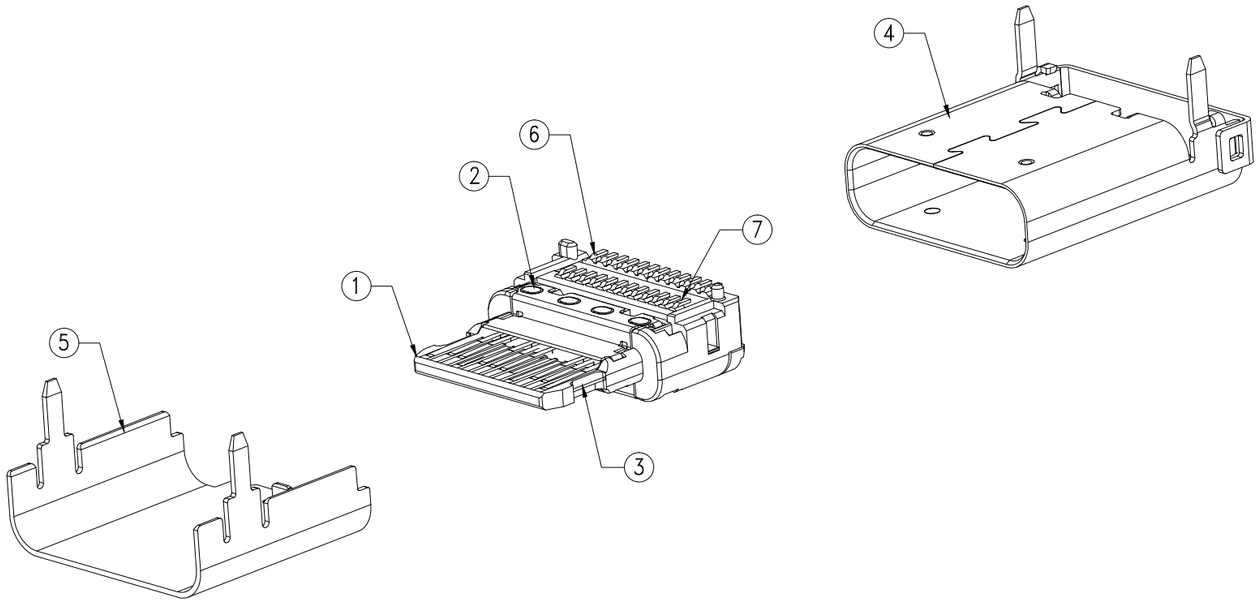

EXPLODE VIEW (SCALE N/A)

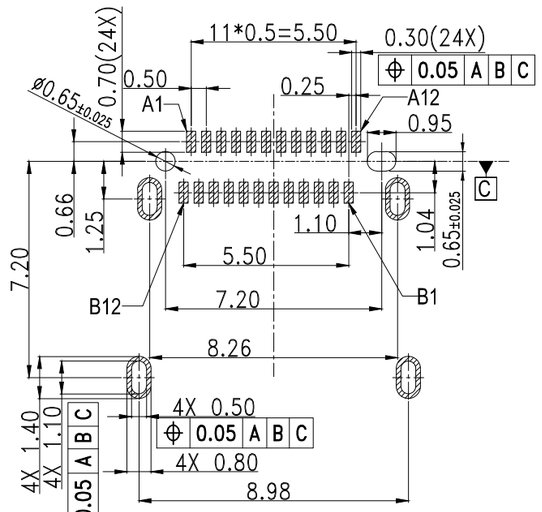

RECOMMENDED PCB LAYOUT
(Tolerance=±0.05)

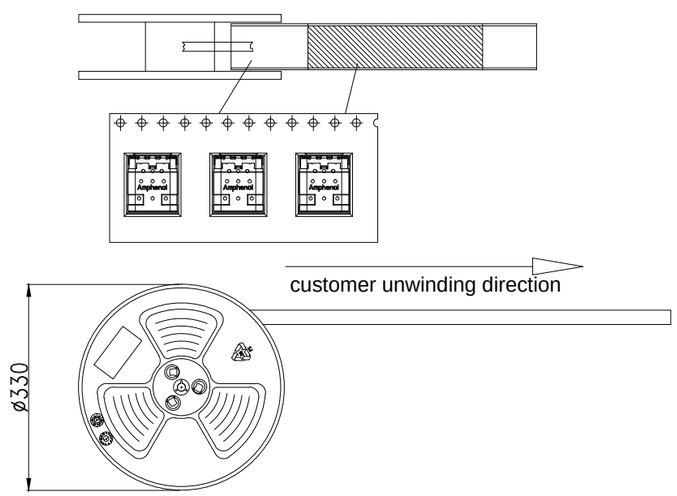

PACK DIRECTION

ITEM	DESCRIPTION	Q'TY	MATERIAL	FINISH
7	BOTTOM TERMINAL	12	Copper alloy	CONTACT:30u" AU MIN; SOLDER TAIL:100u" MATTE TIN MIN;
6	TOP TERMINAL	12	Copper alloy	CONTACT:30u" AU MIN; SOLDER TAIL:100u" MATTE TIN MIN;
5	OUTER SHELL	1	Stainless steel	SOLDER NICKEL: 50U" MIN
4	MAIN SHELL	1	Stainless steel	SOLDER NICKEL: 50U" MIN
3	GND SHEET	1	Stainless steel	SOLDER NICKEL: 50U" MIN
2	EMC	2	Stainless steel	SOLDER NICKEL: 50U" MIN
1	MAIN HOUSING	1	Nylon	BLACK

BILL OF MATERIAL

GENERAL	TOLERANCE	FILE.NO.	12401598E4#2A	PART.NO.	12401598E4#2A	DRAWN	Allan.Lai	MATERIAL		SCALE	1:1
x.±0.50	x.°± 5°	REV.	A	TITLE	USB TYPE C CONNECTOR	CHECKED	Weison.lu	DATE	05/10/16	UNIT	mm
.x±0.38	.x°± 2°	SIZE									
.xx±0.25	.xx± 1°	A4		SHEET	1 OF 1	APPROVED	Tom	Amphenol Shouhmin Industry			

Общество с ограниченной ответственностью «МосЧип» ИНН 7719860671 / КПП 771901001
Адрес: 105318, г.Москва, ул.Щербаковская д.3, офис 1107

Данный компонент на территории Российской Федерации

Вы можете приобрести в компании MosChip.

Для оперативного оформления запроса Вам необходимо перейти по данной ссылке:

http://moschip.ru/get-element

Вы можете разместить у нас заказ для любого Вашего проекта, будь то серийное производство или разработка единичного прибора.

В нашем ассортименте представлены ведущие мировые производители активных и пассивных электронных компонентов.

Нашей специализацией является поставка электронной компонентной базы двойного назначения, продукции таких производителей как XILINX, Intel (ex.ALTERA), Vicor, Microchip, Texas Instruments, Analog Devices, Mini-Circuits, Amphenol, Glenair.

Сотрудничество с глобальными дистрибьюторами электронных компонентов, предоставляет возможность заказывать и получать с международных складов практически любой перечень компонентов в оптимальные для Вас сроки.

На всех этапах разработки и производства наши партнеры могут получить квалифицированную поддержку опытных инженеров.

Система менеджмента качества компании отвечает требованиям в соответствии с ГОСТ Р ИСО 9001, ГОСТ РВ 0015-002 и ЭС РД 009

Офис по работе с юридическими лицами:

105318, г.Москва, ул.Щербаковская д.3, офис 1107, 1118, ДЦ «Щербаковский»

Телефон: +7 495 668-12-70 (многоканальный)

Факс: +7 495 668-12-70 (доб.304)

E-mail: info@moschip.ru

Skype отдела продаж:
moschip.ru
moschip.ru_4
moschip.ru_6
moschip.ru_9