MICRO SWITCH
FREEPORT ILLINOIS U.S.A.
A DIVISION OF HONEYWELL
FED. MFG. CODE 81939

SWITCH-TOGGLE

CATALOG LISTING
11 TW1 SERIES
CHART 2

THIS DRAWING COVERS A PROPRIETARY ITEM AND IS THE PROPERTY OF MICRO SWITCH, A DIVISION OF HONEYWELL. THIS DRAWING IS NOT TO BE COPIED OR USED WITHOUT THE APPROVAL OF MICRO SWITCH

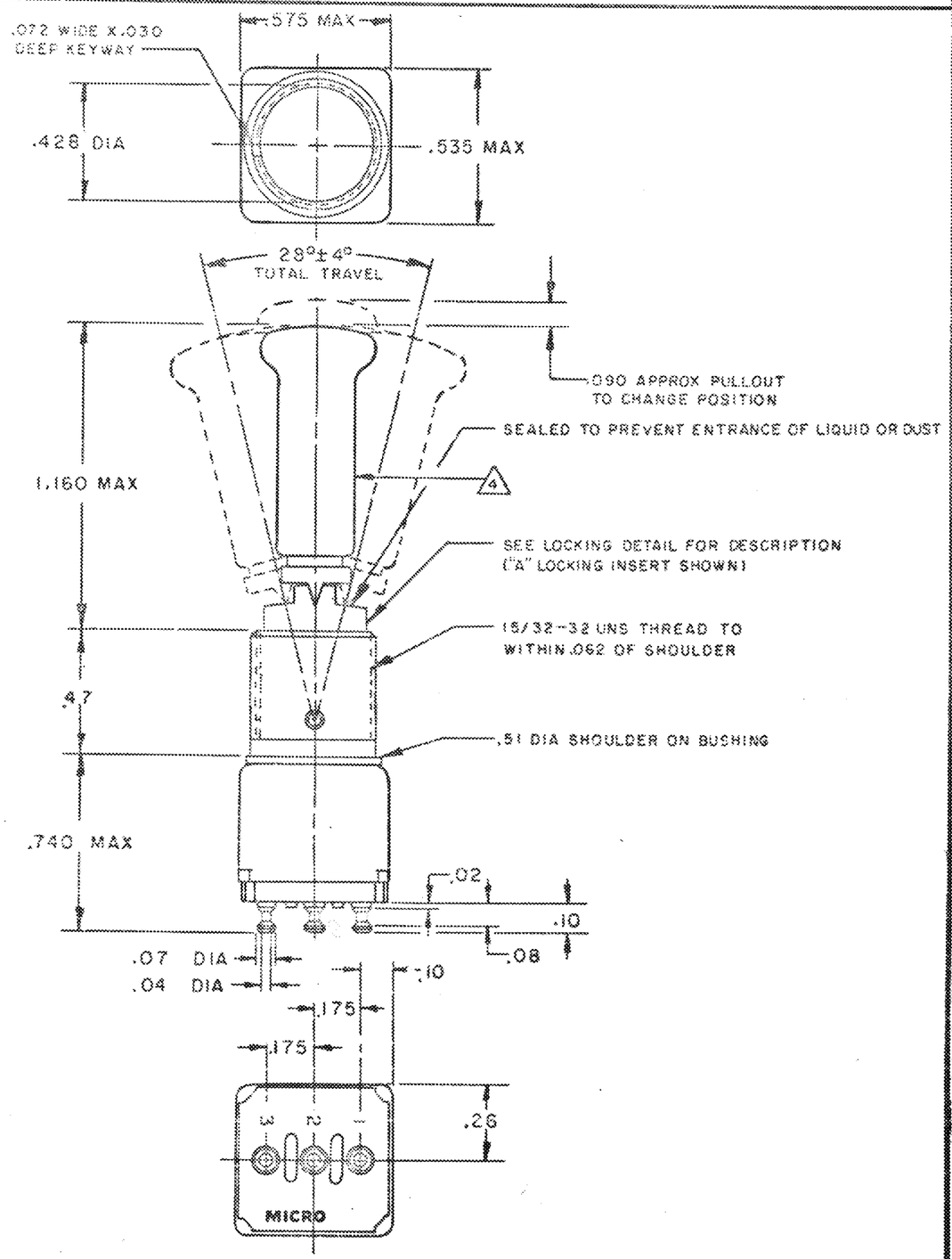

MS NUMBER (3)	CAT. LIST. (3)	RECOMMENDED LOCKING COMBINATIONS FOR CONFIGURATION SEE LETTERED DETAILS	CIRCUIT WITH TOGGLE IN: KEYWAY SIDE (2-1)	CENTER	OPPOSITE KEYWAY (3-2)
MS27720-21-1	11TW1-1	A,B,D,E,F,G,H,J,K,L,M,N,P	ON	OFF	ON
MS27720-22-1	11TW1-2	D,F,G	OFF	NONE	ON
MS27720-23-1	11TW1-3	D,F,G	ON	NONE	ON
MS27720-31-1	11TW1-5	E,F,K,L,M,N	MOM ON	OFF	ON
MS27720-27-1	11TW1-7	E,L,N	MOM ON	OFF	MOM ON
MS27720-26-1	11TW1-8	F	MOM ON	NONE	ON

ELECTRICAL DATA

CODE L117 5A-125 VAC

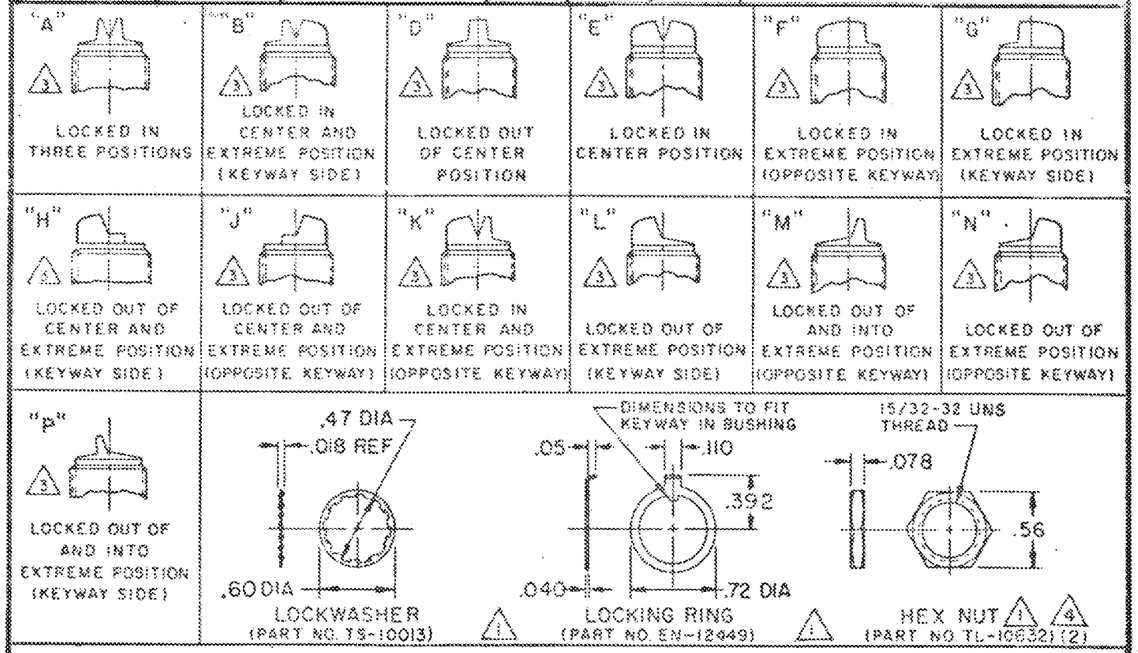

NOTE –
1 – FURNISHED UNASSEMBLED
2 – TERMINALS ARE PLATED FOR SOLDERING
3 – SUFFIX MUST BE ADDED FOR DESIRED TYPE TOGGLE LOCKING
4 – MATTE FINISH

SCALE 2 TO 1
DO NOT SCALE PRINT
UNLESS OTHERWISE SPECIFIED
DIMENSIONS ARE IN INCHES
TOLERANCES ARE:

ONE PLACE	(.0)	±.030
TWO PLACE	(.00)	±.015
THREE PLACE	(.000)	±.005
ANGLES		±

WEIGHT .045 LB MAX

11 TW1 SERIES CHART 2
PRELIMINARY
RELEASE NO. PR-8955
DRAWING NUMBER
ISSUE 12 13 14 15 16 17

REVISIONS		
A	PR-4765	
B	PR-8955	RER 21 FEB 75
C	C050555	J A P 13 JUN 80
D	C056673	T R F 12 DEC 81
E	C061252	JAS 1 FEB 85
F	C061939	J A F 12 MAR 87
		TSK 24 FEB 88

DRAWN R E R 21 FEB 75
CHECK

Общество с ограниченной ответственностью «МосЧип» ИНН 7719860671 / КПП 771901001
Адрес: 105318, г.Москва, ул.Щербаковская д.3, офис 1107

Данный компонент на территории Российской Федерации

Вы можете приобрести в компании MosChip.

Для оперативного оформления запроса Вам необходимо перейти по данной ссылке:

http://moschip.ru/get-element

Вы можете разместить у нас заказ для любого Вашего проекта, будь то серийное производство или разработка единичного прибора.

В нашем ассортименте представлены ведущие мировые производители активных и пассивных электронных компонентов.

Нашей специализацией является поставка электронной компонентной базы двойного назначения, продукции таких производителей как XILINX, Intel (ex.ALTERA), Vicor, Microchip, Texas Instruments, Analog Devices, Mini-Circuits, Amphenol, Glenair.

Сотрудничество с глобальными дистрибьюторами электронных компонентов, предоставляет возможность заказывать и получать с международных складов практически любой перечень компонентов в оптимальные для Вас сроки.

На всех этапах разработки и производства наши партнеры могут получить квалифицированную поддержку опытных инженеров.

Система менеджмента качества компании отвечает требованиям в соответствии с ГОСТ Р ИСО 9001, ГОСТ РВ 0015-002 и ЭС РД 009

Офис по работе с юридическими лицами:

105318, г.Москва, ул.Щербаковская д.3, офис 1107, 1118, ДЦ «Щербаковский»

Телефон: +7 495 668-12-70 (многоканальный)

Факс: +7 495 668-12-70 (доб.304)

E-mail: info@moschip.ru

Skype отдела продаж:
moschip.ru
moschip.ru_4
moschip.ru_6
moschip.ru_9