| PART NAME | NBF SERIES PLASTIC NEMA BOX | PART No. | NBF-32034 & NBF-32134 & NBF-32234 & NBF-32334 & NBF-32434 | REVISION DATE | 7/2/2010 |
|---|---|---|---|---|---|

| MATERIAL | FLAMMABILITY RATING | CONTINUOUS OPERATING TEMP. |
|---|---|---|
| ABS | UL94-HB | -40˚C ~ +60˚C / -40˚F ~ 140˚F |
| CLEAR PC | UL94-V0 UV STABLILIZED | -40˚C ~ +130˚C / -40˚F ~ 266˚F |
| ABS / PC BLEND | UL94-5VA | -40˚C ~ +85˚C / -40˚F ~ 185˚F |
| PBT / PC BLEND | UL94-5VA + UV (f1) | -40˚C ~ +75˚C / -40˚F ~ 167˚F |

FINISH:
BODY_____ LIGHT GRAY
COVER_____ LIGHT GRAY OR CLEAR
LATCHES & HINGES_____ PLASTIC
WALL MOUNTING BRACKETS__ STAINLESS STEEL
& HARDWARE

## BODY

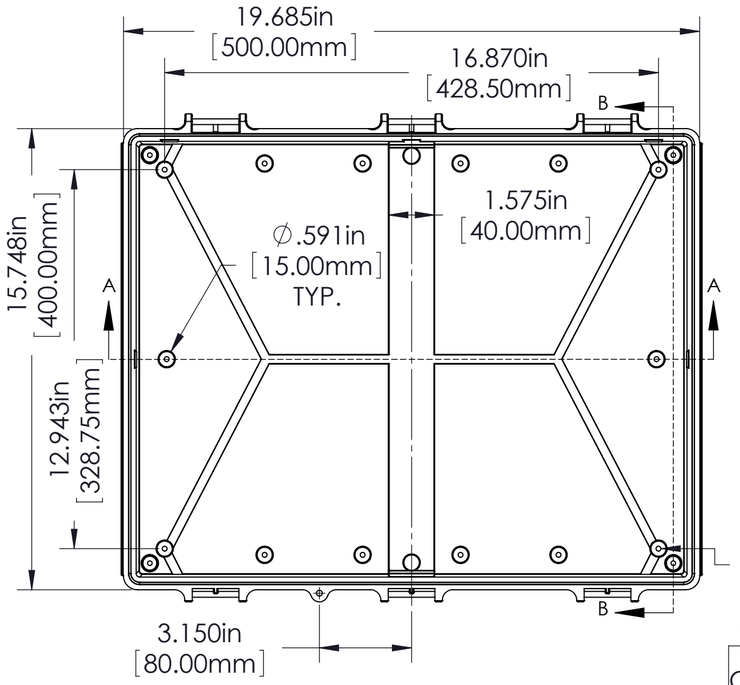


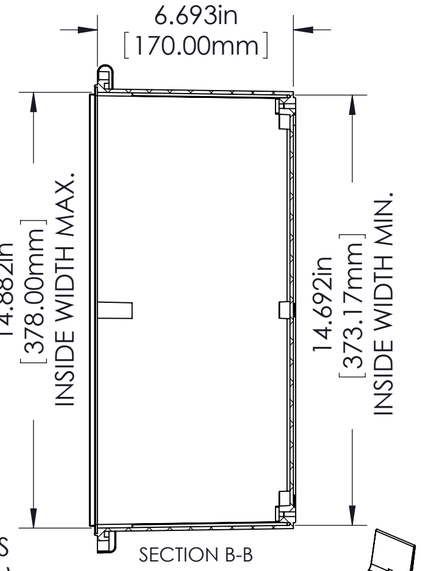


∅.165in
[4.20mm]
FOR M5 x 10mm LG.
SELF-TAPPING SCREWS
( ABS VERSIONS ONLY )

M5 THREADED INSERTS
ON ALL OTHER VERSIONS
USE M5 x 8mm LG.
MACHINE SCREWS.

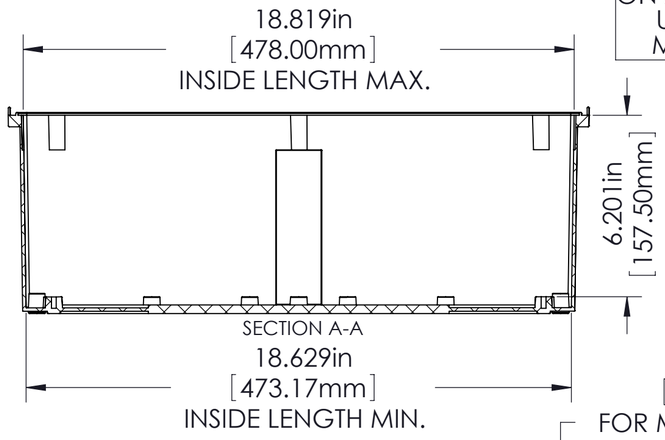


∅.165in
[4.20mm]
FOR M5 x 10mm LG.
SELF-TAPPING SCREWS
4 PLCS.

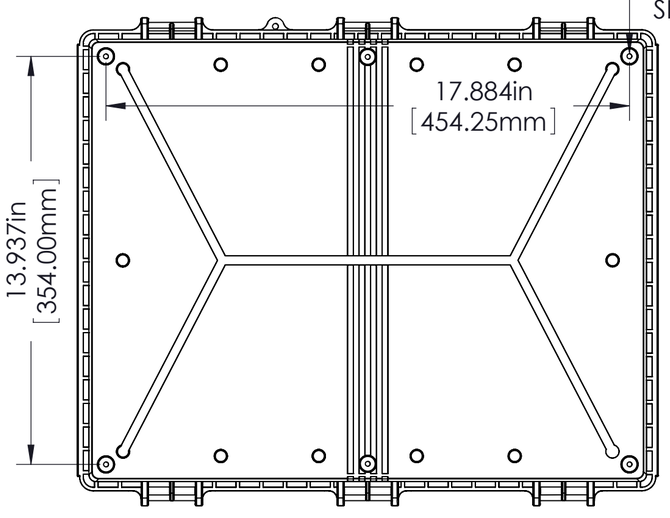


## COVER

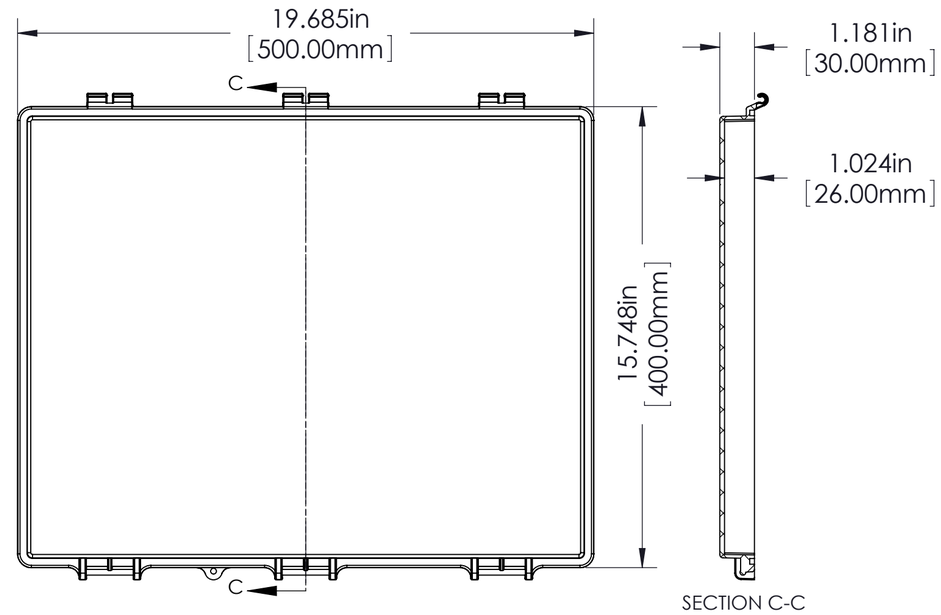


## ASSEMBLY

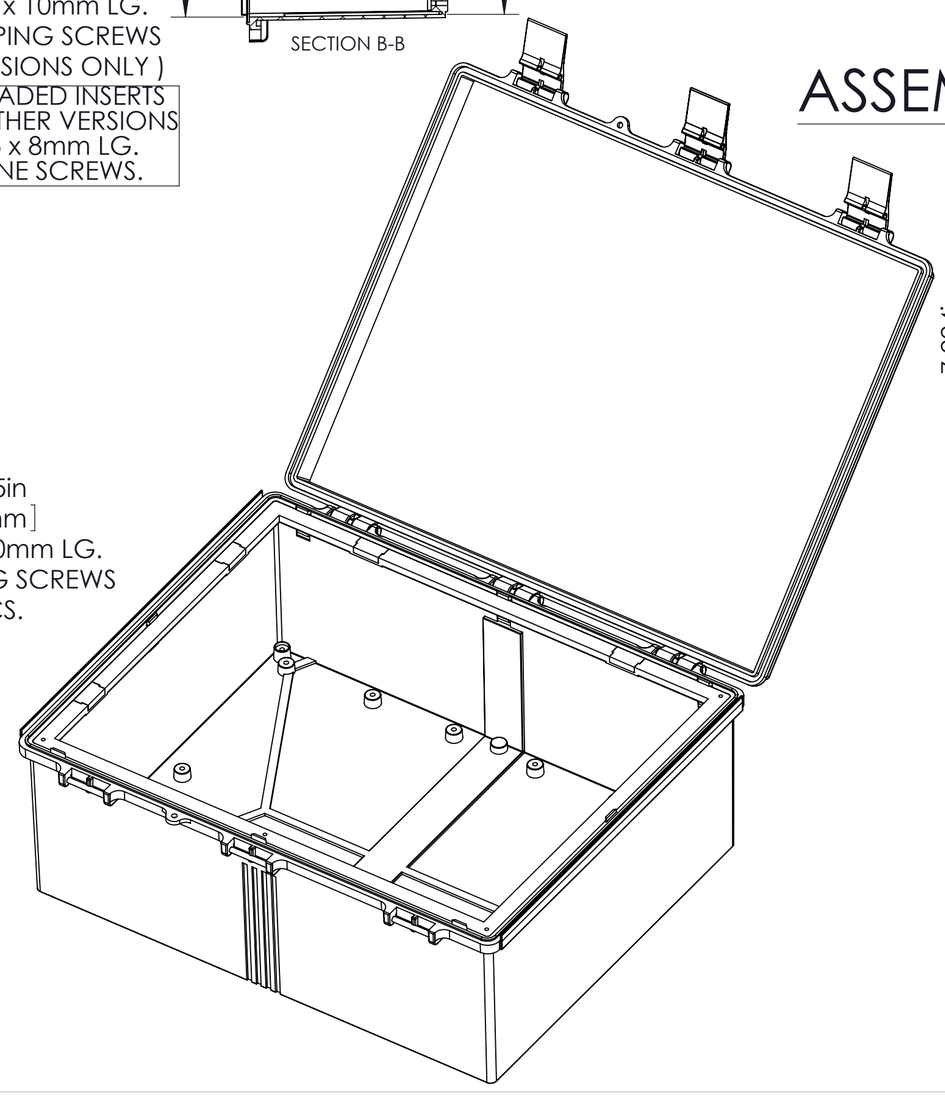

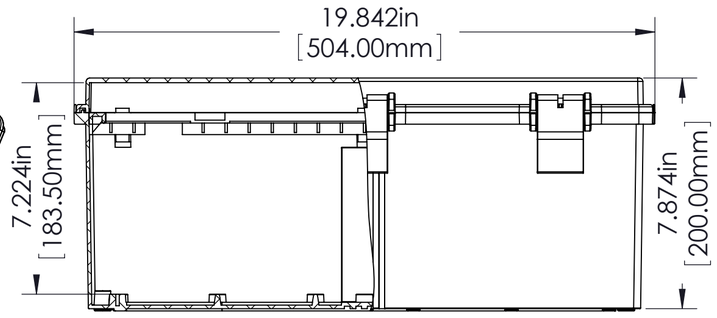


NOTES:

1) UNIT COMES COMPLETE WITH
(4) WALL MOUNTING BRACKETS &
(4) M4 x 10mm LG. SELF-TAPPING SCREWS.
(NOT SHOWN)

2) BOXES DESIGNED FOR THE FOLLOWING STANDARDS:
NEMA 1,2,4,4X, AND IEC529-IP65 REQUIREMENTS.

TOLERANCE:

ALL DIMENSIONS HAVE ±0.039in [±1mm]
TOLERANCE UNLESS OTHERWISE SPECIFIED.

| PART NO. | MATERIAL | | USE |
|---|---|---|---|
| | BODY | COVER | |
| NBF-32034 | ABS | ABS | INDOOR |
| NBF-32134 | ABS / PC | ABS / PC | INDOOR |
| NBF-32234 | ABS / PC | CLEAR PC | INDOOR |
| NBF-32334 | PBT / PC | PBT / PC | OUTDOOR |
| NBF-32434 | PBT / PC | CLEAR PC | OUTDOOR |

Общество с ограниченной ответственностью «МосЧип» ИНН 7719860671 / КПП 771901001
Адрес: 105318, г.Москва, ул.Щербаковская д.3, офис 1107

**Данный компонент на территории Российской Федерации**

**Вы можете приобрести в компании MosChip.**

Для оперативного оформления запроса Вам необходимо перейти по данной ссылке:

http://moschip.ru/get-element

Вы можете разместить у нас заказ для любого Вашего проекта, будь то серийное производство или разработка единичного прибора.

В нашем ассортименте представлены ведущие мировые производители активных и пассивных электронных компонентов.

Нашей специализацией является поставка электронной компонентной базы двойного назначения, продукции таких производителей как XILINX, Intel (ex.ALTERA), Vicor, Microchip, Texas Instruments, Analog Devices, Mini-Circuits, Amphenol, Glenair.

Сотрудничество с глобальными дистрибьюторами электронных компонентов, предоставляет возможность заказывать и получать с международных складов практически любой перечень компонентов в оптимальные для Вас сроки.

На всех этапах разработки и производства наши партнеры могут получить квалифицированную поддержку опытных инженеров.

Система менеджмента качества компании отвечает требованиям в соответствии с ГОСТ Р ИСО 9001, ГОСТ РВ 0015-002 и ЭС РД 009

**Офис по работе с юридическими лицами:**

105318, г.Москва, ул.Щербаковская д.3, офис 1107, 1118, ДЦ «Щербаковский»

Телефон: +7 495 668-12-70 (многоканальный)

Факс: +7 495 668-12-70 (доб.304)

E-mail: info@moschip.ru

Skype отдела продаж:
moschip.ru
moschip.ru_4
moschip.ru_6
moschip.ru_9