THIS DRAWING IS UNPUBLISHED. RELEASED FOR PUBLICATION 20
© COPYRIGHT 20 BY TYCO ELECTRONICS CORPORATION. ALL RIGHTS RESERVED.

LOC	DIST
AA	22

REVISIONS

P	LTR	DESCRIPTION	DATE	DWN	APVD
	A	REV PER ECO511-0201-04	29JUL2005	AF	SF
	A1	ADDED NEW DASH NUMBER -3	16AUG2010	DZ	MQ.W
	A2	REVISED	25AUG2010	DZ	MQ.W

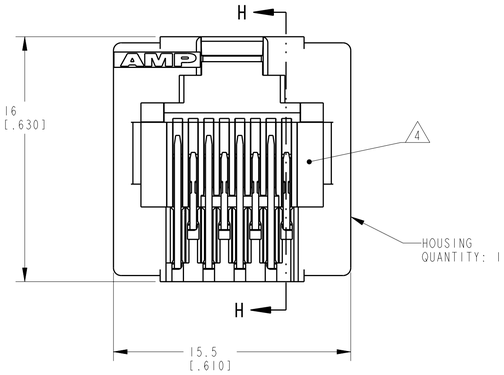

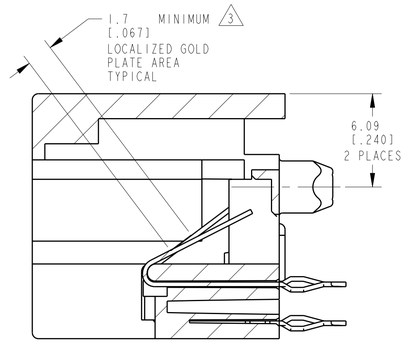

SECTION H-H

1. THERMOPLASTIC, COLOR-BLACK.
2. PHOSPHOR BRONZE
3. 1.27um[.000050] MIN GOLD IN LOCALIZED GOLD PLATE AREA, 2um[.000079] MIN MATTE TIN ON TERMINATION END, BOTH OVER 1.27um[.000050] MIN NICKEL.
4. CAVITY CONFORMS TO FCC 47 CFR 68 PART F.
5. DATUMS ESTABLISHED BY CUSTOMER.
6. DIMENSIONS ESTABLISHED BY CUSTOMER.
7. DRILLED HOLE DIAMETER 1.02±0.03[.040.001]. COPPER THK 0.03-0.08[.001-.003]. TIN THICKNESS 8um[.000315] MIN.
8. PC BOARDS GREATER THAN 1.57[.062] IN THICKNESS MAY REQUIRE SPECIAL EXTRACTION TOOLING, CONSULT ENGINEERING.

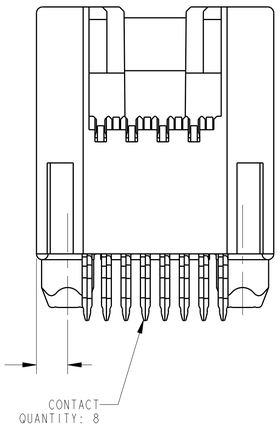

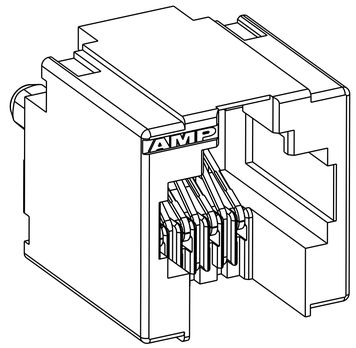

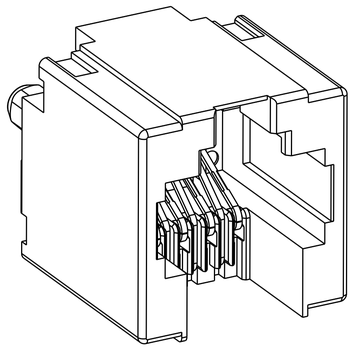

6116201-2 SHOWN

(WITH NO "AMP" LOGO)

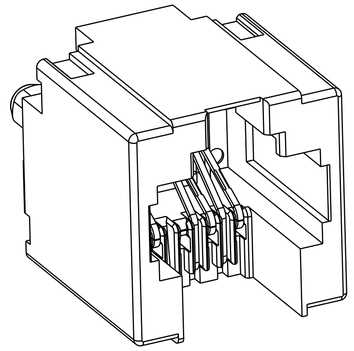

6116201-3 SHOWN

(WITH NO "AMP" LOGO AND NO PIN 5 & 6)

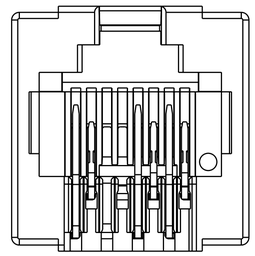

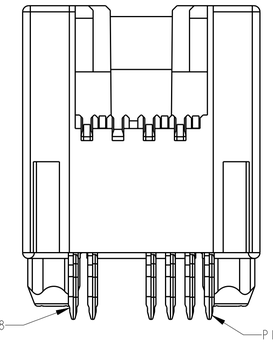

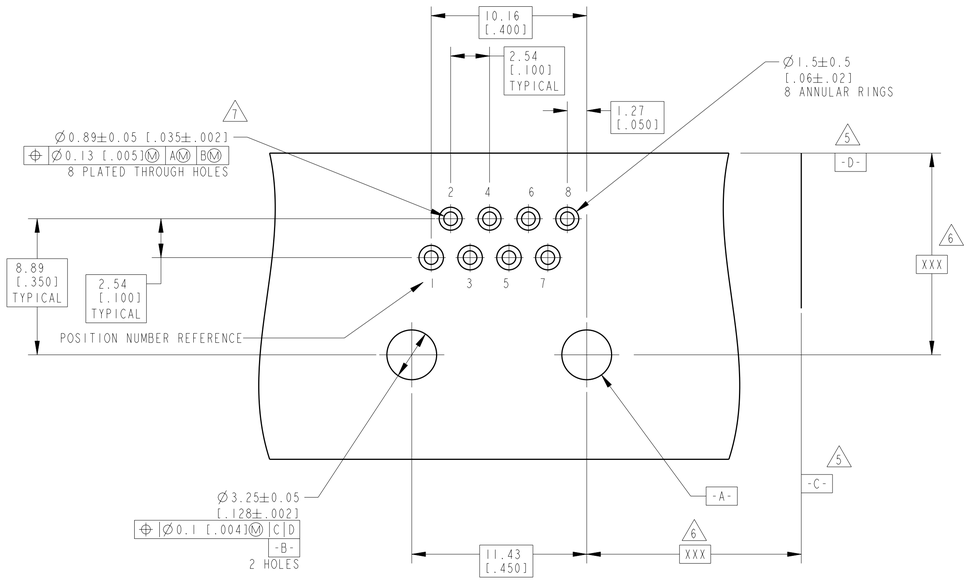

RECOMMENDED
PRINTED CIRCUIT BOARD
LAYOUT

RECOMMENDED PRINTED CIRCUIT BOARD THICKNESS 1.4[.055] MIN 8
COMPONENT SIDE OF PRINTED CIRCUIT BOARD

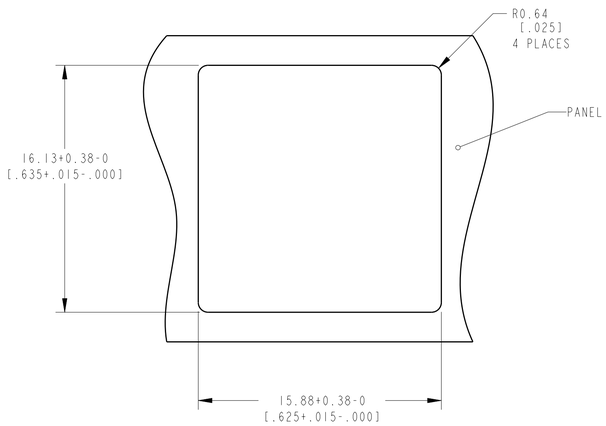

RECOMMENDED
PANEL CUTOUT

NO "AMP" LOGO, NO PIN 5 & 6	6116201-3
NO "AMP" LOGO	6116201-2
AS SHOWN	6116201-1
DESCRIPTION	PART NUMBER

THIS DRAWING IS A CONTROLLED DOCUMENT FOR TYCO ELECTRONICS CORPORATION. IT IS SUBJECT TO CHANGE AND THE CONTROLLING ENGINEERING ORGANIZATION SHOULD BE CONTACTED FOR THE LATEST REVISION.

DIMENSIONS: mm[INCHES]

TOLERANCES UNLESS OTHERWISE SPECIFIED:
0 PLC ±-
1 PLC ±-
2 PLC ±0.13[.005]
3 PLC ±-
4 PLC ±-
ANGLES ±-

MATERIAL
HOUSING: 1
CONTACT: 2

FINISH
CONTACT: 3

DWN 29JUL2005 A. FERNANDEZ - DOCKS
CHK 29JUL2005 J. WESTMAN
APVD 29JUL2005 S. ELICKINGER
PRODUCT SPEC 108-1163-6
APPLICATION SPEC 114-2158
WEIGHT -

Tyco Electronics
TYCO Electronics
Harrisburg, PA 17105-3608

NAME
MODULAR JACK ASSEMBLY, VERTICAL,COMPLIANT PIN,8 POSITION, CATEGORY 5

SIZE	CAGE CODE	DRAWING NO	RESTRICTED TO
A1	00779	C-6116201	-

CUSTOMER DRAWING

SCALE	SHEET	OF	REV
5:1	1	1	A2

WAS 97-8309-44-1

Общество с ограниченной ответственностью «МосЧип» ИНН 7719860671 / КПП 771901001
Адрес: 105318, г.Москва, ул.Щербаковская д.3, офис 1107

Данный компонент на территории Российской Федерации

Вы можете приобрести в компании MosChip.

Для оперативного оформления запроса Вам необходимо перейти по данной ссылке:

http://moschip.ru/get-element

Вы можете разместить у нас заказ для любого Вашего проекта, будь то серийное производство или разработка единичного прибора.

В нашем ассортименте представлены ведущие мировые производители активных и пассивных электронных компонентов.

Нашей специализацией является поставка электронной компонентной базы двойного назначения, продукции таких производителей как XILINX, Intel (ex.ALTERA), Vicor, Microchip, Texas Instruments, Analog Devices, Mini-Circuits, Amphenol, Glenair.

Сотрудничество с глобальными дистрибьюторами электронных компонентов, предоставляет возможность заказывать и получать с международных складов практически любой перечень компонентов в оптимальные для Вас сроки.

На всех этапах разработки и производства наши партнеры могут получить квалифицированную поддержку опытных инженеров.

Система менеджмента качества компании отвечает требованиям в соответствии с ГОСТ Р ИСО 9001, ГОСТ РВ 0015-002 и ЭС РД 009

Офис по работе с юридическими лицами:

105318, г.Москва, ул.Щербаковская д.3, офис 1107, 1118, ДЦ «Щербаковский»

Телефон: +7 495 668-12-70 (многоканальный)

Факс: +7 495 668-12-70 (доб.304)

E-mail: info@moschip.ru

Skype отдела продаж:
moschip.ru
moschip.ru_4
moschip.ru_6
moschip.ru_9