THIS DRAWING IS UNPUBLISHED. RELEASED FOR PUBLICATION 2000
© COPYRIGHT 2000 BY TYCO ELECTRONICS CORPORATION. ALL RIGHTS RESERVED.

LOC	DIST
GW	–

REVISIONS

P	LTR	DESCRIPTION	DATE	DWN	APVD
	A	-	5APR2001	BL	KM
	A1	PN added + Applic. spec. in table + pack. info	27JUN2003	FH	RL
	B	overall connector length corrected	17JUN2004	FH	RL
	B1	REV PER ECO-09-026495	30NOV09	KK	AEG

Connector layout 5

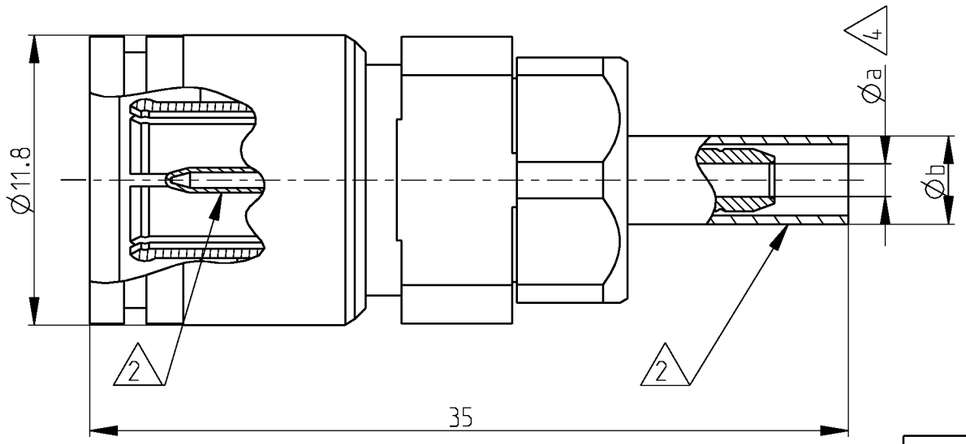

Connector layout 6

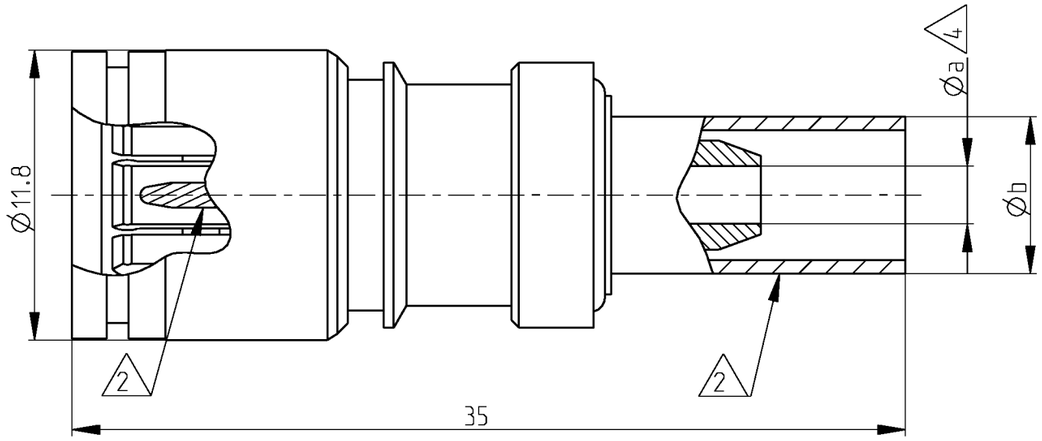

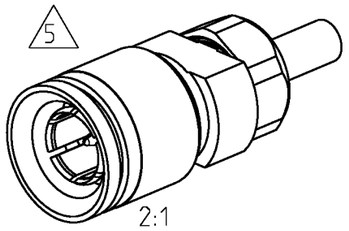

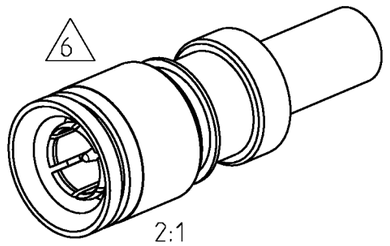

10 OBSOLETE PARTS: OBSOLETE CIS STREAMLINING PER D.RENAUD/D.SINISI

9 Bulk packaging.

8 Tray packaging.

7 Individual packaging.

6 Pre-assembled version.

5 Version with loose parts.

4 Minimum dimension.

3) Mating face according to DIN 47295/CECC 22240.

2 Supplied as loose part.

1) All dimensions are maximum dimensions unless otherwise specified.

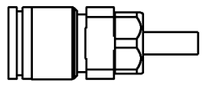

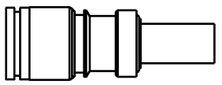

Cross reference table

Old PN	Tyco PN	Application spec.	Description	Material	Plating	Cable type	Øa	Øb
-	~~1460043-1~~ 6 10 9	114-71021	Outer cond.	CuBe	1µm Au min in contact area	02Y (St) CY 0.45/2.0	2.15	5.2
			Center cond.	CuSn6	1µm Au min in contact area			
			Dielectric	PEEK	-			
V23612-B102-P76	1393672-9 6 7	114-71021	Outer cond.	CuBe	1µm Au min in contact area	02Y (St) CY 0.45/2.0	2.15	5.2
			Center cond.	CuSn6	1µm Au min in contact area			
			Dielectric	PEEK	-			
V23612-A102-P76	1393672-3 5 7	114-71019	Outer cond.	CuBe	1µm Au min in contact area	02Y (St) CY 0.45/2.0	2.15	5.2
			Center cond.	CuSn6	1µm Au min in contact area			
			Dielectric	PEEK	-			
V23612-A102-P62	~~1393672-2~~ 5 7	114-71019	Outer cond.	CuBe	1µm Au min in contact area	02Y 12YC (mS) C6Y 0.45/2.0	2.15	5.2
			Center cond.	CuSn6	1µm Au min in contact area			
			Dielectric	PEEK	-			
10 OBSOLETE -	~~1460132-1~~ 5 8	114-71019	Outer cond.	CuBe	1µm Au min in contact area	02YS (St) CHH 0.25/1.2	1.3	3.8
			Center cond.	CuSn6	1µm Au min in contact area			
			Dielectric	PEEK	-	HF 75 0.25/1.15		

THIS DRAWING IS A CONTROLLED DOCUMENT FOR TYCO ELECTRONICS CORPORATION IT IS SUBJECT TO CHANGE AND THE CONTROLLING ENGINEERING ORGANIZATION SHOULD BE CONTACTED FOR THE LATEST REVISION.

DIMENSIONS: mm

TOLERANCES UNLESS OTHERWISE SPECIFIED:
0 PLC ±-
1 PLC ±-
2 PLC ±-
3 PLC ±-
4 PLC ±-
ANGLES ±-

MATERIAL see table
FINISH see table

DWN B. Lenvain 23FEB2001
CHK K. Mattheeuws 5APR2001
APVD R. Leeman 5APR2001
PRODUCT SPEC -
APPLICATION SPEC see table
WEIGHT -

tyco Electronics
Tyco Electronics
Oostkamp - Belgium

NAME
Straigth cable plug
1.6/5.6
(75 ohm)

SIZE	CAGE CODE	DRAWING NO	RESTRICTED TO
A3	00779	C-1393672-3	-

CUSTOMER DRAWING
SCALE 4/1 SHEET 1 OF 1 REV B1

Общество с ограниченной ответственностью «МосЧип» ИНН 7719860671 / КПП 771901001
Адрес: 105318, г.Москва, ул.Щербаковская д.3, офис 1107

Данный компонент на территории Российской Федерации

Вы можете приобрести в компании MosChip.

Для оперативного оформления запроса Вам необходимо перейти по данной ссылке:

http://moschip.ru/get-element

Вы можете разместить у нас заказ для любого Вашего проекта, будь то серийное производство или разработка единичного прибора.

В нашем ассортименте представлены ведущие мировые производители активных и пассивных электронных компонентов.

Нашей специализацией является поставка электронной компонентной базы двойного назначения, продукции таких производителей как XILINX, Intel (ex.ALTERA), Vicor, Microchip, Texas Instruments, Analog Devices, Mini-Circuits, Amphenol, Glenair.

Сотрудничество с глобальными дистрибьюторами электронных компонентов, предоставляет возможность заказывать и получать с международных складов практически любой перечень компонентов в оптимальные для Вас сроки.

На всех этапах разработки и производства наши партнеры могут получить квалифицированную поддержку опытных инженеров.

Система менеджмента качества компании отвечает требованиям в соответствии с ГОСТ Р ИСО 9001, ГОСТ РВ 0015-002 и ЭС РД 009

Офис по работе с юридическими лицами:

105318, г.Москва, ул.Щербаковская д.3, офис 1107, 1118, ДЦ «Щербаковский»

Телефон: +7 495 668-12-70 (многоканальный)

Факс: +7 495 668-12-70 (доб.304)

E-mail: info@moschip.ru

Skype отдела продаж:
moschip.ru
moschip.ru_4
moschip.ru_6
moschip.ru_9