THIS DRAWING IS UNPUBLISHED. RELEASED FOR PUBLICATION 20
© COPYRIGHT 20 BY TYCO ELECTRONICS CORPORATION. ALL RIGHTS RESERVED.

| LOC | DIST |
|---|---|
| DS | – |

REVISIONS

| P | LTR | DESCRIPTION | DATE | DWN | APVD |
|---|---|---|---|---|---|
| | A | RELEASED | 01.OCT'09 | SC | JK |

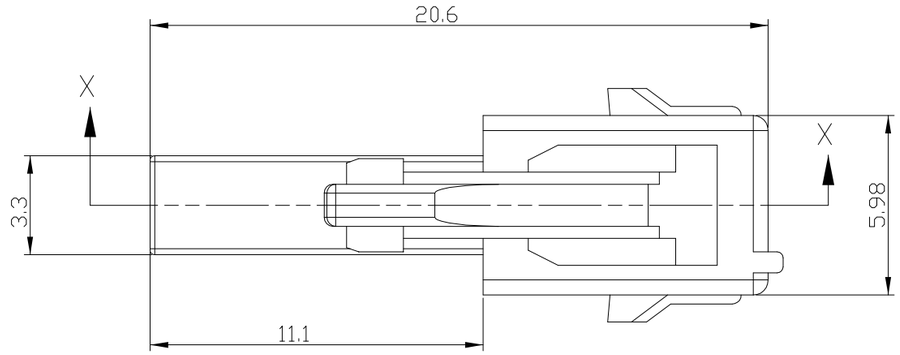


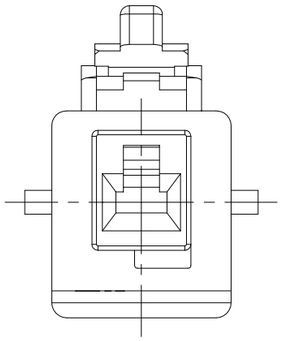

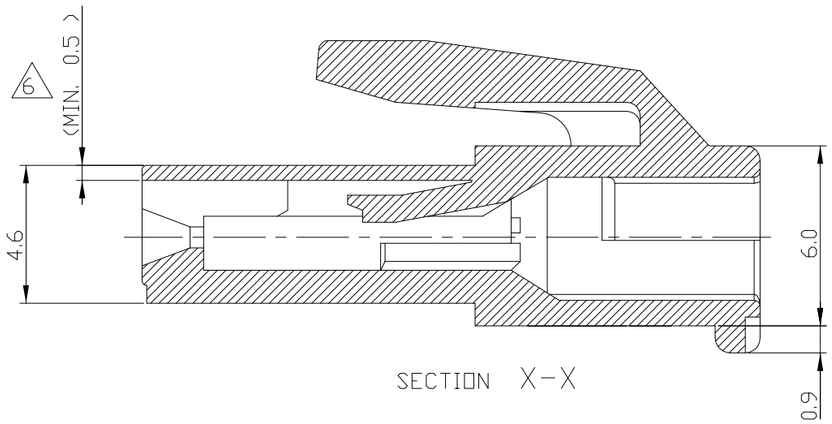


SECTION X-X

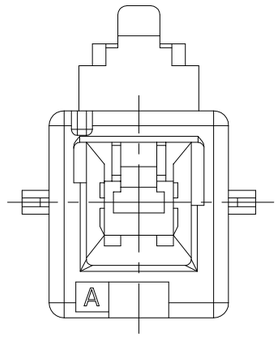


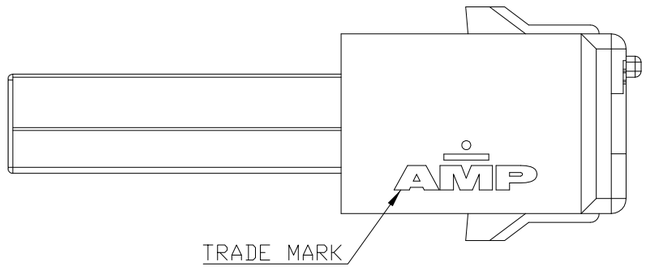


NOTE;
1.APPLICABLE CONTACT P/N
  -REC CONTACT:177915- □(AWG#16-#20)
  :177914- □(AWG#22-#26)
2.MATING CONN.P/N
  -TAB CONTACT:177917- □(AWG#16-#20)
  177916- □(AWG#22-#26)
3.APPLICABLE DOUBLE LOCK PLATE:316770-1
  *IT SHOULD BE USED CERTAINLY WHEN CABLE ASS'Y
4.GENERAL TOLERANCES:±0.3
5.ACCORDING TO IEC 60335-1 4.2 EDITION
  -PART MEETS GWT 750°& 850°C.
  -MATERIAL MEETS BALL PRESSURE TESTING AT 125°C.
  -MATERIAL HAS CTI VALUE OF 250V.
6.MIN.THICKNESS OF INSULATING WALL

| P/N | COLOR |
|---|---|
| 2005246-9 | BLACK |
| 2005246-6 | BLUE |
| 2005246-4 | YELLOW |
| 2005246-2 | RED |
| 2005246-1 | NATURAL |

THIS DRAWING IS A CONTROLLED DOCUMENT FOR TYCO ELECTRONICS CORPORATION IT IS SUBJECT TO CHANGE AND THE CONTROLLING ENGINEERING ORGANIZATION SHOULD BE CONTACTED FOR THE LATEST REVISION.

DIMENSIONS: mm

TOLERANCES UNLESS OTHERWISE SPECIFIED

| | |
|---|---|
| 0 PLC | ±- |
| 1 PLC | ±0.1 |
| 2 PLC | ±0.01 |
| 3 PLC | ±0.001 |
| 4 PLC | ±0.0001 |
| ANGLES | ±- |

MATERIAL PA66 (UL94V-0)

FINISH –

DWN SC KIM
CHK BW KANG
APVD JK SONG
PRODUCT SPEC 108-61106
APPLICATION SPEC –
WEIGHT –

Tyco Electronics
AMP KOREA
Kyungsan, Korea

NAME PDL 1P PLUG HSG (GWT)

| SIZE | CAGE CODE | DRAWING NO | RESTRICTED TO |
|---|---|---|---|
| A3 | 00779 | C- 2005246 | – |

CUSTOMER DRAWING | SCALE 5:1 | SHEET 1 OF 1 | REV A

Общество с ограниченной ответственностью «МосЧип» ИНН 7719860671 / КПП 771901001
Адрес: 105318, г.Москва, ул.Щербаковская д.3, офис 1107

**Данный компонент на территории Российской Федерации**

**Вы можете приобрести в компании MosChip.**

Для оперативного оформления запроса Вам необходимо перейти по данной ссылке:

http://moschip.ru/get-element

Вы можете разместить у нас заказ для любого Вашего проекта, будь то серийное производство или разработка единичного прибора.

В нашем ассортименте представлены ведущие мировые производители активных и пассивных электронных компонентов.

Нашей специализацией является поставка электронной компонентной базы двойного назначения, продукции таких производителей как XILINX, Intel (ex.ALTERA), Vicor, Microchip, Texas Instruments, Analog Devices, Mini-Circuits, Amphenol, Glenair.

Сотрудничество с глобальными дистрибьюторами электронных компонентов, предоставляет возможность заказывать и получать с международных складов практически любой перечень компонентов в оптимальные для Вас сроки.

На всех этапах разработки и производства наши партнеры могут получить квалифицированную поддержку опытных инженеров.

Система менеджмента качества компании отвечает требованиям в соответствии с ГОСТ Р ИСО 9001, ГОСТ РВ 0015-002 и ЭС РД 009

**Офис по работе с юридическими лицами:**

105318, г.Москва, ул.Щербаковская д.3, офис 1107, 1118, ДЦ «Щербаковский»

Телефон: +7 495 668-12-70 (многоканальный)

Факс: +7 495 668-12-70 (доб.304)

E-mail: info@moschip.ru

Skype отдела продаж:
moschip.ru
moschip.ru_4
moschip.ru_6
moschip.ru_9