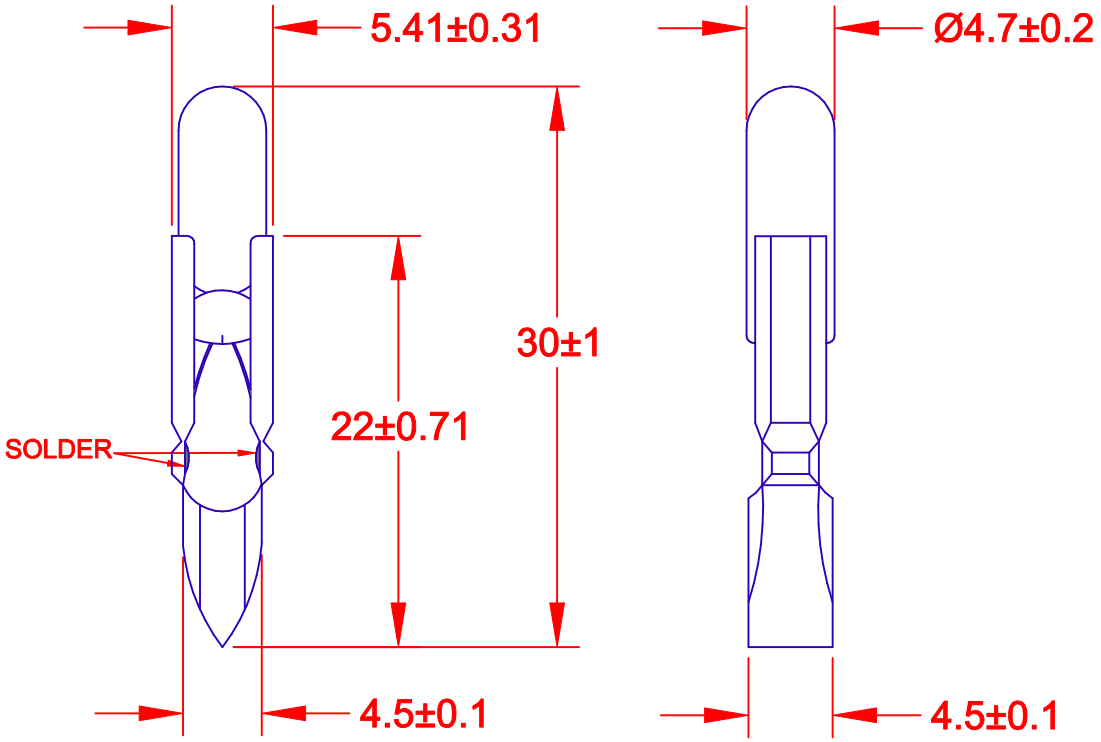

JKL LAMP NUMBER	VOLTS RATED	AMPS ±10%	MSCP ±25%	LUMENS ±25%	AVERAGE LIFE HRS.	FILAMENT TYPE
SM0640L	6.0	.040	.048	0.60	5,000	C-2R
SM0650L	6.0	.050	.080	1.01	5,000	C-2R
SM06200L	6.0	.200	.344	4.20	5,000	C-2V
SM1220L	12.0	.020	.032	0.40	5,000	C-2V
SM1240L	12.0	.040	.088	1.11	5,000	C-2V
SM1250L	12.0	.050	.159	2.00	5,000	C-2V
SM12100L	12.0	.100	.255	3.21	5,000	C-2V
SM2420L	24.0	.020	.064	0.80	5,000	C-2F
SM2430L	24.0	.030	.159	2.00	5,000	C-2F
SM2440L	24.0	.040	.239	3.00	5,000	C-2F
SM2450L	24.0	.050	.279	3.51	5,000	C-2F
SM2480L	24.0	.080	.374	4.70	5,000	C-2F
SM2840L	28.0	.040	.303	3.81	5,000	C-2F
SM2850L	28.0	.050	.279	3.51	5,000	C-2F
SM3020L	30.0	.020	.104	1.31	5,000	C-2F
SM3040L	30.0	.040	.287	3.61	5,000	C-2F
SM3620L	36.0	.020	.143	1.80	5,000	C-2F
SM3640L	36.0	.040	.358	4.50	5,000	C-2F
SM3650L	36.0	.050	.400	5.10	5,000	C-2F
SM4820L	48.0	.020	.127	1.60	5,000	CC-2F
SM6020L	60.0	.020	.191	2.40	5,000	CC-2F

REV. NO.	DESCRIPTION/ECO NUMBER	APPV'D DATE
	RELEASED	8/16/00

METRIC
THIRD ANGLE PROJECTION

DIMENSIONS ARE IN MILLIMETERS
TOLERANCE UNLESS OTHERWISE SPECIFIED
1 PL +/- 0.2
2 PL +/-
ANGLE +/- 0

JKL COMPONENTS CORPORATION

TITLE T-1 1/2 TELEPHONE SLIDE BASE LILIPUT T5.5

DRAWN BY	APPV'D BY	DATE	SIZE	FSCM NO.	DRAWING NO.
L. WENGSTROM	QC	8/16/00	A	55335	SLIDE BASE LILIPUT T5.5

- CAD DRAWING -
MANUAL REVISIONS NOT PERMITTED

SCALE	RELEASED DATE	REVISION DATE	REV. NO.	SHEET
NONE	8/16/00			1 OF 1

Общество с ограниченной ответственностью «МосЧип» ИНН 7719860671 / КПП 771901001
Адрес: 105318, г.Москва, ул.Щербаковская д.3, офис 1107

Данный компонент на территории Российской Федерации

Вы можете приобрести в компании MosChip.

Для оперативного оформления запроса Вам необходимо перейти по данной ссылке:

http://moschip.ru/get-element

Вы можете разместить у нас заказ для любого Вашего проекта, будь то серийное производство или разработка единичного прибора.

В нашем ассортименте представлены ведущие мировые производители активных и пассивных электронных компонентов.

Нашей специализацией является поставка электронной компонентной базы двойного назначения, продукции таких производителей как XILINX, Intel (ex.ALTERA), Vicor, Microchip, Texas Instruments, Analog Devices, Mini-Circuits, Amphenol, Glenair.

Сотрудничество с глобальными дистрибьюторами электронных компонентов, предоставляет возможность заказывать и получать с международных складов практически любой перечень компонентов в оптимальные для Вас сроки.

На всех этапах разработки и производства наши партнеры могут получить квалифицированную поддержку опытных инженеров.

Система менеджмента качества компании отвечает требованиям в соответствии с ГОСТ Р ИСО 9001, ГОСТ РВ 0015-002 и ЭС РД 009

Офис по работе с юридическими лицами:

105318, г.Москва, ул.Щербаковская д.3, офис 1107, 1118, ДЦ «Щербаковский»

Телефон: +7 495 668-12-70 (многоканальный)

Факс: +7 495 668-12-70 (доб.304)

E-mail: info@moschip.ru

Skype отдела продаж:
moschip.ru
moschip.ru_4
moschip.ru_6
moschip.ru_9