THESE DRAWINGS ARE THE PROPERTY OF QUALTEK ELECTRONICS AND NOT TO BE REPRODUCED FOR OR COMMUNICATED TO A THIRD PARTY WITHOUT THE EXPRESS WRITTEN PERMISSION OF AN OFFICER OF QUALTEK ELECTRONICS.

REVISION			
REV.	DESCRIPTION	DATE	APPROVED
B	Updated Specifications	03-22-11	LY
C	Updated Graphics and Cord Specifications	09-16-11	LY

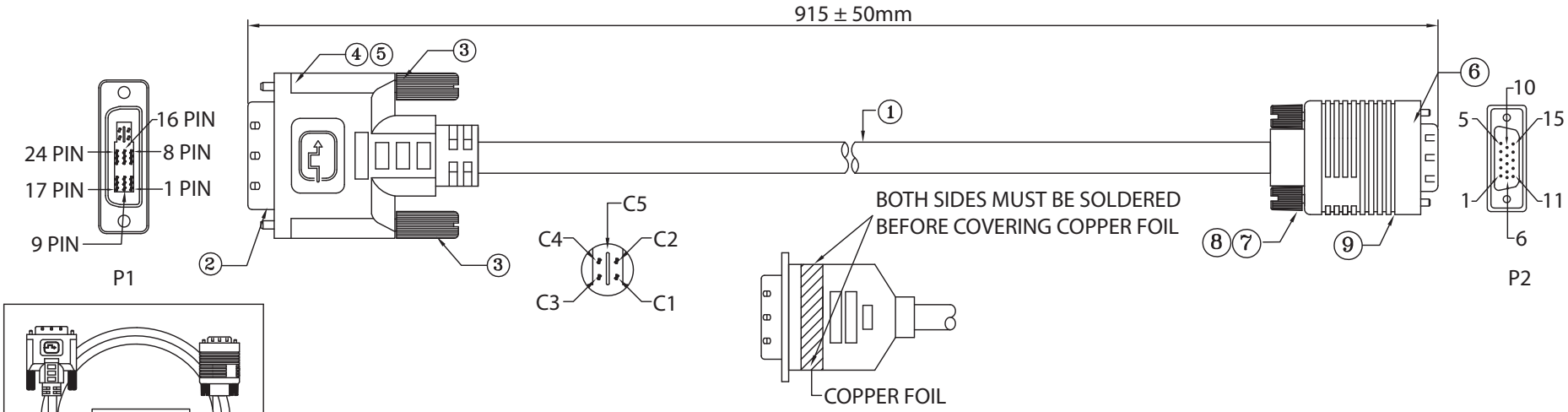

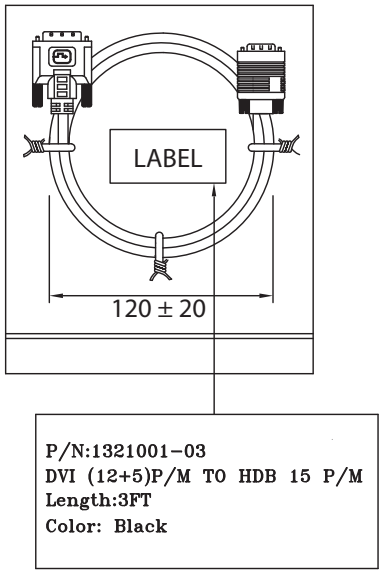

WIRE ARRANGEMENT		
P1	COLOR	P2
C1	RED COAXIAL	1
C2	GREEN COAXIAL	2
C3	BLUE COAXIAL	3
C4	WHITE	13
C5	RED COAXIAL SHIELD	6
	GREEN COAXIAL SHIELD	7
	BLUE COAXIAL SHIELD	8
6	GREEN	15
7	ORANGE	12
8	BROWN	14
15	BLACK	10
		5
14	RED	9
16		
CASE	BRAID SHIELD	CASE

CONTROLLED

No.	PARTS NAME	SPECIFICATION STANDARD	QTY	
①	CABLE UL2919	O.D.: 7.3 ± 0.2mm BLACK COLOR	1	
②	CONN 1 DVI (12+5)P/M BLACK	AU FLASH. PIN BRASS FRONT GOLD FLASH BACK TIN PLATED	1	
③	SCREW	#4-40UNC MOLDED BLACK COLOR	2	
④	PLASTIC HOOD	BLACK		
⑤	SHIELD CASE	TIN PLATED 0.4t ID=Ø8.0mm		
⑥	CONN 2 HDB15P/M	3R 15PIN , BLACK COLOR	1	
⑦	SCREW	#4-40UNC MOLDED BLACK COLOR	2	
⑧	SHIELD CASE	MUST BE SOLDERED 360°		
⑨	PLASTIC HOOD	BLACK		

NOTES:
1. CABLE: UL2919
   (28AWGx1PxS+AM)x3C+28AWGx4C+28AWGx1P+AB (85% AL)
   OUTER JACKET: BLACK, OD: 7.3 ± 0.2mm
2. CONNECTORS: DVI (12+5)P/M - HDB15P/M
3. ELECTRICAL TEST:
   <1>.100% OPEN SHORT & MISS WIRE TEST
   <2>.INSULATION RESISTANCE: DC400V/0.01s 10M ohm MIN.
   <3>.CONDUCTOR RESISTANCE: 3 ohm MAX.
4. PACKING: 1PC/POLYBAG
5. RoHS COMPLIANT

Dim range (mm)	Tolerance +/- (mm)
0-1	0.15
1-6	0.20
6-18	0.30
18-50	0.50
50-120	0.70
120-250	0.90
250-500	1.20

Qualtek Electronics Corp.
WCI DIVISION

Part Number: 1321001-03 RoHS Compliant

Description: DVI (12+5)P/M - HDB15P/M

	UNIT: mm	REV. C
Drawn / Date	Checked / Date	Approved / Date
B. Grubb 01-24-07	01-24-07	JJH / 01-24-07

Общество с ограниченной ответственностью «МосЧип» ИНН 7719860671 / КПП 771901001
Адрес: 105318, г.Москва, ул.Щербаковская д.3, офис 1107

Данный компонент на территории Российской Федерации

Вы можете приобрести в компании MosChip.

Для оперативного оформления запроса Вам необходимо перейти по данной ссылке:

http://moschip.ru/get-element

Вы можете разместить у нас заказ для любого Вашего проекта, будь то серийное производство или разработка единичного прибора.

В нашем ассортименте представлены ведущие мировые производители активных и пассивных электронных компонентов.

Нашей специализацией является поставка электронной компонентной базы двойного назначения, продукции таких производителей как XILINX, Intel (ex.ALTERA), Vicor, Microchip, Texas Instruments, Analog Devices, Mini-Circuits, Amphenol, Glenair.

Сотрудничество с глобальными дистрибьюторами электронных компонентов, предоставляет возможность заказывать и получать с международных складов практически любой перечень компонентов в оптимальные для Вас сроки.

На всех этапах разработки и производства наши партнеры могут получить квалифицированную поддержку опытных инженеров.

Система менеджмента качества компании отвечает требованиям в соответствии с ГОСТ Р ИСО 9001, ГОСТ РВ 0015-002 и ЭС РД 009

Офис по работе с юридическими лицами:

105318, г.Москва, ул.Щербаковская д.3, офис 1107, 1118, ДЦ «Щербаковский»

Телефон: +7 495 668-12-70 (многоканальный)

Факс: +7 495 668-12-70 (доб.304)

E-mail: info@moschip.ru

Skype отдела продаж:
moschip.ru
moschip.ru_4
moschip.ru_6
moschip.ru_9