THIS DRAWING IS UNPUBLISHED. RELEASED FOR PUBLICATION 20
© COPYRIGHT 20 - ALL RIGHTS RESERVED.

LOC	DIST
FT	0

REVISIONS

P	LTR	DESCRIPTION	DATE	DWN	APVD
	D2	REVISED PER ECO-12-007964	02MAY2012	KH	MS

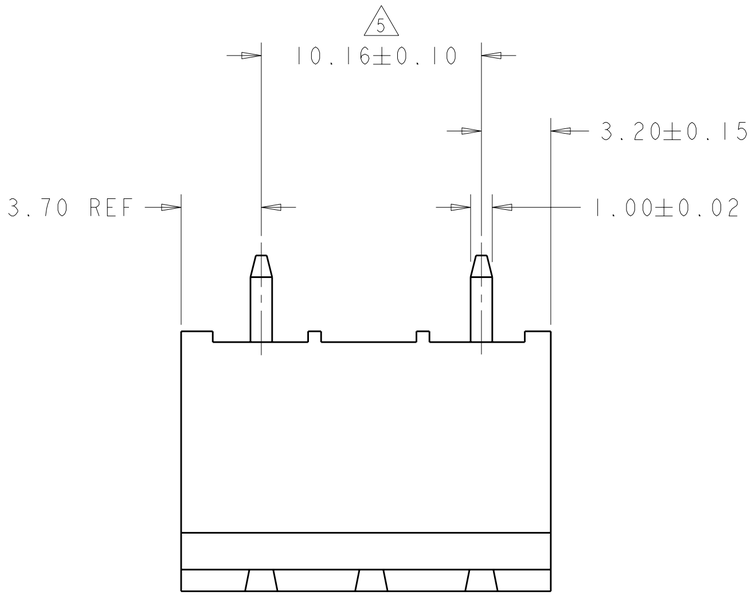

1 MATERIALS
HOUSING: PA 6-6, UL 94-V0, COLOR: SEE TABLE
CONTACT: COPPER ALLOY, FINISH: SEE TABLE

2. SUITABLE FOR 1,6-2,4mm PC BOARD THICKNESS.

3. RECOGNIZED UNDER THE COMPONENT PROGRAM OF UNDERWRITERS LABORATORIES INC. FILE N° E60677

4. IMQ CERTIFICATE WITH SURVEILLANCE IN CONFORMITY WITH IEC 998-1/998-2-1.

5 NOT CUMULATIVE TOLERANCE.

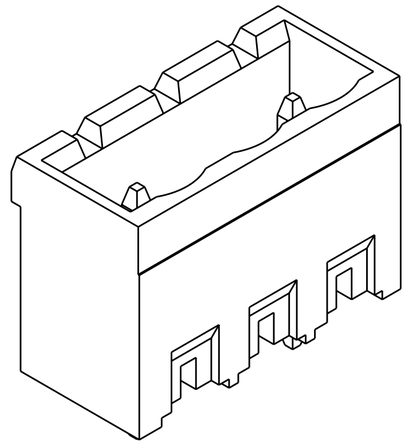

282828-2 AS SHOWN

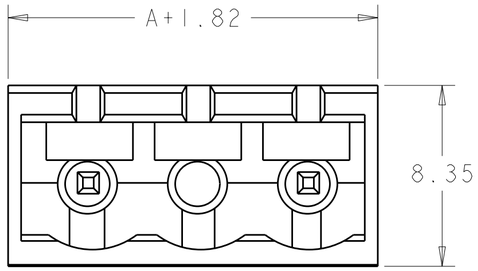

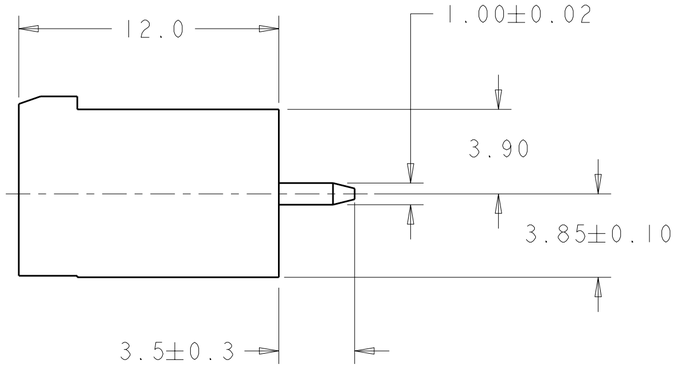

HOUSING COLOR	CONTACT FINISH	A	NO OF POSN	PART NUMBER
BLACK	TIN PLATED	$35.56^{+0.25}_{-0.15}$	4	2-282828-4
GREEN	0.00076 GOLD PLATED	$15.24^{+0.20}_{-0.10}$	2	1-282828-4
GREEN	TIN PLATED	$127.00^{+0.40}_{-0.25}$	13	1-282828-3
GREEN		$116.84^{+0.40}_{-0.25}$	12	1-282828-2
GREEN		$106.68^{+0.40}_{-0.25}$	11	1-282828-1
GREEN		$96.52^{+0.40}_{-0.25}$	10	1-282828-0
GREEN		$86.36^{+0.35}_{-0.25}$	9	282828-9
GREEN		$76.20^{+0.35}_{-0.25}$	8	282828-8
GREEN		$66.04^{+0.35}_{-0.20}$	7	282828-7
GREEN		$55.88^{+0.30}_{-0.20}$	6	282828-6
GREEN		$45.72^{+0.30}_{-0.20}$	5	282828-5
GREEN		$35.56^{+0.25}_{-0.15}$	4	282828-4
GREEN		$25.40^{+0.25}_{-0.15}$	3	282828-3
GREEN		$15.24^{+0.20}_{-0.10}$	2	282828-2

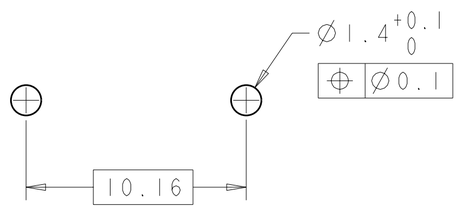

RECOMMENDED PC BOARD LAYOUT

THIS DRAWING IS A CONTROLLED DOCUMENT.

DIMENSIONS: mm

TOLERANCES UNLESS OTHERWISE SPECIFIED:
0 PLC ±-
1 PLC ±.3
2 PLC ±.25
3 PLC ±-
4 PLC ±-
ANGLES ±2

MATERIAL 1 -
FINISH 1 -

DWN 31JUL2001 E. ZANOLINI
CHK 31JUL2001 D. BIEVENOUR
APVD 31JUL2001 D. BIEVENOUR
PRODUCT SPEC 108-20166
APPLICATION SPEC 114-20079
WEIGHT -

TE Connectivity

NAME TERMINAL BLOCK HEADER ASSEMBLY 180 DEG CLOSED ENDS 10.16mm PITCH

SIZE A2 | CAGE CODE 00779 | DRAWING NO C-282828 | RESTRICTED TO -

CUSTOMER DRAWING | SCALE 5:1 | SHEET 1 OF 1 | REV D2

1471-9 (3/11)

Pro/ENGINEER DRAWING

Общество с ограниченной ответственностью «МосЧип» ИНН 7719860671 / КПП 771901001
Адрес: 105318, г.Москва, ул.Щербаковская д.3, офис 1107

Данный компонент на территории Российской Федерации

Вы можете приобрести в компании MosChip.

Для оперативного оформления запроса Вам необходимо перейти по данной ссылке:

http://moschip.ru/get-element

Вы можете разместить у нас заказ для любого Вашего проекта, будь то серийное производство или разработка единичного прибора.

В нашем ассортименте представлены ведущие мировые производители активных и пассивных электронных компонентов.

Нашей специализацией является поставка электронной компонентной базы двойного назначения, продукции таких производителей как XILINX, Intel (ex.ALTERA), Vicor, Microchip, Texas Instruments, Analog Devices, Mini-Circuits, Amphenol, Glenair.

Сотрудничество с глобальными дистрибьюторами электронных компонентов, предоставляет возможность заказывать и получать с международных складов практически любой перечень компонентов в оптимальные для Вас сроки.

На всех этапах разработки и производства наши партнеры могут получить квалифицированную поддержку опытных инженеров.

Система менеджмента качества компании отвечает требованиям в соответствии с ГОСТ Р ИСО 9001, ГОСТ РВ 0015-002 и ЭС РД 009

Офис по работе с юридическими лицами:

105318, г.Москва, ул.Щербаковская д.3, офис 1107, 1118, ДЦ «Щербаковский»

Телефон: +7 495 668-12-70 (многоканальный)

Факс: +7 495 668-12-70 (доб.304)

E-mail: info@moschip.ru

Skype отдела продаж:
moschip.ru
moschip.ru_4
moschip.ru_6
moschip.ru_9