VAC VACUUMSCHMELZE	**DATENBLATT / Specification**	**Sach Nr.:** Item no.: **T60403-K4081-X008**

K-Nr.: K-no.: 25934	**Powerline Transformer**	Datum: Date: 22.07.2014
Kunde: Customer Standard Type	Kd. Sach Nr.: Customers part no.:	Seite Page 1 von of 2

Maßbild (mm): Mechanical outline — Freimaßtoleranz DIN ISO 2768-c, General tolerances

Connections:
No. 1, 4, 5, 8

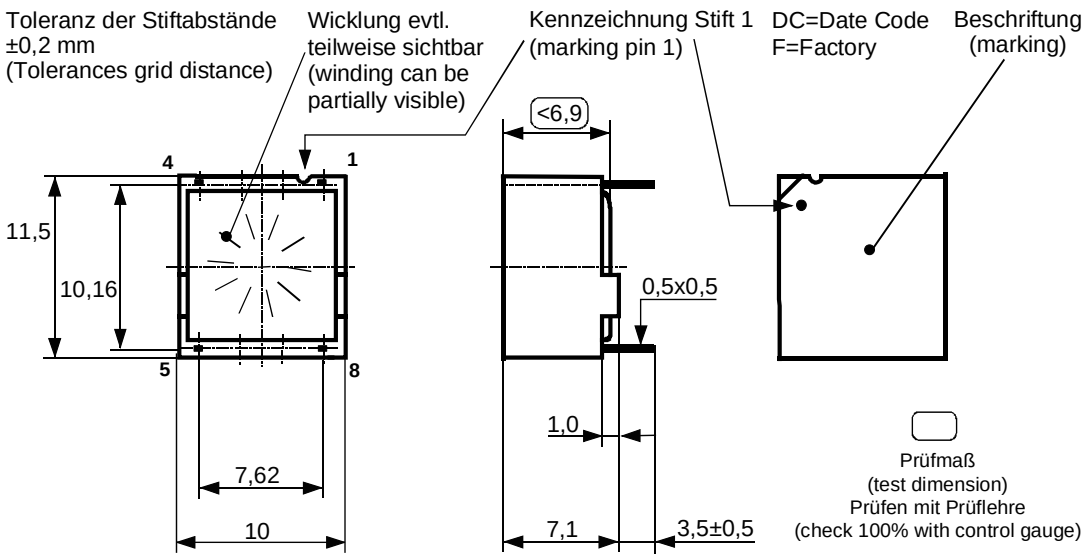

Beschriftung:
marking

VAC
4081X008
F DC

Anschlußschema:
Schematic diagram

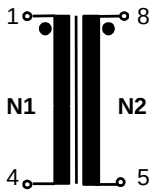

Turns ratio = 1,36 : 1

Betriebsdaten/Charakteristische Daten (Richtwerte):
Operational data/characteristic data (nominal values):

f = 10 kHz … 1 MHz

I_{RMS} < 32 mA (50/60Hz) (related to N2)

R_{Cu1} ≤ 170 mΩ; R_{Cu2} ≤ 130 mΩ

L_{S1-2} ≤ 0,8 µH; C_{K1-2} ≤ 25 pF

Betriebstemperatur/ Operating temperature: -40 °C ... +85 °C
Lagertemperatur/ Storage temperature: -40 °C ... +85 °C

Inspection: (V: 100%-Test; AQL...: DIN ISO 2859-Teil1; SC = significant characteristic)

See page 2

Weitere Vorschriften:
Applicable documents

Datum	Name	Index	Änderung
22.07.14	Pf.	81	Characteristic data: I_{DC} < 32 mA changed to I_{RMS} < 32 mA (50/60Hz). Lapidary change.
25.11.13	Bs	81	Height oft the component changed from <6.5 ➔ <6.9, lapidary change

Hrsg.: KB-E editor	Bearb: Bs designer		KB-PM: Pf. check			freig.: HH released

Weitergabe sowie Vervielfältigung dieser Unterlage, Verwertung und Mitteilung ihres Inhalts nicht gestattet, soweit nicht ausdrücklich zugestanden. Zuwiderhandlungen verpflichten zu Schadenersatz. Alle Rechte für den Fall der Patenterteilung oder GM-Eintragung vorbehalten

Copying of this document, disclosing it to third parties or using the contents there for any purposes without express written authorization by use illegally forbidden. Any offenders are liable to pay all relevant damages.

Inspection: (V: 100%-Test; AQL...: DIN ISO 2859-Teil1; SC = significant characteristic)

1) (V) M3014: $U_{p,r.m.s.}$ = 5,5 kV, 2s, N1 vs N2

2) (V) M3011/6: Polarity / Turns ratio: Tolerance ± 2% (SC)

3) (AQL 0,25) M3011/1: L_2 = 1,2 mH ± 30%, f = 10 kHz, $U_{AC,r.m.s.}$ =100 mV

4) (Fix 05) M3290: Solderability acc. to chapter 1

5) (V) M3200: Mechanical test of winding height 6,9 mm

Type test:

1) (Fix 05) M3014: High voltage test

$U_{p,r.m.s.}$ = 6 kV, 1 min, N1 vs N2,

Tested parts should be scrapped.

2) (Fix 05) M3292: Resistance to soldering heat acc. to chapter 1

Tested parts should be scrapped.

Measurements after temperature balance of the test samples at room temperature

Applicable documents:

Designed, manufactured and tested in accordance with EN 60950-1 and complies with the standards.
Parameters: Reinforced insulation: N1 – N2
Working voltage $U_{r.m.s.}$ = 250 V Material group: 3
Overvoltage category: 3 Pollution degree: 2

Housing material, casting resin and wire UL - listed

Weitergabe sowie Vervielfältigung dieser Unterlage, Verwertung und Mitteilung ihres Inhalts nicht gestattet, soweit nicht ausdrücklich zugestanden. Zuwiderhandlungen verpflichten zu Schadenersatz. Alle Rechte für den Fall der Patenterteilung oder GM-Eintragung vorbehalten

Copying of this document, disclosing it to third parties or using the contents there for any purposes without express written authorization by use illegally forbidden. Any offenders are liable to pay all relevant damages.

Общество с ограниченной ответственностью «МосЧип» ИНН 7719860671 / КПП 771901001
Адрес: 105318, г.Москва, ул.Щербаковская д.3, офис 1107

Данный компонент на территории Российской Федерации

Вы можете приобрести в компании MosChip.

Для оперативного оформления запроса Вам необходимо перейти по данной ссылке:

http://moschip.ru/get-element

Вы можете разместить у нас заказ для любого Вашего проекта, будь то серийное производство или разработка единичного прибора.

В нашем ассортименте представлены ведущие мировые производители активных и пассивных электронных компонентов.

Нашей специализацией является поставка электронной компонентной базы двойного назначения, продукции таких производителей как XILINX, Intel (ex.ALTERA), Vicor, Microchip, Texas Instruments, Analog Devices, Mini-Circuits, Amphenol, Glenair.

Сотрудничество с глобальными дистрибьюторами электронных компонентов, предоставляет возможность заказывать и получать с международных складов практически любой перечень компонентов в оптимальные для Вас сроки.

На всех этапах разработки и производства наши партнеры могут получить квалифицированную поддержку опытных инженеров.

Система менеджмента качества компании отвечает требованиям в соответствии с ГОСТ Р ИСО 9001, ГОСТ РВ 0015-002 и ЭС РД 009

Офис по работе с юридическими лицами:

105318, г.Москва, ул.Щербаковская д.3, офис 1107, 1118, ДЦ «Щербаковский»

Телефон: +7 495 668-12-70 (многоканальный)

Факс: +7 495 668-12-70 (доб.304)

E-mail: info@moschip.ru

Skype отдела продаж:
moschip.ru
moschip.ru_4
moschip.ru_6
moschip.ru_9