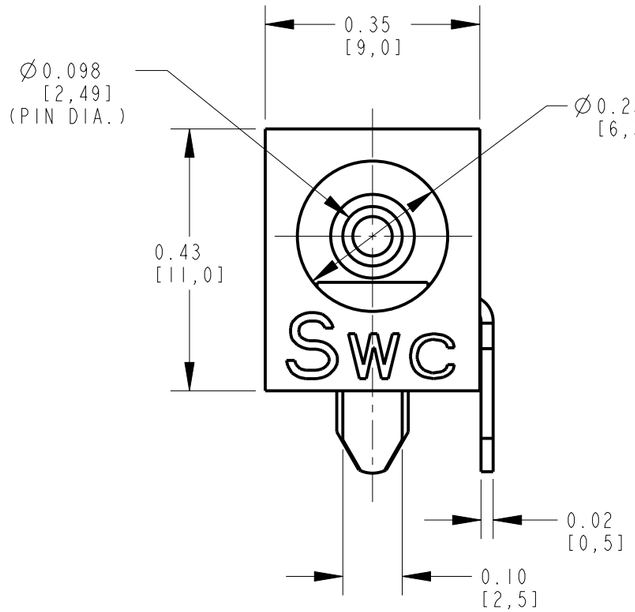

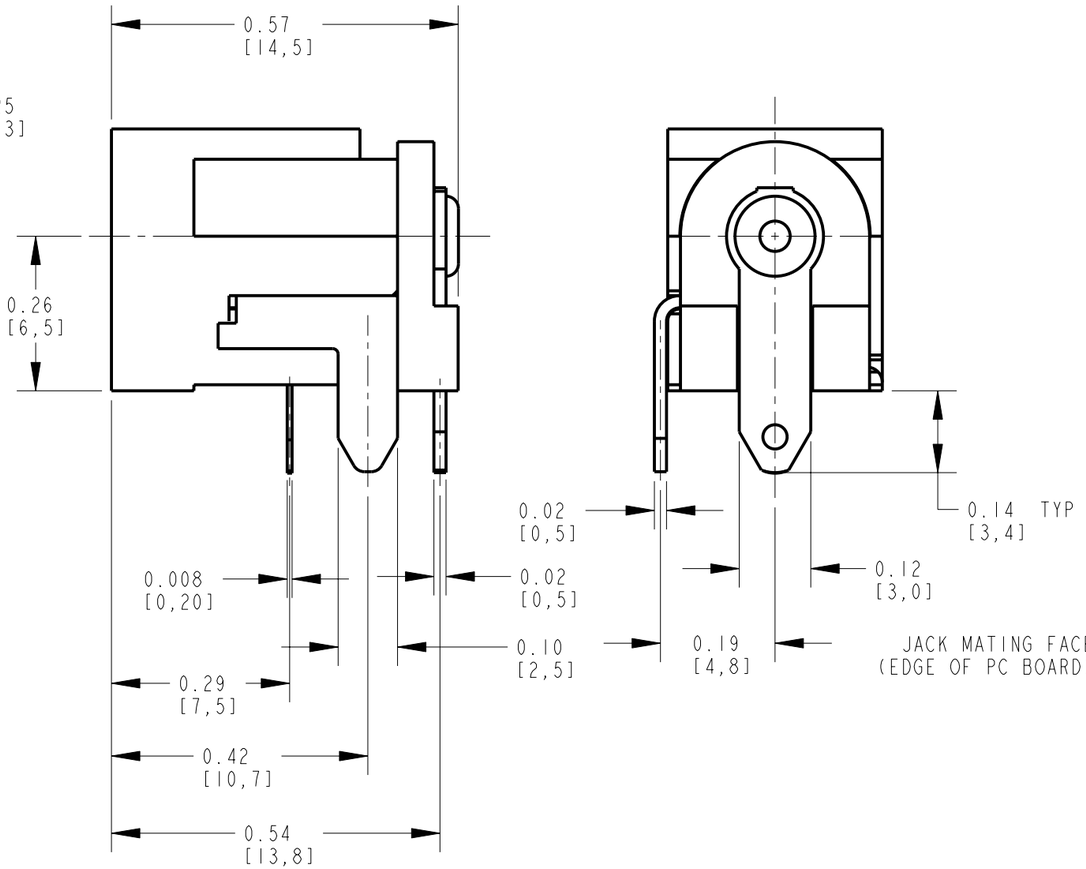

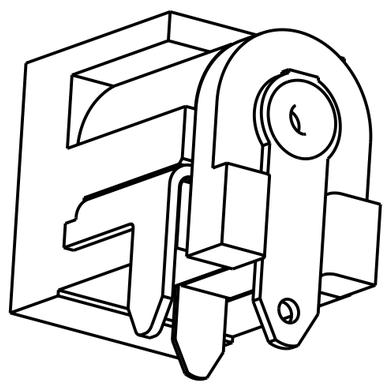

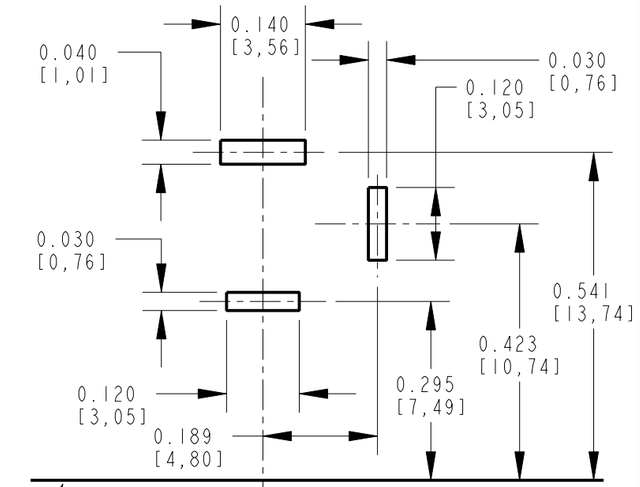

RECOMMENDED PC BOARD LAYOUT
(COMPONENT SIDE)

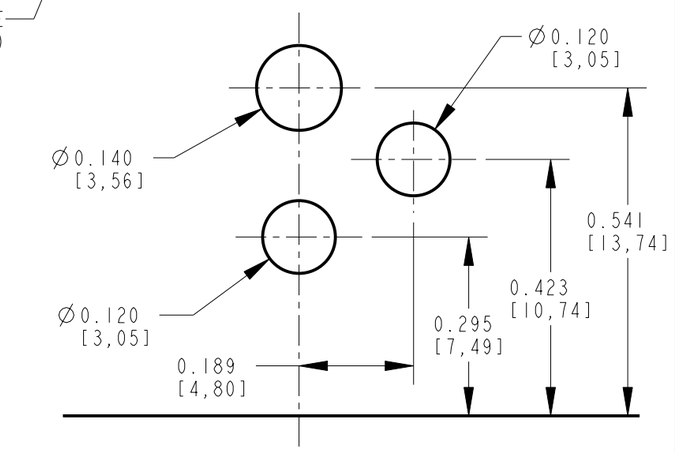

ALTERNATE PC BOARD LAYOUT
(COMPONENT SIDE)

CUSTOMER DRAWING

NOTES:

1. THIS PRODUCT IS RoHS COMPLIANT

2. MATERIALS:

HOUSING AND COVER: HIGH GRADE THERMOPLASTIC, UL94V-0 RATED, COLOR BLACK;
CENTER PIN: BRASS, NICKEL PLATED PER QQ-N-290, CLASS 1;
PIN AND SHUNT TERMINALS: BRASS, SILVER PLATED PER QQ-S-365,
SLEEVE SPRING: SPRING COPPER ALLOY, SILVER PLATED PER QQ-S-365,

3. SPECIFICATIONS:

LIFE: 5000 CYCLES;
INSERTION FORCE: 5 LB [2.3 KG] MAX;
WITHDRAWAL FORCE: 0.5 LB [0.2 KG] MIN;
CONTACT RESISTANCE: 30 MILLIOHM MAX, 60 MILLIOHM MAX. AFTER TEST;
INSULATION RESISTANCE: 30 MEGAOHM MIN. @ 100VDC;
DIELECTRIC WITHSTANDING VOLTAGE: 250VAC FOR 1 MINUTE;
CURRENT (CARRYING): 5A

REV	ECO NUMBER	DATE	BY	APVD
A	25129	8-29-05	JL	MW

REVISIONS

☆ STAR SYMBOL DENOTES CRITICAL DIMENSION

UNLESS OTHERWISE SPECIFIED

1. ALL DIMENSIONS IN INCHES
   - TWO PLACE DECIMALS ±0.01
   - THREE PLACE DECIMALS ±0.005
   - ANGLES ±1°
   - ALL DIA. CONCENTRIC WITHIN 0.005 T.I.R.
2. FEATURES ON THE SAME CENTERLINE MUST BE ALIGNED WITHIN ±0.002
3. REMOVE ALL BURRS

DO NOT SCALE DRAWING

THIS DRAWING DESCRIBES A DESIGN CONSIDERED PROPRIETARY IN NATURE, DEVELOPED AND MANUFACTURED BY SWITCHCRAFT INC. AND IS RELEASED ON A CONFIDENTIAL BASIS FOR IDENTIFICATION PURPOSES ONLY.

SIZE	WIDTH	MULT	LBS/M	TEMPER
.	.	.	.	.

FINISH .
SPEC No. .

MATERIAL .
SPEC No. .

FIRST USED ON .
SCALE 4:1

DATE DRAWN	BY	CHKD	APVD
29-Aug-05	JL	MW 8-29-05	MW 8-29-05

Switchcraft®

SHEET 1 OF 1

NAME RA POWER JACK, PC Ø0.100 PIN, RoHS

PART No. RAPC712X

REV A

Pro/Engineer CAD File B

Общество с ограниченной ответственностью «МосЧип» ИНН 7719860671 / КПП 771901001
Адрес: 105318, г.Москва, ул.Щербаковская д.3, офис 1107

Данный компонент на территории Российской Федерации

Вы можете приобрести в компании MosChip.

Для оперативного оформления запроса Вам необходимо перейти по данной ссылке:

http://moschip.ru/get-element

Вы можете разместить у нас заказ для любого Вашего проекта, будь то серийное производство или разработка единичного прибора.

В нашем ассортименте представлены ведущие мировые производители активных и пассивных электронных компонентов.

Нашей специализацией является поставка электронной компонентной базы двойного назначения, продукции таких производителей как XILINX, Intel (ex.ALTERA), Vicor, Microchip, Texas Instruments, Analog Devices, Mini-Circuits, Amphenol, Glenair.

Сотрудничество с глобальными дистрибьюторами электронных компонентов, предоставляет возможность заказывать и получать с международных складов практически любой перечень компонентов в оптимальные для Вас сроки.

На всех этапах разработки и производства наши партнеры могут получить квалифицированную поддержку опытных инженеров.

Система менеджмента качества компании отвечает требованиям в соответствии с ГОСТ Р ИСО 9001, ГОСТ РВ 0015-002 и ЭС РД 009

Офис по работе с юридическими лицами:

105318, г.Москва, ул.Щербаковская д.3, офис 1107, 1118, ДЦ «Щербаковский»

Телефон: +7 495 668-12-70 (многоканальный)

Факс: +7 495 668-12-70 (доб.304)

E-mail: info@moschip.ru

Skype отдела продаж:
moschip.ru
moschip.ru_4
moschip.ru_6
moschip.ru_9