THIS DRAWING IS UNPUBLISHED. RELEASED FOR PUBLICATION -,- .
© COPYRIGHT - By - ALL RIGHTS RESERVED.

LOC	DIST
AF	50

REVISIONS

P	LTR	DESCRIPTION	DATE	DWN	APVD
	B2	REVISE PER ECR-15-006776	12MAY2015	GRZ	JL

1 SPECIFICATIONS: MAGNET WIRE #34-#18 AWG .006 inch[0.16 mm]-.040 inch[1.02mm] DIA COPPER.

2 POCKET RECOMMENDATION: 1601431.

3 .000120 inch[0.003048 mm] MIN POST TIN PLATE OVER .000050 inch[0.00127 mm] MIN NICKEL UNDERPLATE.

4 PLASTIC REEL AND PLASTIC INTERLEAVING

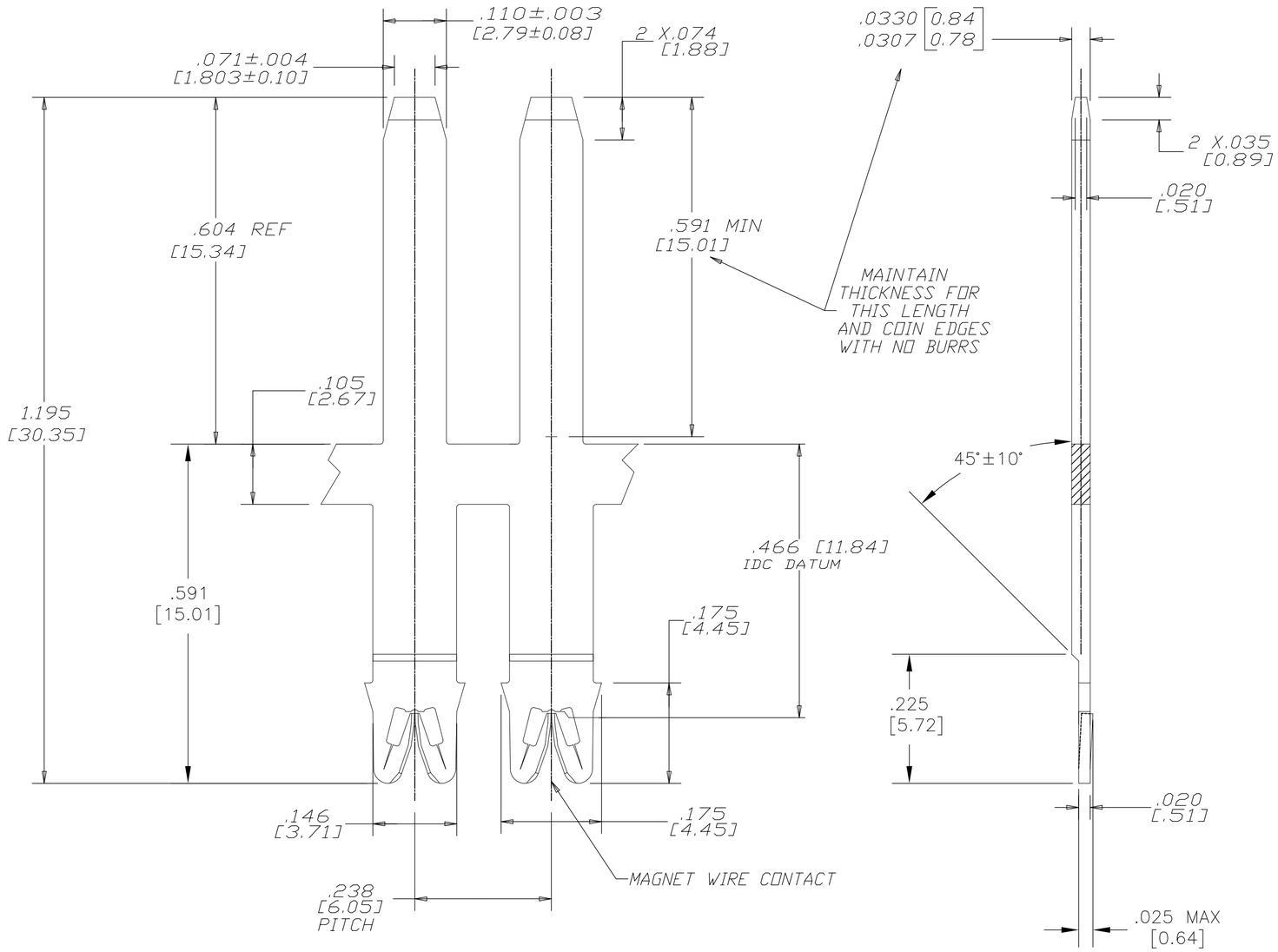

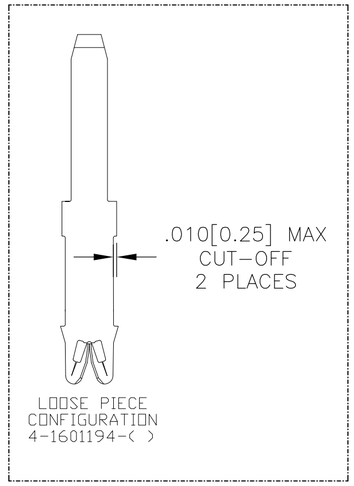

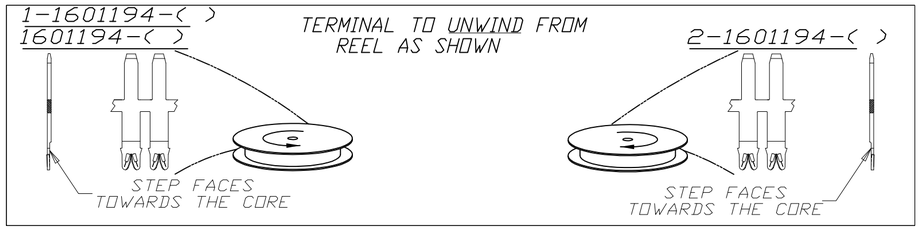

3	4 1-1601194-2
3	2-1601194-2
3	1601194-2
FINISH	PART NUMBER

THIS DRAWING IS A CONTROLLED DOCUMENT.

DIMENSIONS: INCHES [mm]

TOLERANCES UNLESS OTHERWISE SPECIFIED:

0 PLC	±	-
1 PLC	±	-
2 PLC	±	.01[0.25]
3 PLC	±	.005[0.13]
4 PLC	±	-
ANGLES		± 2°

MATERIAL: BRASS, 3/4 HARD

FINISH: SEE TABLE

DWN MICHAEL S. FEHER 25MAY2004
CHK GENE JACONO 25MAY2004
APVD GENE JACONO 25MAY2004
PRODUCT SPEC 108-2085
APPLICATION SPEC 408-8629
WEIGHT —

TE Connectivity

NAME: STANDARD RANGE WIRE TO .110 X .032 TAB SIAMEZE TERMINAL

SIZE	CAGE CODE	DRAWING NO	RESTRICTED TO
A2	00779	C-1601194	—

CUSTOMER DRAWING | SCALE 1:1 | SHEET 1 OF 1 | REV B2

1471-9 (3/11)

Общество с ограниченной ответственностью «МосЧип» ИНН 7719860671 / КПП 771901001
Адрес: 105318, г.Москва, ул.Щербаковская д.3, офис 1107

Данный компонент на территории Российской Федерации

Вы можете приобрести в компании MosChip.

Для оперативного оформления запроса Вам необходимо перейти по данной ссылке:

http://moschip.ru/get-element

Вы можете разместить у нас заказ для любого Вашего проекта, будь то серийное производство или разработка единичного прибора.

В нашем ассортименте представлены ведущие мировые производители активных и пассивных электронных компонентов.

Нашей специализацией является поставка электронной компонентной базы двойного назначения, продукции таких производителей как XILINX, Intel (ex.ALTERA), Vicor, Microchip, Texas Instruments, Analog Devices, Mini-Circuits, Amphenol, Glenair.

Сотрудничество с глобальными дистрибьюторами электронных компонентов, предоставляет возможность заказывать и получать с международных складов практически любой перечень компонентов в оптимальные для Вас сроки.

На всех этапах разработки и производства наши партнеры могут получить квалифицированную поддержку опытных инженеров.

Система менеджмента качества компании отвечает требованиям в соответствии с ГОСТ Р ИСО 9001, ГОСТ РВ 0015-002 и ЭС РД 009

Офис по работе с юридическими лицами:

105318, г.Москва, ул.Щербаковская д.3, офис 1107, 1118, ДЦ «Щербаковский»

Телефон: +7 495 668-12-70 (многоканальный)

Факс: +7 495 668-12-70 (доб.304)

E-mail: info@moschip.ru

Skype отдела продаж:
moschip.ru
moschip.ru_4
moschip.ru_6
moschip.ru_9