THIS DRAWING IS UNPUBLISHED. RELEASED FOR PUBLICATION 20
© COPYRIGHT 20 BY - ALL RIGHTS RESERVED.

LOC	DIST
B	E

REVISIONS

P	LTR	DESCRIPTION	DATE	DWN	APVD
	M	ECR-12-010700	11/06/12	MJG	DP

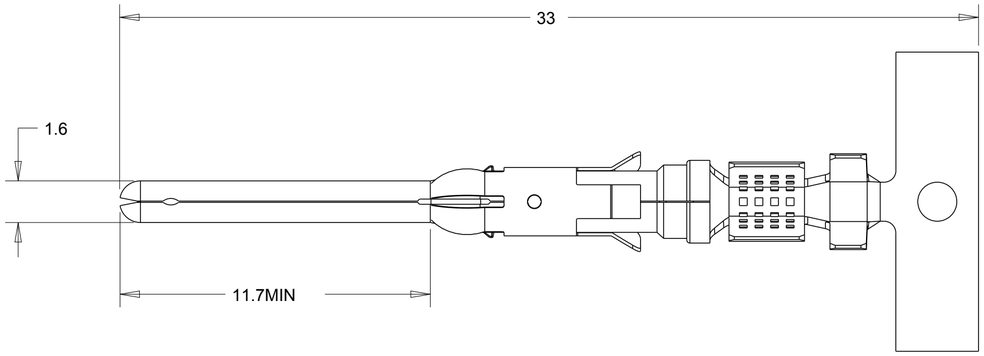

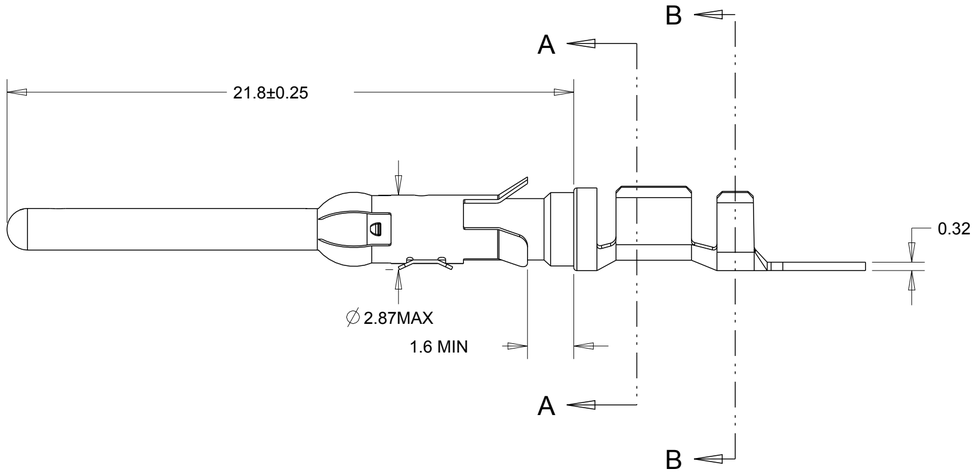

PLATING ZONES

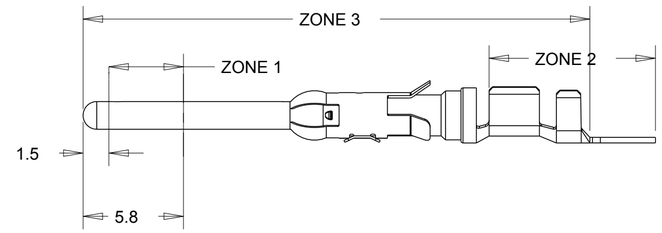

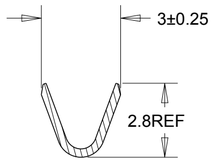

SECTION A-A

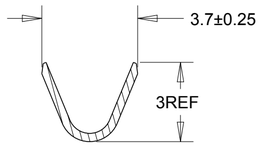

SECTION B-B

1. 1.27 MICRON MIN NICKEL PLATE OVER ZONE 3.
   0.76 MICRON MIN PRECIOUS METAL PLATE OVER ZONE 1.
   1 MICRON MIN TIN PLATE OVER ZONE 2.
   CONFORMS TO THE REQUIREMENTS OF TE CONNECTIVITY PRODUCT SPEC 108-10042
   BASED ON EIA/ECA-364-1000.01A (CONTROLLED ENVIRONMENT APPLICATIONS)
2. 1.27 MICRONS MIN NICKEL PLATE OVER ZONE 3.
   0.76 MICRON MIN PRECIOUS METAL ELECTROPLATE OVER ZONE 1.
   0.076 MICRON MIN GOLD FLASH PLATE OVER THE REMAINDER OF ZONE 3.
   CONFORMS TO THE REQUIREMENTS OF TE CONNECTIVITY PRODUCT SPEC 108-10042
   BASED ON EIA/ECA-364-1000.01A (CONTROLLED ENVIRONMENT APPLICATIONS)
3. 1.54 - 2.54 MICRON SILVER PLATE OVER ZONE 3.
4. 1.27 MICRON MIN NICKEL PLATE OVER ZONE 3.
   0.76 MICRON MIN GOLD PLATE OVER ZONE 1.
   0.076 MICRON MIN GOLDFLASH PLATE OVER THE REMAINDER OF ZONE 3.
5. 1.27 MICRON MIN NICKEL PLATE OVER ZONE 3.
   0.76 MICRON MIN GOLD PLATE OVER ZONE 1.
   1 MICRON MIN TIN PLATE OVER ZONE 2.
6. HOT-DIPPED PRETIN
7. 1 - 3 MICRON ELECTRO-TIN PLATE OVER ZONE 3
8. 0.76 MICRON MIN NICKEL PLATE OVER ZONE 3 PER QQ-N-290
   1.5 - 2.54 MICRON SILVER PLATE OVER ZONE 3,
9. SERATIONS CAN BE MULTILOCK OR TWO SLOTS
10. WIRE RANGE: 0.75 - 1.50 mm² (18-16 AWG)
11. INSULATION RANGE: 2.0 - 2.5 mm (.080-.100) DIA
12. SPECIAL REEL WITH 200 PCS FOR REEL-FED HANDTOOL

REELING	FINISH	SPRING MATERIAL	PIN BODY	LOOSE PIECE	PART NUMBER
A	2	STAINLESS STEEL	PHBR	164164-8	1-164160-5
A	3	STAINLESS STEEL	PHBR	164164-7	1-164160-3
B	3	STAINLESS STEEL	PHBR		1-164160-2
A	6	STAINLESS STEEL	BRASS	164164-6	1-164160-1
A	6	STAINLESS STEEL	BRASS	164164-5	164161-9
A	1	STAINLESS STEEL	BRASS	164164-4	164161-7
B	1	STAINLESS STEEL	BRASS		164161-6
A	2	STAINLESS STEEL	BRASS	164164-2	164161-4
A	7	STAINLESS STEEL	BRASS	164164-1	164161-3
B	2	STAINLESS STEEL	BRASS		164161-2

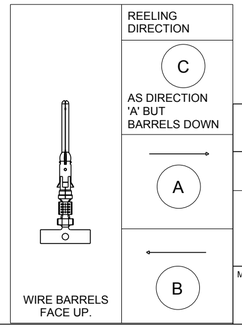

THIS DRAWING IS A CONTROLLED DOCUMENT.

DIMENSIONS: mm

TOLERANCES UNLESS OTHERWISE SPECIFIED:

0 PLC	±0.5
1 PLC	±0.25
2 PLC	±0.15
3 PLC	±0.15
4 PLC	±
ANGLES	±2

MATERIAL: SEE TABLE

FINISH: SEE TABLE

DWN	J. BRIGHT	01JUN2012
CHK	J.AMBROSE	01JUN2012
APVD	M GREENER	01JUN2012

PRODUCT SPEC: 108-10042

APPLICATION SPEC: 114-19000

WEIGHT: -

TE Connectivity

NAME: PIN ASSEMBLY .062 TYPE III CONTACT LONG SERIES

SIZE	CAGE CODE	DRAWING NO	RESTRICTED TO
A2	00779	C-164161	-

CUSTOMER DRAWING | SCALE NTS | SHEET 1 OF 1 | REV M

1471-9 (3/11)

Общество с ограниченной ответственностью «МосЧип» ИНН 7719860671 / КПП 771901001
Адрес: 105318, г.Москва, ул.Щербаковская д.3, офис 1107

Данный компонент на территории Российской Федерации

Вы можете приобрести в компании MosChip.

Для оперативного оформления запроса Вам необходимо перейти по данной ссылке:

http://moschip.ru/get-element

Вы можете разместить у нас заказ для любого Вашего проекта, будь то серийное производство или разработка единичного прибора.

В нашем ассортименте представлены ведущие мировые производители активных и пассивных электронных компонентов.

Нашей специализацией является поставка электронной компонентной базы двойного назначения, продукции таких производителей как XILINX, Intel (ex.ALTERA), Vicor, Microchip, Texas Instruments, Analog Devices, Mini-Circuits, Amphenol, Glenair.

Сотрудничество с глобальными дистрибьюторами электронных компонентов, предоставляет возможность заказывать и получать с международных складов практически любой перечень компонентов в оптимальные для Вас сроки.

На всех этапах разработки и производства наши партнеры могут получить квалифицированную поддержку опытных инженеров.

Система менеджмента качества компании отвечает требованиям в соответствии с ГОСТ Р ИСО 9001, ГОСТ РВ 0015-002 и ЭС РД 009

Офис по работе с юридическими лицами:

105318, г.Москва, ул.Щербаковская д.3, офис 1107, 1118, ДЦ «Щербаковский»

Телефон: +7 495 668-12-70 (многоканальный)

Факс: +7 495 668-12-70 (доб.304)

E-mail: info@moschip.ru

Skype отдела продаж:
moschip.ru
moschip.ru_4
moschip.ru_6
moschip.ru_9