HVD CONNECTOR

Board-to-board

0.64 unsealed alignment-free, low profile surface mount connector for automobile applications.

Features

- **Low profile Surface mount Board-to-board Connectors, Compliant with Automotive Performance Specifications**
- **Accepts 0.64 Male Blade**
- **Misalignment absorption feature**
- **Variations**
  Up to 9 positions in any configuration
- **Lead Free Reflow capable**

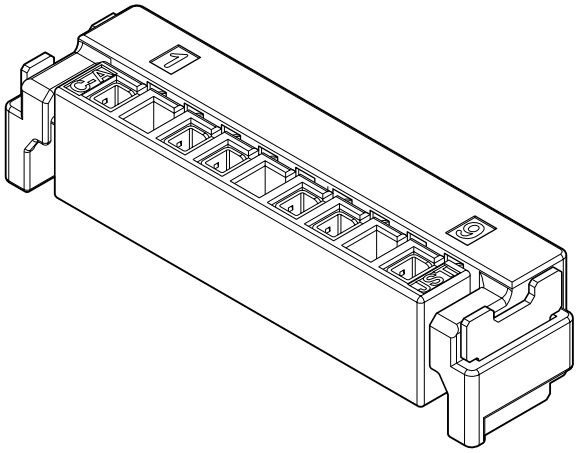

Specifications

- Current rating: 4.5A DC max.
- Voltage rating: 14V DC
- Temperature range: −40°C to +125°C
  (including temperature rise in applying electrical current)
- Contact resistance: Initial value/15mΩ max.
  After environmental testing/15mΩ max.
- Insulation resistance: 100MΩ min.

∗ Compliant with ELV/RoHS.
∗ Contact JST for details.

Connector

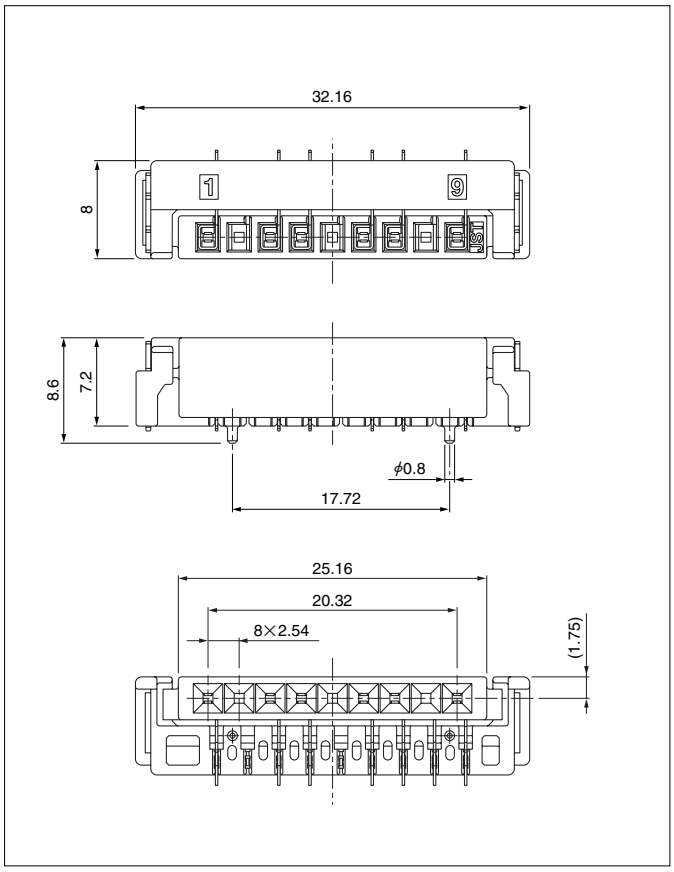

Circuits	Model No.	Q'ty/reel	Housing Color
6	**09HVD6B-EMGF-NR**	900	Brown

Material and Finish
Housing: PPS Terminal: Copper alloy, tin-plated, selective gold-plated Reinforcement: Brass, tin-plated

PC board layout, Assembly layout

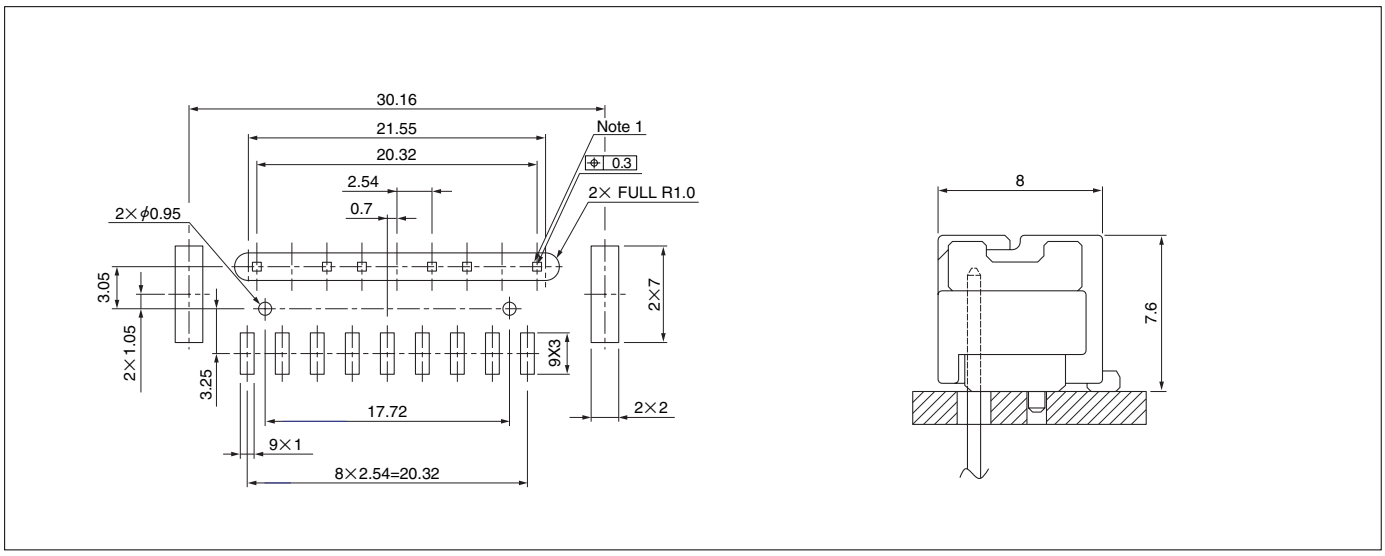

Note: 1. 0.64 pins comply with EWCAP_001.
2. Tolerances are non-cumulative: ±0.05mm for all centers.
3. Hole dimensions differ according to the type of PC board and piercing method.
The dimensions above should serve as guideline. Contact JST for details.

Mouser Electronics

Authorized Distributor

Click to View Pricing, Inventory, Delivery & Lifecycle Information:

JST:
09HVD6B-EMGF-NR

Общество с ограниченной ответственностью «МосЧип» ИНН 7719860671 / КПП 771901001
Адрес: 105318, г.Москва, ул.Щербаковская д.3, офис 1107

Данный компонент на территории Российской Федерации

Вы можете приобрести в компании MosChip.

Для оперативного оформления запроса Вам необходимо перейти по данной ссылке:

http://moschip.ru/get-element

Вы можете разместить у нас заказ для любого Вашего проекта, будь то серийное производство или разработка единичного прибора.

В нашем ассортименте представлены ведущие мировые производители активных и пассивных электронных компонентов.

Нашей специализацией является поставка электронной компонентной базы двойного назначения, продукции таких производителей как XILINX, Intel (ex.ALTERA), Vicor, Microchip, Texas Instruments, Analog Devices, Mini-Circuits, Amphenol, Glenair.

Сотрудничество с глобальными дистрибьюторами электронных компонентов, предоставляет возможность заказывать и получать с международных складов практически любой перечень компонентов в оптимальные для Вас сроки.

На всех этапах разработки и производства наши партнеры могут получить квалифицированную поддержку опытных инженеров.

Система менеджмента качества компании отвечает требованиям в соответствии с ГОСТ Р ИСО 9001, ГОСТ РВ 0015-002 и ЭС РД 009

Офис по работе с юридическими лицами:

105318, г.Москва, ул.Щербаковская д.3, офис 1107, 1118, ДЦ «Щербаковский»

Телефон: +7 495 668-12-70 (многоканальный)

Факс: +7 495 668-12-70 (доб.304)

E-mail: info@moschip.ru

Skype отдела продаж:
moschip.ru
moschip.ru_4
moschip.ru_6
moschip.ru_9