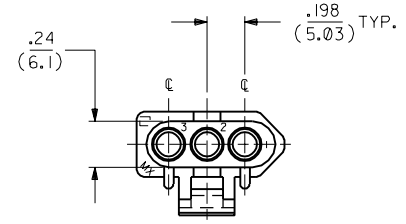


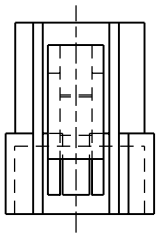

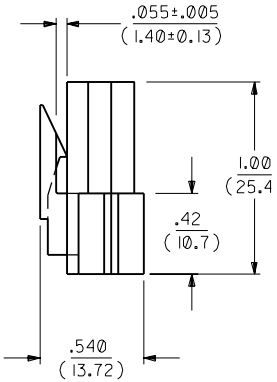

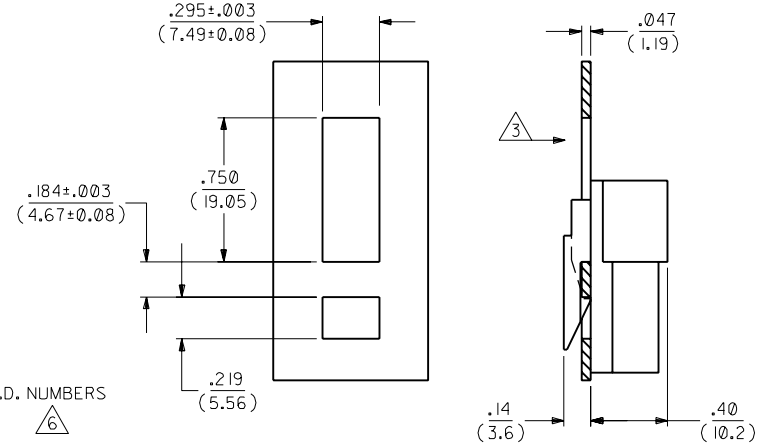


## MOUNTING DETAIL

NOTES:

1. ACCEPTS MOLEX .093/(2.36) TERMINALS.
2. MATES WITH 1396-R* HOUSINGS.
3. RECOMMENDED DIRECTION OF PUNCH.
4. PART CONFORMS TO PRODUCT SPEC 02-09.
5. MATERIAL:
   NYLON TYPE 6/6, 94V-2
   NATURAL COLOR
6. CIRCUIT I.D. NUMBERS ON SIDE OF HOUSING APPEAR ON PARTS FROM TOOLS BUILT AFTER 5/4/93.

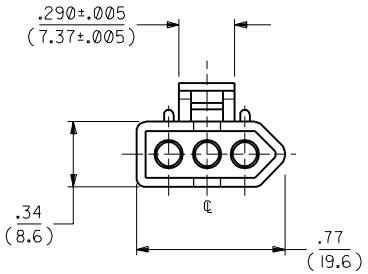


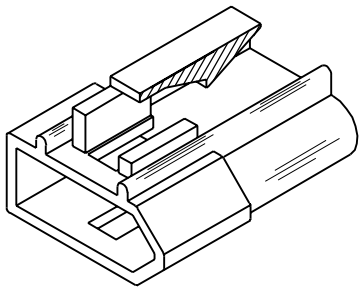

## PLUG

SHOWN ABOVE WITH SIDE PANEL MOUNT

| LTR. | REVISIONS |
|---|---|
| B | ADD CKT. I.D. #'S PER ECR U3 0683 GC 5/4/93 RW |
| A | REINSTATED 1396-P3 ECR # U9099I KBW 09-06-89 RW |

| MFG. | SH. | REV. |
|---|---|---|
| B | I | B |

▽ = 0 ▼ = 0 REVISE ONLY ON CAD SYSTEM

DIMENSIONS SHOWN (METRIC) INCH

UNLESS OTHERWISE SPECIFIED TOLERANCES: ANGULAR ± 1/2°

| | | INCH | METRIC |
|---|---|---|---|
| 3 PLACE | ± | .010 | --- |
| 2 PLACE | ± | .014 | ± 0.25 |
| 1 PLACE | | --- | ± 0.35 |

DRAFT WHERE APPLICABLE MUST REMAIN WITHIN DIMENSIONS

DD-MMM-YYYY HH:MM WORKAREA PLOT GRP:$$$$USERNAME$$

TITLE .093/(2.36) HOUSING PLUG, SIDE MOUNT 3 CIRCUIT, .198/(5.03) ℄

MOLEX INCORPORATED LISLE, ILL. 60532 U.S.A.

SHEET NO. 1 OF 1 DATE 09/06/89

PART NO. 03-09-2037 DRWG. NO. SD-1396-P3

| DRWG. BY | KBW | CHK'D. BY | RW |
|---|---|---|---|
| APP'D. BY | GWF | SCALE | 2 : 1 |

FILE NAME SD1396-3P3 DGN

THIS DRAWING CONTAINS INFORMATION THAT IS PROPRIETARY TO MOLEX INC. AND SHOULD NOT BE USED WITHOUT WRITTEN PERMISSION.

DIV. CP SIZE C

Общество с ограниченной ответственностью «МосЧип» ИНН 7719860671 / КПП 771901001
Адрес: 105318, г.Москва, ул.Щербаковская д.3, офис 1107

**Данный компонент на территории Российской Федерации**

**Вы можете приобрести в компании MosChip.**

Для оперативного оформления запроса Вам необходимо перейти по данной ссылке:

http://moschip.ru/get-element

Вы можете разместить у нас заказ для любого Вашего проекта, будь то серийное производство или разработка единичного прибора.

В нашем ассортименте представлены ведущие мировые производители активных и пассивных электронных компонентов.

Нашей специализацией является поставка электронной компонентной базы двойного назначения, продукции таких производителей как XILINX, Intel (ex.ALTERA), Vicor, Microchip, Texas Instruments, Analog Devices, Mini-Circuits, Amphenol, Glenair.

Сотрудничество с глобальными дистрибьюторами электронных компонентов, предоставляет возможность заказывать и получать с международных складов практически любой перечень компонентов в оптимальные для Вас сроки.

На всех этапах разработки и производства наши партнеры могут получить квалифицированную поддержку опытных инженеров.

Система менеджмента качества компании отвечает требованиям в соответствии с ГОСТ Р ИСО 9001, ГОСТ РВ 0015-002 и ЭС РД 009

**Офис по работе с юридическими лицами:**

105318, г.Москва, ул.Щербаковская д.3, офис 1107, 1118, ДЦ «Щербаковский»

Телефон: +7 495 668-12-70 (многоканальный)

Факс: +7 495 668-12-70 (доб.304)

E-mail: info@moschip.ru

Skype отдела продаж:
moschip.ru
moschip.ru_4
moschip.ru_6
moschip.ru_9