THIS DRAWING IS UNPUBLISHED. RELEASED FOR PUBLICATION -,- .
© COPYRIGHT - By - ALL RIGHTS RESERVED.

LOC	DIST
FT	0

REVISIONS

P	LTR	DESCRIPTION	DATE	DWN	APVD
	T	REVISED PER ECO-12-015665	26SEP12	KH	MZ

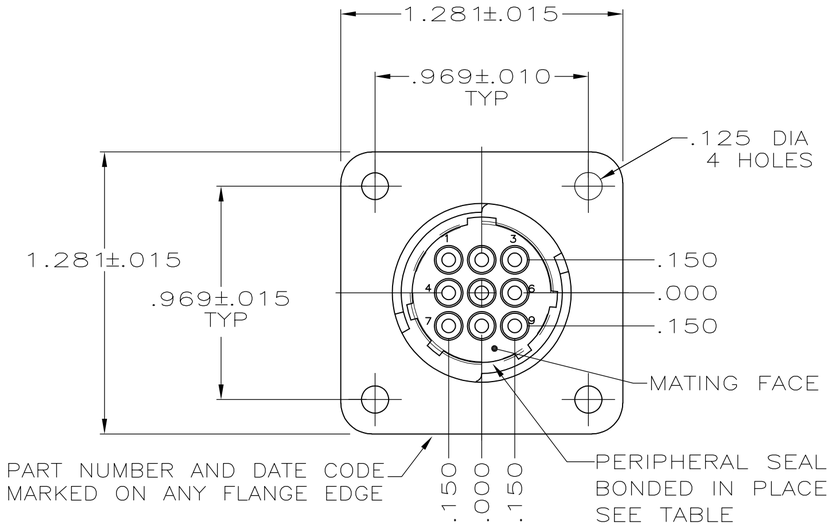

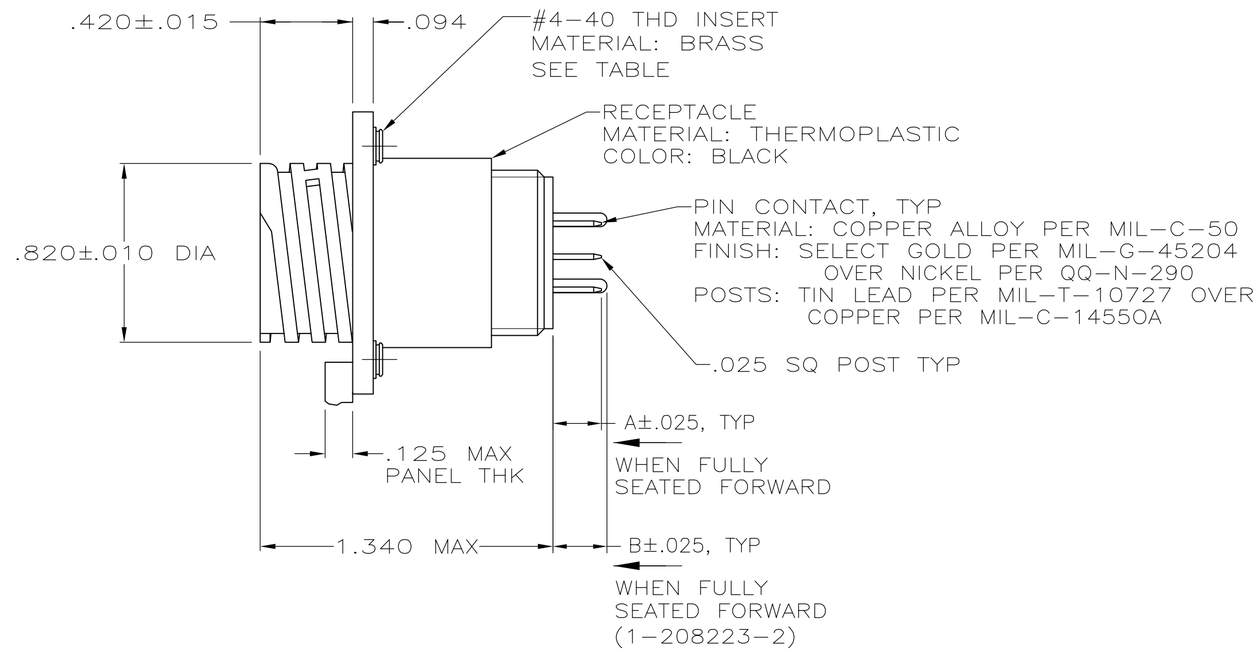

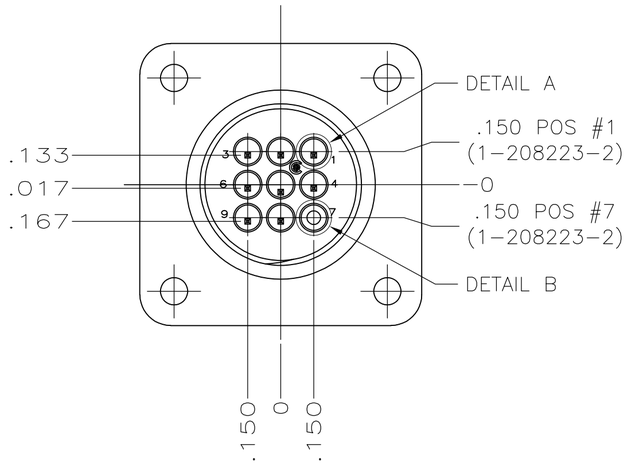

DETAIL A

DETAIL B
1-208223-2
POSITIONS 1 & 7

1. 1-66460-0 WILL BE SELECTIVELY LOADED INTO POSITIONS 2, 4, 6, 7, 9 AND 66464-3 WILL BE LOADED INTO POSITIONS 1, 3, 5, 8 OF THE HOUSING.
2. LOAD ALL POSITIONS EXCEPT POSITION NUMBER 4.
3. TIN PLATED CONTACTS.
4. 194264-1 LOADED INTO POSITIONS 1 & 7.
5. OBSOLETE PARTS: OBSOLETE CIS STREAMLINING PER D.RENAUD/D.SINISI

	B	A	PERIPHERAL SEAL	THREADED INSERTS	PART NUMBER
4	.245	.220	NO	YES	1-208223-2
3	—	.220	YES	YES	1-208223-1
3	—	.220	NO	YES	1-208223-0
3	—	.220	NO	NO	208223-9
PRELIMINARY	—	.220	YES	NO	208223-8
2 PRELIMINARY	—	.220	NO	NO	208223-7
PRELIMINARY	—	.618	NO	YES	208223-6
5 OBSOLETE	—	.220	YES	YES	208223-5
1	—	.220	NO	NO	208223-4
	—	.220	NO	YES	208223-3
OBSOLETE	—	.429	NO	NO	208223-2
	—	.220	NO	NO	208223-1

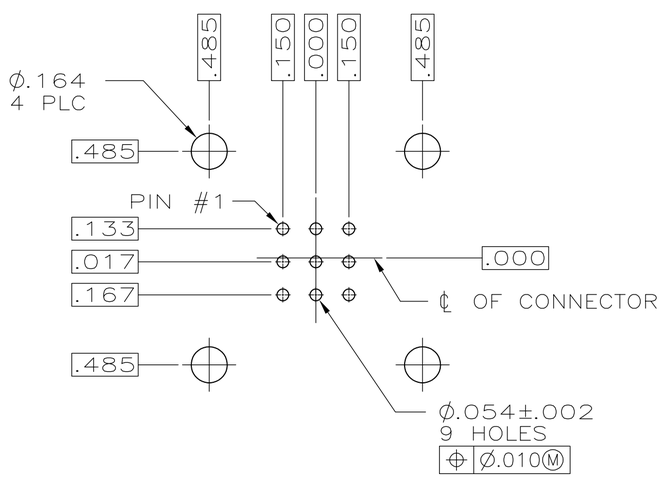

RECOMMENDED P.C. BOARD LAYOUT

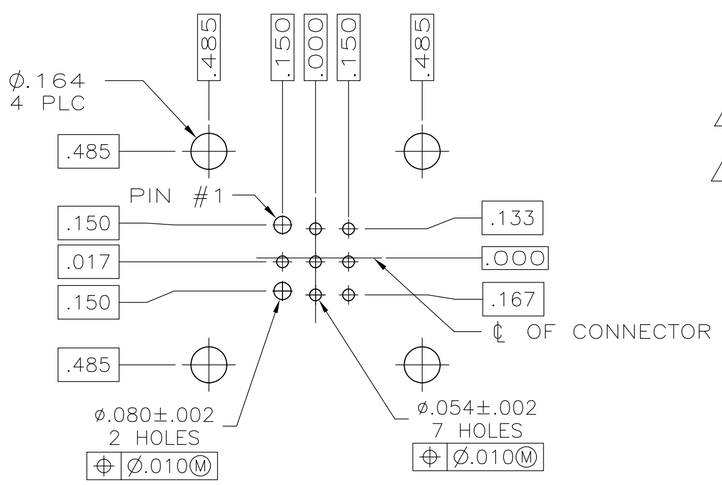

RECOMMENDED P.C. BOARD LAYOUT (1-208223-2 ONLY)

THIS DRAWING IS A CONTROLLED DOCUMENT.

DIMENSIONS: INCHES

TOLERANCES UNLESS OTHERWISE SPECIFIED:
0 PLC ± -
1 PLC ± -
2 PLC ± -
3 PLC ± .005
4 PLC ± -
ANGLES ± -

MATERIAL: SEE CALLOUT
FINISH: SEE CALLOUT

DWN R.LEE BG 6-22-91
CHK W.G.LENKER 4-14-92
APVD —
PRODUCT SPEC 108-10024
APPLICATION SPEC —
WEIGHT —

TE Connectivity

NAME: RECEPTACLE ASSEMBLY, POSTED, STD SEX, SERIES 1, 13-9, CPC

SIZE A2 | CAGE CODE 00779 | DRAWING NO C-208223 | RESTRICTED TO —

CUSTOMER DRAWING | SCALE 2:1 | SHEET 1 OF 1 | REV T

208223

1471-9 (3/11)

Общество с ограниченной ответственностью «МосЧип» ИНН 7719860671 / КПП 771901001
Адрес: 105318, г.Москва, ул.Щербаковская д.3, офис 1107

Данный компонент на территории Российской Федерации

Вы можете приобрести в компании MosChip.

Для оперативного оформления запроса Вам необходимо перейти по данной ссылке:

http://moschip.ru/get-element

Вы можете разместить у нас заказ для любого Вашего проекта, будь то серийное производство или разработка единичного прибора.

В нашем ассортименте представлены ведущие мировые производители активных и пассивных электронных компонентов.

Нашей специализацией является поставка электронной компонентной базы двойного назначения, продукции таких производителей как XILINX, Intel (ex.ALTERA), Vicor, Microchip, Texas Instruments, Analog Devices, Mini-Circuits, Amphenol, Glenair.

Сотрудничество с глобальными дистрибьюторами электронных компонентов, предоставляет возможность заказывать и получать с международных складов практически любой перечень компонентов в оптимальные для Вас сроки.

На всех этапах разработки и производства наши партнеры могут получить квалифицированную поддержку опытных инженеров.

Система менеджмента качества компании отвечает требованиям в соответствии с ГОСТ Р ИСО 9001, ГОСТ РВ 0015-002 и ЭС РД 009

Офис по работе с юридическими лицами:

105318, г.Москва, ул.Щербаковская д.3, офис 1107, 1118, ДЦ «Щербаковский»

Телефон: +7 495 668-12-70 (многоканальный)

Факс: +7 495 668-12-70 (доб.304)

E-mail: info@moschip.ru

Skype отдела продаж:
moschip.ru
moschip.ru_4
moschip.ru_6
moschip.ru_9