SIGN	DATE	DESCRIPTION	APPROVER
1	8/20'09	The dimension changed from 25.4 to A.	Kind
2	10/26'10	Stranded Wire changed from 16-28 AWG to 16- 26 AWG.	Tason
3	10/26'10	Solid wire changed from 16-28 AWG to 16- 26 AWG.	Tason
4	02/21'11	Add the "cULus" Safety Approval	Tason
5	02/23'11	The Torque changed from 1.7 Lb-In to 2 Lb-In	Tason
THIS IS CAD DRAWING, DO NOT REVISE MANUALLY!!!			

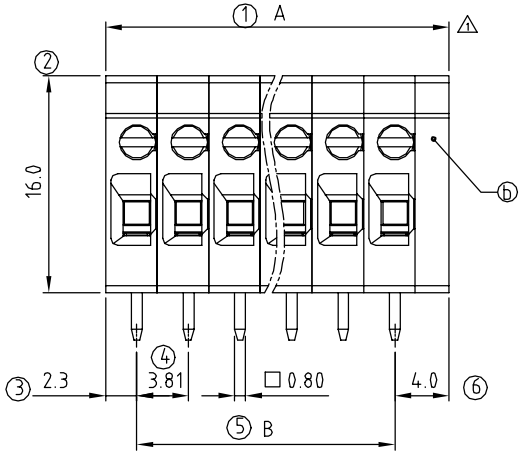

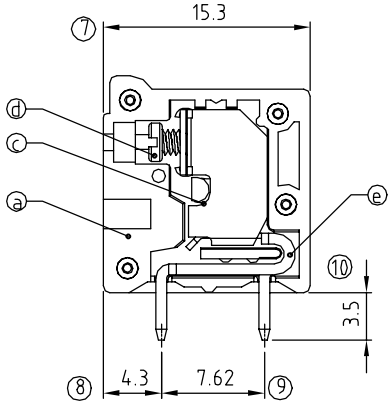

Material:

- Item ⓐ Terminal housing: Thermoplastic (UL94V-0)
- Item ⓑ Terminal cover: Thermoplastic (UL94V-0)
- Item ⓒ Metal housing: Steel , Zinc plated
- Item ⓓ Terminal screw: Steel Zinc plating "-" slot type.
- Item ⓔ Solder pin: Brass,Tin plated.

Electrical:	cULus
Voltage rating:	300V
Current rating:	8A
Wire range:	
3 Solid wire(AWG):	16-26
2 Stranded wire(AWG):	16-26
Torque:	2 Lb-In.
Screw:	M2
Wire strip length:	8-9mm
Withstanding Voltage:	1.6KV
Operating temperature:	-40°C to +115°C
Soldering temperature:	250°C±10°C/5 Sec
4 SAFETY APPROVOL DETA:	c UL us

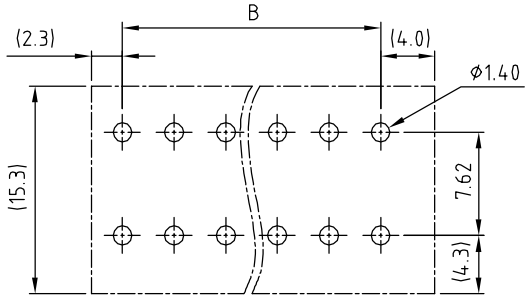

PCB Layout

TR xx 3 5 x 1 xxxx G

- No. OF POLES: 02: 2 POLES ⋮ 24: 24 POLES
- COLOR: 0: BLACK; 5: GREEN (RAL 6018/T); 6: BLUE; 8: GREY (RAL 7004/P)
- 0000: "@" Logo (Standard); 000A: "ANYTEK" Mark
- G: Pb<40000ppm

Any special item by customer requst. please contact sales department.

POLE		2	3	4	5	6	7	8	9	10	11	12
A		10.12	13.93	17.74	21.55	25.36	29.17	32.98	36.79	40.60	44.41	48.22
B		3.81	7.62	11.43	15.24	19.05	22.86	26.67	30.48	34.29	38.10	41.91
Tol.		±0.10					±0.15					
POLE	13	14	15	16	17	18	19	20	21	22	23	24
A	52.03	55.84	59.65	63.46	67.27	71.08	74.89	78.70	82.51	86.32	90.13	93.94
B	45.72	49.53	53.34	57.15	60.96	64.77	68.58	72.39	76.20	80.01	83.82	87.63
Tol.		±0.20					±0.30					

ANYTEK

CUSTOMER COPY

ALL RIGHTS RESERVED. REPRODUCTION OR ISSUE TO THIRD PARTIES IN ANY FORM WHATEVER IS NOT PERMITTED WITHOUT WRITTEN AUTHORITY FROM THE PROPRIETOR. PROPERTY OF ANYTEK TECHNOLOGY CO., LTD

TITLE	TR 3.81mm 180D Series				
PART NO.	TRxx35x1xxxxG			DWG NO.	8TR0202
APPROVED	CHECKED	DESIGNED	DRAWN	CUST NO.	
		Tason 2011.02.21	Tason 2010.10.26	UNIT: mm / SCALE: NONE / SHEET: 01/01	REV.: E

Tolerance	
X.	±0.50
X.X	±0.30
X.XX	±0.10
X°	±1°

Общество с ограниченной ответственностью «МосЧип» ИНН 7719860671 / КПП 771901001
Адрес: 105318, г.Москва, ул.Щербаковская д.3, офис 1107

Данный компонент на территории Российской Федерации

Вы можете приобрести в компании MosChip.

Для оперативного оформления запроса Вам необходимо перейти по данной ссылке:

http://moschip.ru/get-element

Вы можете разместить у нас заказ для любого Вашего проекта, будь то серийное производство или разработка единичного прибора.

В нашем ассортименте представлены ведущие мировые производители активных и пассивных электронных компонентов.

Нашей специализацией является поставка электронной компонентной базы двойного назначения, продукции таких производителей как XILINX, Intel (ex.ALTERA), Vicor, Microchip, Texas Instruments, Analog Devices, Mini-Circuits, Amphenol, Glenair.

Сотрудничество с глобальными дистрибьюторами электронных компонентов, предоставляет возможность заказывать и получать с международных складов практически любой перечень компонентов в оптимальные для Вас сроки.

На всех этапах разработки и производства наши партнеры могут получить квалифицированную поддержку опытных инженеров.

Система менеджмента качества компании отвечает требованиям в соответствии с ГОСТ Р ИСО 9001, ГОСТ РВ 0015-002 и ЭС РД 009

Офис по работе с юридическими лицами:

105318, г.Москва, ул.Щербаковская д.3, офис 1107, 1118, ДЦ «Щербаковский»

Телефон: +7 495 668-12-70 (многоканальный)

Факс: +7 495 668-12-70 (доб.304)

E-mail: info@moschip.ru

Skype отдела продаж:
moschip.ru
moschip.ru_4
moschip.ru_6
moschip.ru_9