THIS DRAWING IS UNPUBLISHED. RELEASED FOR PUBLICATION 20
© COPYRIGHT 20 BY TYCO ELECTRONICS CORPORATION. ALL RIGHTS RESERVED.

PART NUMBER	REV	FIRST USED	POWER UNIT	FEED TYPE
1852103-1	A	122500-1	LEADMAKER & BENCH MODEL G	POST FEED
1852103-2	A	565435-5	BENCH MODEL K	POST FEED

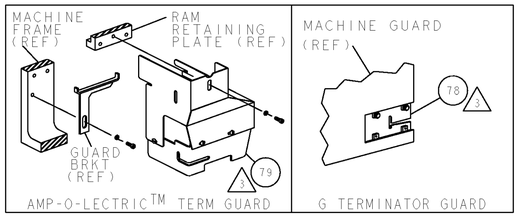

TERMINAL NAME: FAST-ON					
TYCO PN.	MANF PN	SUMITOMO TERMINAL - AMP CRIMP SPECS			
1572763	8240-4140				
1949197	7116-2270	PAD LTR	CRIMP HEIGHT		WIRE SIZE
-	-	A	.057±.002[1.45±0.05mm]		14 AWG
-	-	B	.053±.002[1.35±0.05mm]		16 AWG
-	-	C	.050±.002[1.27±0.05mm]		18 AWG
-	-	D	.048±.002[1.22±0.05mm]		20 AWG
-	-	CRIMP	SIZE	TYPE	RANGE
-	-				
-	-	WIRE	.110 [2.79mm]	F	14-20 AWG
-	-	INSUL	.150 [3.81mm]	F	Ø.125 MAX
WIRE STRIP LENGTH .184 -.199	TERM APPL SPEC NONE	FEED .846	APPL INSTRUCTIONS 408-8040	SET UP GAGE 458638-1	

1. RECOMMENDED SPARE PARTS
2. GREASE LIGHTLY
3. GUARD MUST BE IN PLACE WHEN OPERATING APPLICATOR IN A BENCH MACHINE

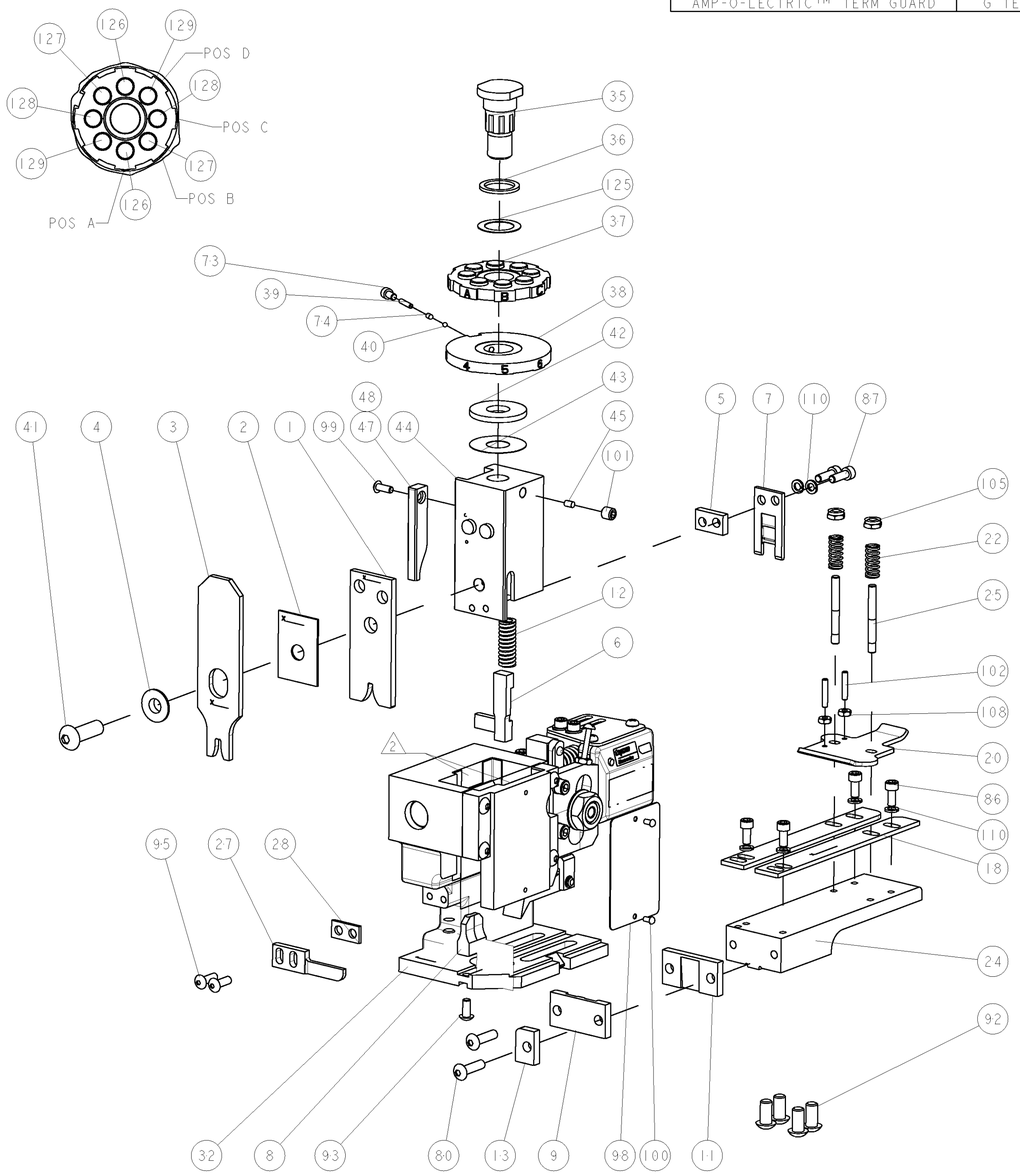

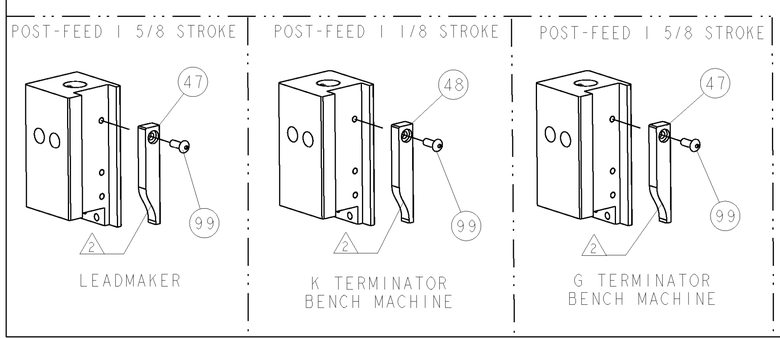

2	2	-	3-354779-9	PIN, WIRE DISC, .3185	129
2	2	-	3-354779-6	PIN, WIRE DISC, .3170	128
2	2	-	3-354779-1	PIN, WIRE DISC, .3145	127
2	2	-	2-354779-3	PIN, WIRE DISC, .3105	126
1	1	-	986950-1	WASHER, FLAT PRECISION	125
1	1	-	217238-1	GENERAL INSTRUCTION PKG	124
1	1	-	4088039	EF APPL INST 408-8039	123
-	-	..	-	-	122
-	-	..	-	-	121
-	-	..	-	-	120
-	-	..	-	-	119
-	-	..	-	-	118
-	-	..	-	-	117
-	-	..	-	-	116
-	-	..	-	-	115
-	-	..	-	-	114
-	-	..	-	-	113
-	-	..	-	-	112
-	-	..	-	-	111
6	6	-	21024-4	WASHER, SPRG LOCK, REG NO 8	110
-	-	..	-	-	109
2	2	-	21018-4	NUT, HEX, REG 4-40	108
-	-	..	-	-	107
-	-	..	-	-	106
2	2	-	21022-2	NUT, LOCK, HEX, TORQUE, 8-32	105
-	-	..	-	-	104
-	-	..	-	-	103
2	2	-	2-21006-6	SCR, SET, CUP POINT 4-40 X .625	102
1	1	-	21009-2	SCR, SET, SELF LOCKING 1/4-20 X .250	101
2	2	-	21017-2	SCREW, DRIVE	100
1	1	-	1-21002-7	SCR, BTN SKT HD CAP 6-32 X .375	99
1	1	-	461264-1	PLATE, IDENTIFICATION	98
-	-	..	-	-	97
-	-	..	-	-	96
2	2	-	2-21002-2	SCR, BTN SKT HD CAP 8-32 X .500	95
-	-	..	-	-	94
1	1	-	22733-8	SCR, BHSC, SELF-LOCKING, 8-32 X .375	93
4	4	-	3-21002-3	SCR, BTN SKT HD CAP 1/4-20 X .500	92
-	-	..	-	-	91
-	-	..	-	-	90
-	-	..	-	-	89
-	-	..	-	-	88
2	2	-	2-21000-7	SCR, SKT HD CAP 8-32 X .500	87
4	4	-	2-21000-6	SCR, SKT HD CAP 8-32 X .375	86
-	-	..	-	-	85
-	-	..	-	-	84
-	-	..	-	-	83
-	-	..	-	-	82
-	-	..	-	-	81
2	2	-	2-21002-9	SCR, BTN SKT HD CAP 10-32 X .750	80
3 REF	-	..	455745-1	GUARD WINDOW	79
3 -	REF	..	679532-1	INSERT, GUARD	78
-	-	..	-	-	77
-	-	..	-	-	76
-	-	..	-	-	75
1	1	-	690603-1	SPRING ASSIST AMP-O-MATOR APPLICATOR	74
-2	-1	U/M	PART NO	DESCRIPTION	ITEM NO

LOC	DIST
A	66

REVISIONS

P	LTR	DESCRIPTION	DATE	DWN	APVD
	A	RELEASED	30SEP2005	LG	GB
	A1	ECR-06-028569	06DEC2006	LG	TE

1	1	-	23030-1	SCR, SKT HD CAP 6-32 x .25	73
-	-	..	-	-	72
-	-	..	-	-	71
-	-	..	-	-	70
-	-	..	-	-	69
-	-	..	-	-	68
-	-	..	-	-	67
-	-	..	-	-	66
-	-	..	-	-	65
-	-	..	-	-	64
-	-	..	-	-	63
-	-	..	-	-	62
-	-	..	-	-	61
-	-	..	-	-	60
-	-	..	-	-	59
-	-	..	-	-	58
-	-	..	-	-	57
-	-	..	-	-	56
-	-	..	-	-	55
-	-	..	-	-	54
-	-	..	-	-	53
-	-	..	-	-	52
-	-	..	-	-	51
-	-	..	-	-	50
-	-	..	-	-	49
1	-	..	690501-3	CAM, POST FEED, 1 1/8	48
-	1	-	690501-4	CAM, POST-FEED 1 5/8	47
-	-	..	-	-	46
1	1	-	690191-1	PLUG,NYLON	45
1	1	-	455674-1	RAM	44
1	1	-	690125-1	SHIM SUB-ASSY	43
1	1	-	690124-1	WASHER, RAM (.115)	42
1	1	-	7-21002-9	SCR, BTN SKT HD CAP 5/16-24 X 1.00	41
1	1	-	23241-6	BALL, STEEL	40
1	1	-	690170-1	SPRING, COMPRESSION	39
1	1	-	1-690142-2	DISC, INSULATION	38
1	1	-	354777-1	WIRE DISC, ASSEMBLY	37
1	1	-	22480-5	SPRING, COMPRESSION	36
1	1	-	690212-1	POST, RAM	35
-	-	..	-	-	34
-	-	..	-	-	33
1	1	-	458980-1	SUB ASSY, APPLICATOR FRAME	32
-	-	..	-	-	31
-	-	..	-	-	30
-	-	..	-	-	29
1	1	-	3-690451-2	SPACER, STRIPPER	28
1	1	-	240639-1	STRIPPER (MACHINING)	27
-	-	..	-	-	26
2	2	-	22354-8	STUD, THREADED	25
1	1	-	455678-1	PLATE, STRIP GUIDE	24
-	-	..	-	-	23
2	2	-	4-22281-1	SPRING, DRAG	22
-	-	..	-	-	21
1	1	-	454177-1	DRAG	20
-	-	..	-	-	19
2	2	-	454204-3	GUIDE, LOWER STRIP	18
-	-	..	-	-	17
-	-	..	-	-	16
-	-	..	-	-	15
-	-	..	-	-	14
1 1	1	-	690481-2	SPACER, HOLD DOWN	13
1	1	-	23846-1	SPRING, DIE	12
1	1	-	240644-1	PLATE, REAR SHEAR	11
1	1	-	-	-	10
1 1	1	-	690482-4	PLATE, FRONT SHEAR	9
1 1	1	-	1633249-2	ANVIL, COMBINATION	8
1	1	-	690474-4	BLADE, SLUG	7
1	1	-	2-455892-1	HOLD DOWN, TERMINAL	6
1	1	-	240641-4	SPACER	5
1	1	-	238009-1	BLOCK, FL CRIMPER SPACER	4
1 1	1	-	1213077-5	CRIMPER, INSULATION PREMIUM	3
1	1	-	455888-8	SPACER, CRIMPER	2
1 1	1	-	2-1633305-3	CRIMPER, WIRE PREMIUM	1
-2	-1	U/M	PART NO	DESCRIPTION	ITEM NO

THIS DRAWING IS CONTROLLED DOCUMENT FOR TYCO ELECTRONICS CORPORATION. IT IS SUBJECT TO CHANGE. ANY PERSON OR ORGANIZATION OUTSIDE TYCO ELECTRONICS CORPORATION SHOULD BE CONTACTED FOR THE LATEST REVISION.

DIMENSIONS: INCHES
TOLERANCES UNLESS OTHERWISE SPECIFIED:
0 PLC ±-
1 PLC ±0.1
2 PLC ±0.01
3 PLC ±0.001
4 PLC ±0.0001
ANGLES ±-
MATERIAL - -
FINISH - -

DWN 09AUG05 C REICHELDERFER
CHK -
APVD -
PRODUCT SPEC -
APPLICATION SPEC -
WEIGHT -
CUSTOMER DRAWING

tyco Electronics
Tyco Electronics
Harrisburg, PA 17105-3608

NAME END FEED HDM APPLICATOR

SIZE	CAGE CODE	DRAWING NO	RESTRICTED TO
A1	00779	C-1852103	-

SCALE 3:5 SHEET 1 OF 1 REV A1

CUSTOMER VIEWABLE ASSEMBLY

AMP 4805 REV 31MAR2000
Pro/ENGINEER DRAWING

Общество с ограниченной ответственностью «МосЧип» ИНН 7719860671 / КПП 771901001
Адрес: 105318, г.Москва, ул.Щербаковская д.3, офис 1107

Данный компонент на территории Российской Федерации

Вы можете приобрести в компании MosChip.

Для оперативного оформления запроса Вам необходимо перейти по данной ссылке:

http://moschip.ru/get-element

Вы можете разместить у нас заказ для любого Вашего проекта, будь то серийное производство или разработка единичного прибора.

В нашем ассортименте представлены ведущие мировые производители активных и пассивных электронных компонентов.

Нашей специализацией является поставка электронной компонентной базы двойного назначения, продукции таких производителей как XILINX, Intel (ex.ALTERA), Vicor, Microchip, Texas Instruments, Analog Devices, Mini-Circuits, Amphenol, Glenair.

Сотрудничество с глобальными дистрибьюторами электронных компонентов, предоставляет возможность заказывать и получать с международных складов практически любой перечень компонентов в оптимальные для Вас сроки.

На всех этапах разработки и производства наши партнеры могут получить квалифицированную поддержку опытных инженеров.

Система менеджмента качества компании отвечает требованиям в соответствии с ГОСТ Р ИСО 9001, ГОСТ РВ 0015-002 и ЭС РД 009

Офис по работе с юридическими лицами:

105318, г.Москва, ул.Щербаковская д.3, офис 1107, 1118, ДЦ «Щербаковский»

Телефон: +7 495 668-12-70 (многоканальный)

Факс: +7 495 668-12-70 (доб.304)

E-mail: info@moschip.ru

Skype отдела продаж:
moschip.ru
moschip.ru_4
moschip.ru_6
moschip.ru_9