THIS DRAWING IS UNPUBLISHED.
VERTRAULICHE UNVEROEFFENTLICHTE ZEICHNUNG
© COPYRIGHT 1996 BY AMP INCORPORATED. ALL RIGHTS RESERVED. ALLE RECHTE VORBEHALTEN

RELEASED FOR PUBLICATION 1996.
FREI FÜR VEROEFFENTLICHUNG

MATED WITH:
PASSEND ZU:
–

LOC	DIST
AI	–

PROJEKT NR.: 95-52103

REVISIONS
ÄNDERUNGEN

P	LTR	DESCRIPTION BESCHREIBUNG	DATE	DWN	APVD
	A	SEE PCN EG00-0897-96	08 OCT 96	Pawlik	–
	A1	SEE PCN EG00-1151-97	13 OCT 97	Gass.	–
	B	SEE PCN EG00-0138-98-1	09 FEB 98	Ho.	–

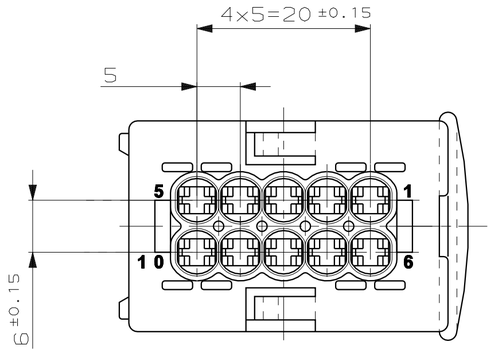

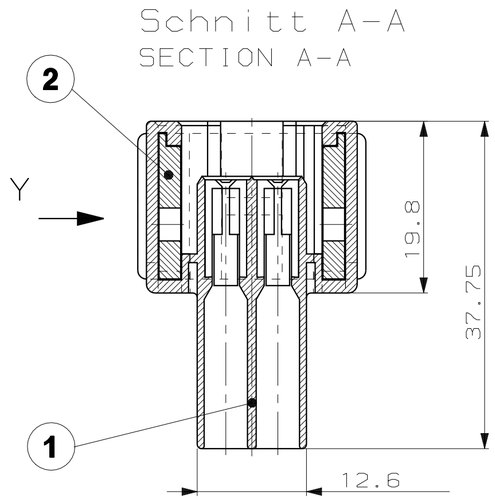

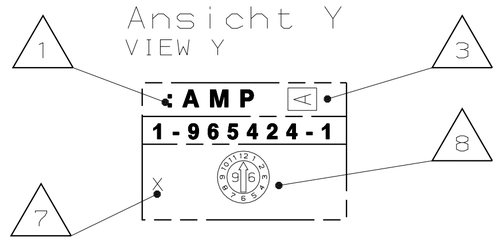

COUNTER PART (COUPLING): TAB HSG., 10POS. P/N 1-962352-1	Gegenstueck (Kupplung): Tab-Gehaeuse, 10pol. P/N 1-962352-1
COUNTER PART (TABHEADER) 1-963287-1,1-967602-1, 1-967601-1	Gegenstueck (Messerleiste) 1-963287-1,1-967602-1, 1-967601-1
SPEC. FOR COUNTER PART 89-52111-110gm (THE RELEASED REV. STAT. AT THE BEGINNING OF DESIGNING)	Spez. fuer Geraeteanschluss 89-52111-110gm (der freigegebene Rev.-Stand bei Beginn der Konstruktion)
SECONDARY LOCKING DEVICE FOR JPT HSG., 10POS. P/N 964692-1	2.Kontaktsicherung fuer JPT-Geh., 10pol. P/N 964692-1
SECONDARY LOCKING DEVICE FOR TAB HSG., 10POS. P/N 964693-1	2.Kontaktsicherung fuer TAB-Geh., 10pol. P/N 964693-1
SEALING P/N 963213-1	Dichtung P/N 963213-1

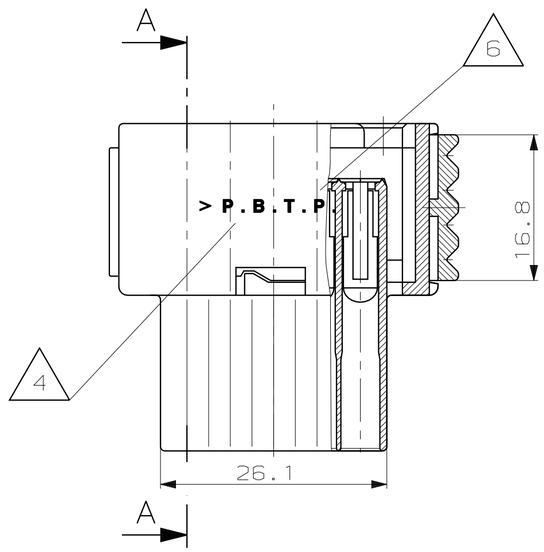

	JUNIOR POWER TIMER	929 939-1	929 940-1	0.5 - 1.0	CuFe2	PRE TIN PLATED	FLR INSULATION	878 335-1	HAND TOOL 169 400 + DIE 734 253	828 904-1
	JUNIOR POWER TIMER	929 937-1	929 938-1	1.5 - 2.5	CuFe2	PRE TIN PLATED		878 336-1	HAND TOOL 169 400 + DIE 734 253	828 905-1
	CONTACTS	AMP ORDER NO. STRIP FORM	AMP ORDER NO. LOOSE PIECE	WIRE RANGE MM²	MATERIAL	FINISH	CRIMP TOOL APPLICATOR		CRIMP TOOL HAND TOOL	SEAL

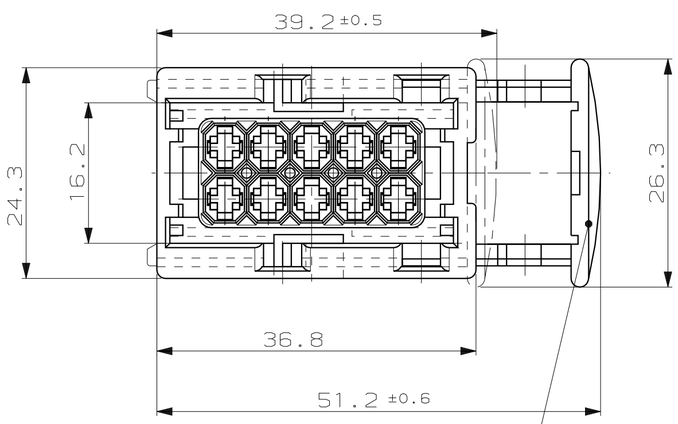

Schieber in Vorrastellung montiert
SLIDE IN PRE LOCKING POSITION ASSEMBLED
(Anlieferungszustand)
(DELIVERY POSITION)

Bemerkungen
NOTES

1. AMP-Logo / AMP-LOGO
2. Kennzeichnung auf Teil: / MARKING ON PART: >P.B.T.P.<
3. Werkzeugaenderungsindex / REVISIONS-NUMBER
4. Werkstoffkennzeichnung / MATERIAL MARKING
5. XXX / XXX
6. XXX / XXX
7. Nestmarkierung / CAVITY MARKING
8. Produktions-Datum / PRODUCTION-DATE

AMP Teilenummer								
-	-	-	-	1-967556-1				
OPEL-KURZZEICHEN								
				ZFW 10-1				
-	-	-	-	1	2	Schieber für JPT-Gehäuse	PBT GF30	rot
-					1	JPT Rec.-Gehäuse, 10pol., Cod.N	PBT GF30 (2)	weiß
	-				1	JPT Rec.-Gehäuse, 10pol., Cod.D1	PBT GF30 (2)	braun
		-			1	JPT Rec.-Gehäuse, 10pol., Cod.C1	PBT GF30 (2)	blau
			-		1	JPT Rec.-Gehäuse, 10pol., Cod.B1	PBT GF30 (2)	grau
				1	1	JPT Rec.-Gehäuse, 10pol., Cod.A1	PBT GF30 (2)	schwarz
Revision Ass'y					POS.	BENENNUNG EINZELTEIL	WERKSTOFF	OBERFLÄCHE / FARBE
-	-	-	-	B				

THIS DRAWING IS A CONTROLLED DOCUMENT FOR AMP INCORPORATED.
IT IS SUBJECT TO CHANGE AND THE CONTROLLING ENGINEERING ORGANIZATION SHOULD BE CONTACTED FOR THE LATEST REVISION.
DIESES ZEICHNUNGSDOKUMENT WIRD DURCH AMP INCORPORATED KONTROLLIERT.
AENDERUNGEN, DIE DEM TECHNISCHEN FORTSCHRITT DIENEN, SIND VORBEHALTEN.
DEN JEWEILS LETZTGUELTIGEN AENDERUNGSSTAND ERFAHREN SIE AUF ANFRAGE.

DIMENSIONS: DIMENSIONEN: mm
TOLERANCES UNLESS OTHERWISE SPECIFIED: ALLGEMEINTOLERANZEN
n. ISO 8015
n. ISO 2768 - mH -E
n. DIN 16901 - 140
0 PLC ±0.3mm
1 PLC ±0.3mm
2 PLC ±-
3 PLC ±-
ANGLES/WINKEL ±-
MATERIAL –
FINISH/OBERFLAECHE/FARBE –

DWN L.Pawlik 08 OCT 96
CHK J.Kunze 08 OCT 96
APVD –
PRODUCT SPEC PRODUKTSPEZ. 108-18102-1
APPLICATION SPEC VERABEITUNGSSPEZ. 114-18175-1
WEIGHT GEWICHT –

AMP Deutschland GmbH
D - 63225 Langen

NAME JUNIOR POWER TIMER HOUSING 10 POS. ASSY
Junior Power Timer Gehaeuse 10 pol. Assy

SIZE	CAGE CODE	DRAWING NO ZEICHNUNGS-NR.	RESTRICTED TO NUR FUER
A2	00779	C-967556	GM

CUSTOMER DRAWING /KUNDENZEICHNUNG
MASSSTAB 2:1 BLATT 1 OF 1 VON 1 REV B

AMP 1471-9 REV 27JUN96

10-FEB-98 14:24:51 wh5200 s.556k (in EDM)

Общество с ограниченной ответственностью «МосЧип» ИНН 7719860671 / КПП 771901001
Адрес: 105318, г.Москва, ул.Щербаковская д.3, офис 1107

Данный компонент на территории Российской Федерации

Вы можете приобрести в компании MosChip.

Для оперативного оформления запроса Вам необходимо перейти по данной ссылке:

http://moschip.ru/get-element

Вы можете разместить у нас заказ для любого Вашего проекта, будь то серийное производство или разработка единичного прибора.

В нашем ассортименте представлены ведущие мировые производители активных и пассивных электронных компонентов.

Нашей специализацией является поставка электронной компонентной базы двойного назначения, продукции таких производителей как XILINX, Intel (ex.ALTERA), Vicor, Microchip, Texas Instruments, Analog Devices, Mini-Circuits, Amphenol, Glenair.

Сотрудничество с глобальными дистрибьюторами электронных компонентов, предоставляет возможность заказывать и получать с международных складов практически любой перечень компонентов в оптимальные для Вас сроки.

На всех этапах разработки и производства наши партнеры могут получить квалифицированную поддержку опытных инженеров.

Система менеджмента качества компании отвечает требованиям в соответствии с ГОСТ Р ИСО 9001, ГОСТ РВ 0015-002 и ЭС РД 009

Офис по работе с юридическими лицами:

105318, г.Москва, ул.Щербаковская д.3, офис 1107, 1118, ДЦ «Щербаковский»

Телефон: +7 495 668-12-70 (многоканальный)

Факс: +7 495 668-12-70 (доб.304)

E-mail: info@moschip.ru

Skype отдела продаж:
moschip.ru
moschip.ru_4
moschip.ru_6
moschip.ru_9