THIS DRAWING IS UNPUBLISHED. RELEASED FOR PUBLICATION 20
© COPYRIGHT 20 BY TYCO ELECTRONICS CORPORATION. ALL RIGHTS RESERVED.

LOC	DIST
FX	00

REVISIONS

P	LTR	DESCRIPTION	DATE	DWN	APVD
	0	PROPOSAL PER D02-012	07MAR2002	JM	GM
	A	REV PER EC 0K80-0239-02	19AUG2002	RGV	GEM
	B	REV PER EC 0K80-0320-02	19NOV2002	RGV	TJV
	C	REV PER EC 0K80-0191-03	10JUN2003	DJA	TJV

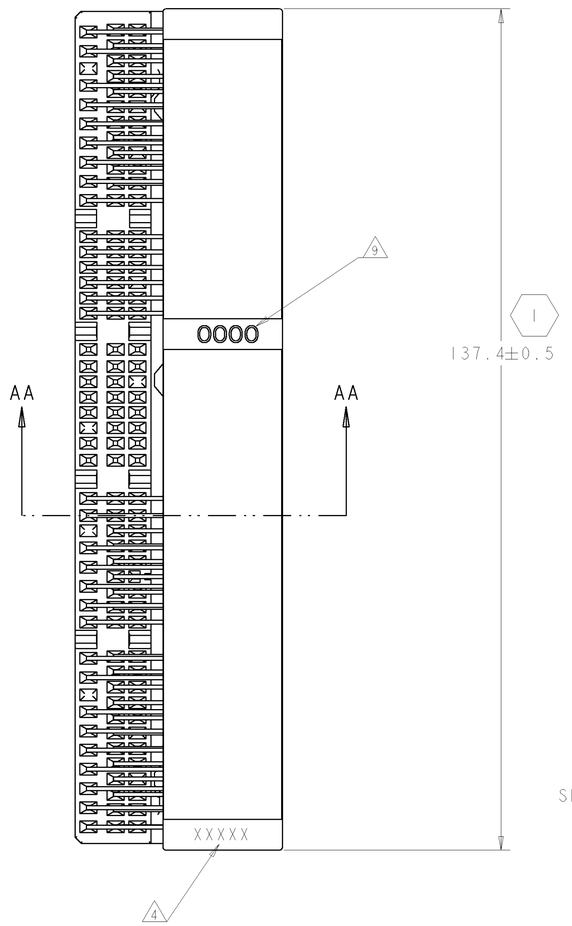

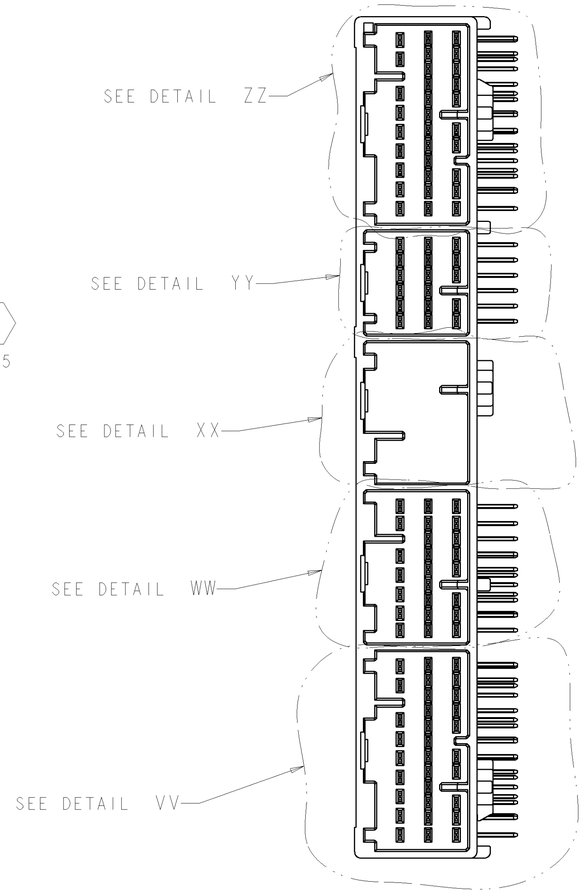

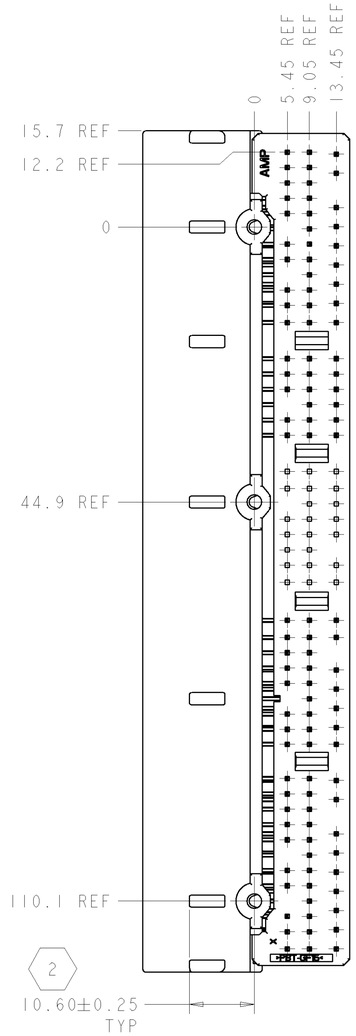

1. TO BE MEASURED AT 7.5mm FROM -Z-
2. POWER CIRCUITS 35 PLACES, SEE FIG. 1
3. FOR CIRCUIT NUMBERS SEE FIG. 1
4. DATE CODE
5. TO BE MATED SMOOTHLY WITH PLUG HOUSINGS
   17 POS: 353027
   24 POS: 353029
   31 POS: 1318682, 353826
6. RECOMMENDED SCREW: PAN-HEADED, TYPE 2 TAPPING SCREW, 3.0 DIA X 6.0 LONG MAX. PER JIS B1115, B1122
7. FASTENING TORQUE FOR SCREW 0.392Nm MAX
8. TO BE DETERMINED BY CUSTOMER.
9. IDENTIFICATION NUMBER "0000" LOCATED APPROXIMATELY AS SHOWN.

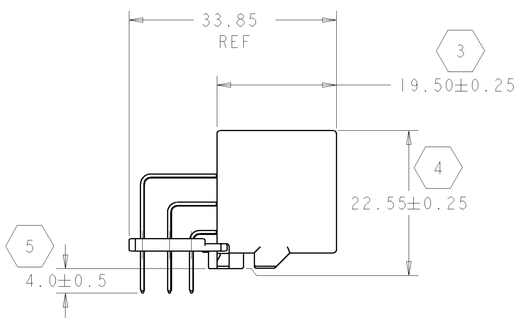

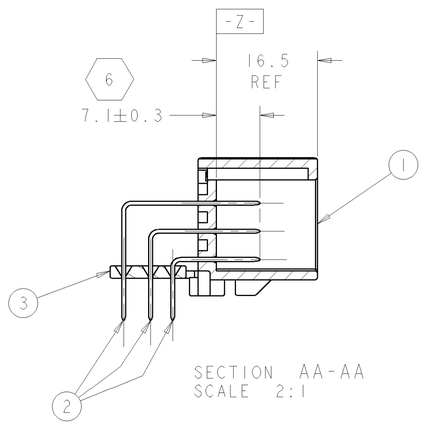

SECTION AA-AA
SCALE 2:1

RETURNABLE (BULK-BIN)	1-1438316-1
EXPENDABLE (BOX)	1438316-1
PACKAGING	PART NUMBER

FINISH/COLOR	MATERIAL	NAME	ITEM NO
NATURAL	PBT	TINE PLATE	3
PRE-TIN	COPPER ALLOY	TAB CONTACT	2
NATURAL	PBT	CAP HOUSING	1

THIS DRAWING IS A CONTROLLED DOCUMENT FOR TYCO ELECTRONICS CORPORATION. IT IS SUBJECT TO CHANGE AND THE CONTROLLING ENGINEERING ORGANIZATION SHOULD BE CONTACTED FOR THE LATEST REVISION.

DIMENSIONS: mm

TOLERANCES UNLESS OTHERWISE SPECIFIED:
0 PLC ±0.30
1 PLC ±0.30
2 PLC ±0.30
3 PLC ±0.30
4 PLC ±-
ANGLES ±1

MATERIAL -
FINISH -

DWN J MCNEAL 07MAR2002
CHK G MILLER 07MAR2002
APVD G MILLER 07MAR2002
PRODUCT SPEC 108-5673
APPLICATION SPEC 411-5931
WEIGHT 42.2g

AMP Tyco Electronics Harrisburg, PA 17105-3608

NAME HEADER ASY 103 POSN, HD111 MULTILOCK -

SIZE	CAGE CODE	DRAWING NO	RESTRICTED TO
A1	00779	C-1438316	-

CUSTOMER DRAWING SCALE 2:1 SHEET 1 OF 3 REV C

THIS DRAWING IS UNPUBLISHED. RELEASED FOR PUBLICATION 20
© COPYRIGHT 20 BY TYCO ELECTRONICS CORPORATION. ALL RIGHTS RESERVED.

LOC	DIST
FX	00

REVISIONS

P	LTR	DESCRIPTION	DATE	DWN	APVD
	-	SEE SHEET 1	-	-	-

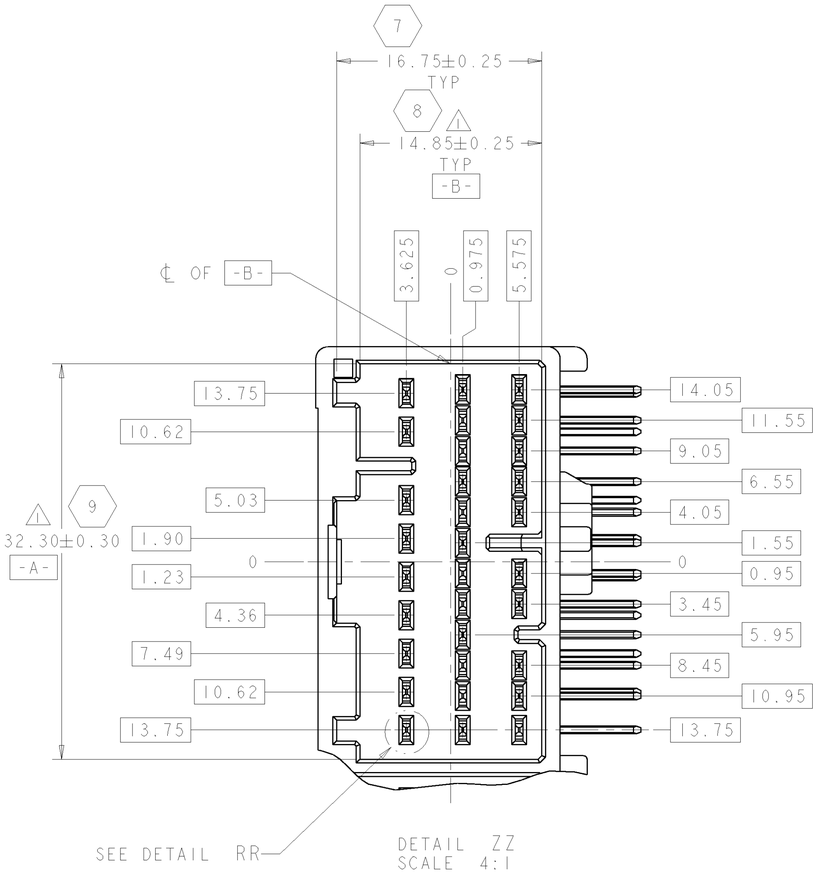

DETAIL ZZ
SCALE 4:1

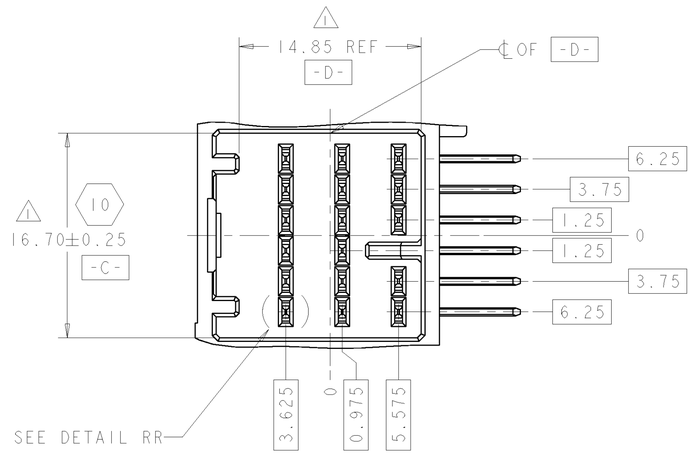

DETAIL YY
SCALE 4:1

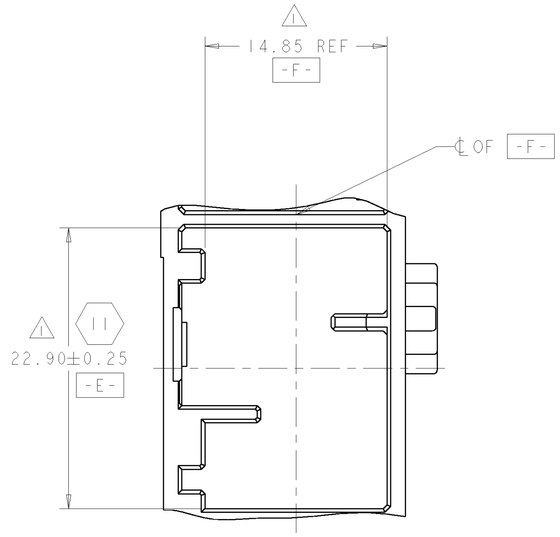

DETAIL XX
SCALE 4:1

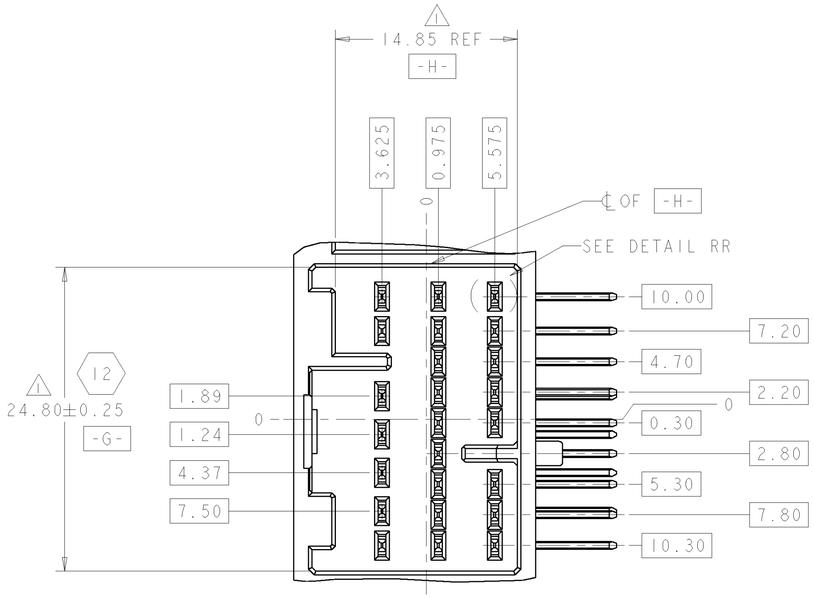

DETAIL WW
SCALE 4:1

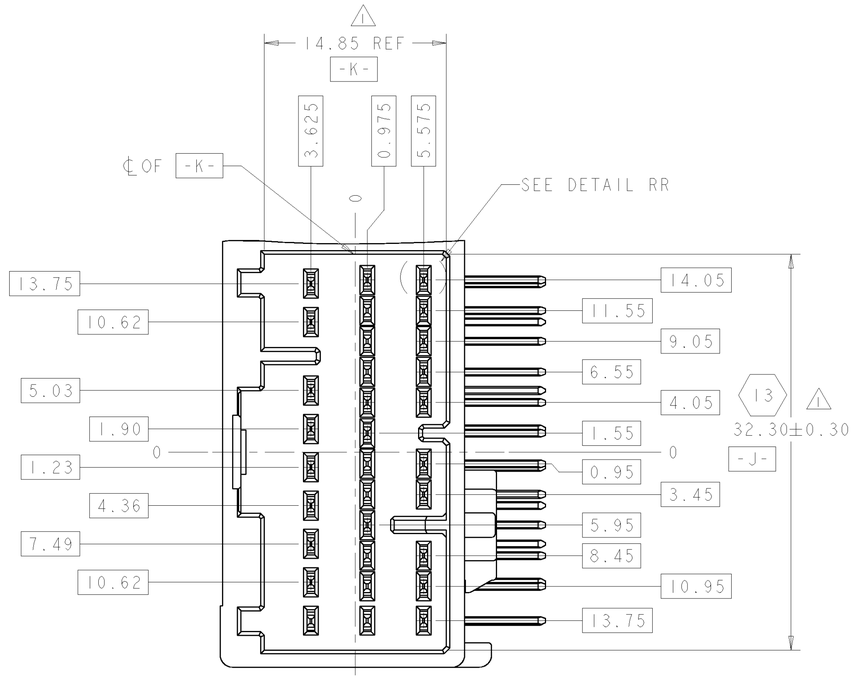

DETAIL VV
SCALE 4:1

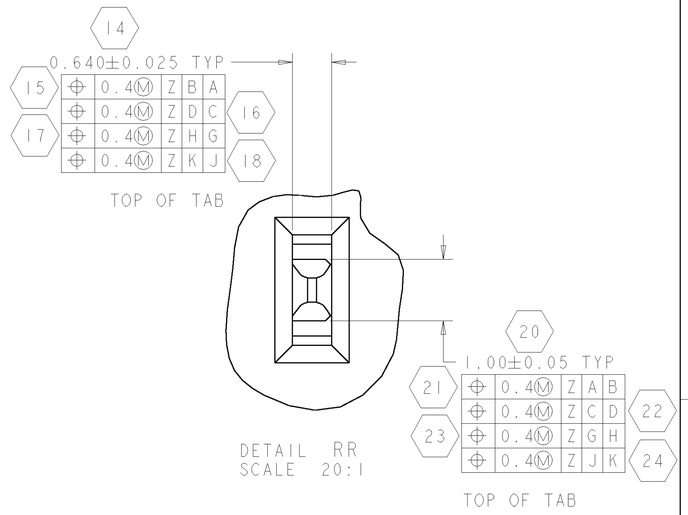

DETAIL RR
SCALE 20:1

THIS DRAWING IS A CONTROLLED DOCUMENT FOR TYCO ELECTRONICS CORPORATION. IT IS SUBJECT TO CHANGE. ALL CONTROLS ARE ENGINEERING ORGANIZATION. SHOULD BE CONTACTED FOR THE LATEST REVISION.

DIMENSIONS: mm

TOLERANCES UNLESS OTHERWISE SPECIFIED:
0 PLC ±0.30
1 PLC ±0.30
2 PLC ±0.30
3 PLC ±0.30
4 PLC ±
ANGLES ±1

MATERIAL - -
FINISH - -

DWN	J MCNEAL	07MAR2002
CHK	G MILLER	07MAR2002
APVD	G MILLER	07MAR2002

PRODUCT SPEC -
APPLICATION SPEC -
WEIGHT -

AMP — Tyco Electronics, Harrisburg, PA 17105-3608

NAME: HEADER ASY 103 POSN, HD111 MULTILOCK -

SIZE	CAGE CODE	DRAWING NO	RESTRICTED TO
A1	00779	C-1438316	-

CUSTOMER DRAWING | SCALE 2:1 | SHEET 2 OF 3 | REV C

THIS DRAWING IS UNPUBLISHED. RELEASED FOR PUBLICATION 20
© COPYRIGHT 20 BY TYCO ELECTRONICS CORPORATION. ALL RIGHTS RESERVED.

LOC	DIST
FX	00

REVISIONS

P	LTR	DESCRIPTION	DATE	DWN	APVD
	-	SEE SHEET 1	-	-	-

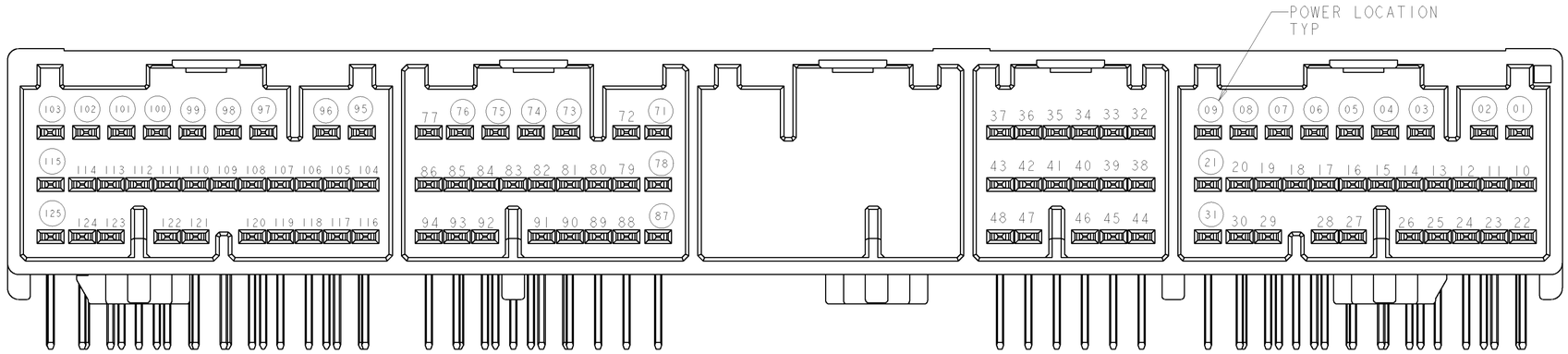

SCALE 4:1

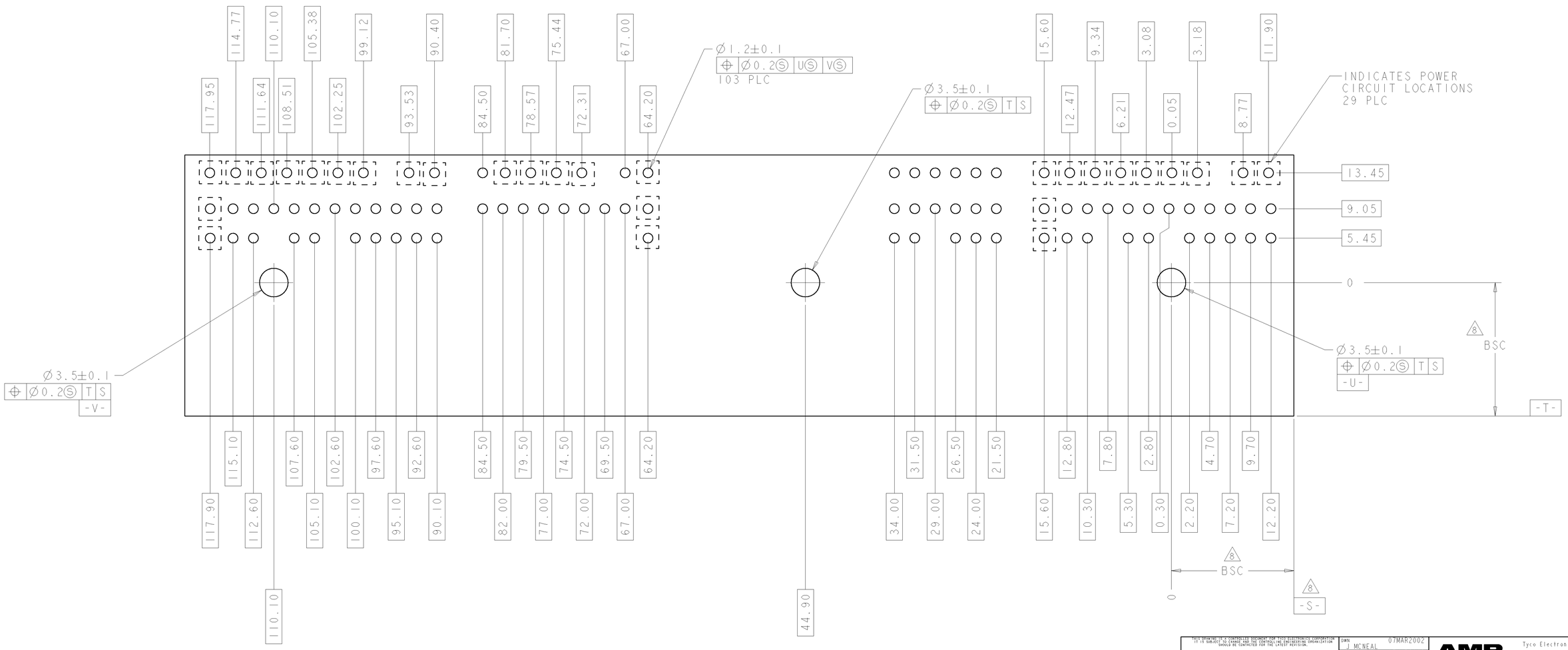

PC BOARD LAYOUT
RECOMMENDED THICKNESS: 1.57 MM
COMPONENT SIDE SHOWN

THIS DRAWING IS A CONTROLLED DOCUMENT FOR TYCO ELECTRONICS CORPORATION
IT IS SUBJECT TO CHANGE AND THE CONTROLLING ENGINEERING ORGANIZATION
SHOULD BE CONTACTED FOR THE LATEST REVISION.

DIMENSIONS: mm

TOLERANCES UNLESS OTHERWISE SPECIFIED:
0 PLC ±0.30
1 PLC ±0.30
2 PLC ±0.30
3 PLC ±0.30
4 PLC ±-
ANGLES ±1

MATERIAL - -
FINISH - -

DWN	J MCNEAL	07MAR2002
CHK	G MILLER	07MAR2002
APVD	G MILLER	07MAR2002
PRODUCT SPEC	-	
APPLICATION SPEC	-	
WEIGHT	-	

AMP Tyco Electronics
Harrisburg, PA 17105-3608

NAME
HEADER ASY
103 POSN, HD111 MULTILOCK
-

SIZE	CAGE CODE	DRAWING NO	RESTRICTED TO
A1	00779	C-1438316	-

CUSTOMER DRAWING | SCALE 2:1 | SHEET 3 OF 3 | REV C

Общество с ограниченной ответственностью «МосЧип» ИНН 7719860671 / КПП 771901001
Адрес: 105318, г.Москва, ул.Щербаковская д.3, офис 1107

Данный компонент на территории Российской Федерации

Вы можете приобрести в компании MosChip.

Для оперативного оформления запроса Вам необходимо перейти по данной ссылке:

http://moschip.ru/get-element

Вы можете разместить у нас заказ для любого Вашего проекта, будь то серийное производство или разработка единичного прибора.

В нашем ассортименте представлены ведущие мировые производители активных и пассивных электронных компонентов.

Нашей специализацией является поставка электронной компонентной базы двойного назначения, продукции таких производителей как XILINX, Intel (ex.ALTERA), Vicor, Microchip, Texas Instruments, Analog Devices, Mini-Circuits, Amphenol, Glenair.

Сотрудничество с глобальными дистрибьюторами электронных компонентов, предоставляет возможность заказывать и получать с международных складов практически любой перечень компонентов в оптимальные для Вас сроки.

На всех этапах разработки и производства наши партнеры могут получить квалифицированную поддержку опытных инженеров.

Система менеджмента качества компании отвечает требованиям в соответствии с ГОСТ Р ИСО 9001, ГОСТ РВ 0015-002 и ЭС РД 009

Офис по работе с юридическими лицами:

105318, г.Москва, ул.Щербаковская д.3, офис 1107, 1118, ДЦ «Щербаковский»

Телефон: +7 495 668-12-70 (многоканальный)

Факс: +7 495 668-12-70 (доб.304)

E-mail: info@moschip.ru

Skype отдела продаж:
moschip.ru
moschip.ru_4
moschip.ru_6
moschip.ru_9