THIS DRAWING IS UNPUBLISHED. RELEASED FOR PUBLICATION -,- .
© COPYRIGHT - By - ALL RIGHTS RESERVED.

LOC	DIST
GP	00

REVISIONS

P	LTR	DESCRIPTION	DATE	DWN	APVD
	P	REVISED PER ECO-11-004835	07MAR11	RK	HMR

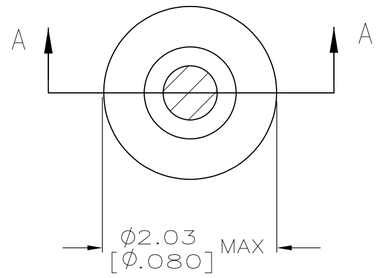

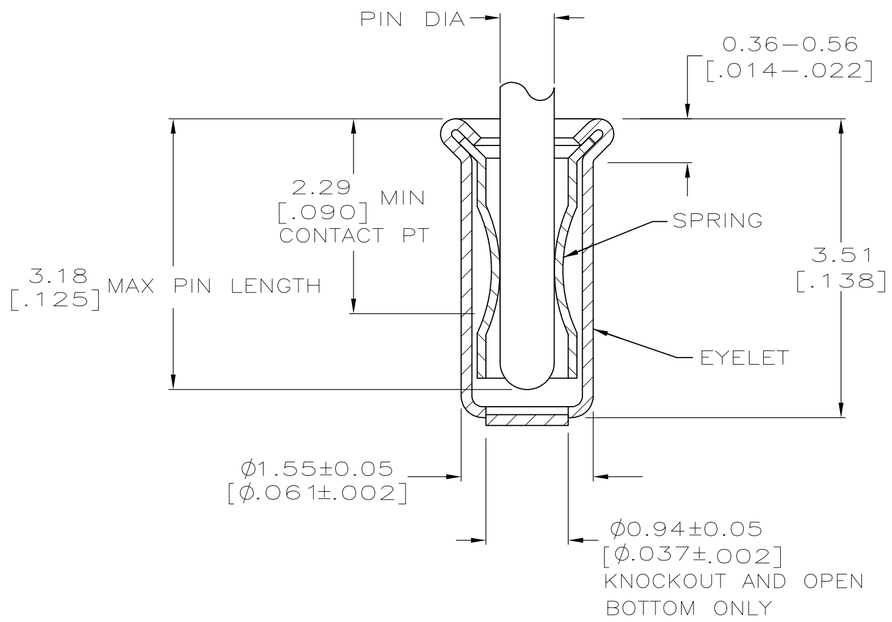

SECTION A–A

1. TIN PLATE PER ASTM B 545 0.00254 [.000100] MIN THICK.
2. GOLD PLATE PER ASTM B 488 0.00076 [.000030] MIN THICK OVER NICKEL PLATE PER QQ–N–290 0.00028 [.000011] MIN THICK ON CONTACT AREA.
3. RECOMMENDED HOLE SIZE, PLATED OR UNPLATED:
   MACHINE INSERTION: $1.57^{+0.10}_{-0.08}$ $\left[.062^{+.004}_{-.003}\right]$
   HAND INSERTION: $1.60^{+0.10}_{-0.00}$ $\left[.063^{+.004}_{-.000}\right]$
4. APPLICATION TOOL PART NUMBER: MACHINE NO. 682127–4
   INSERTION HEAD NO. 682039–3
5. TO INSURE PROPER SPRING TENSION DO NOT EXCEED A 0.05 [.002] DIFFERENCE IN PIN DIA WHEN CHANGING TO A SMALLER PIN.
6. BOTTOM PLUG KNOCKOUT TOOL PART NUMBER 69729 WITH TIP PART NUMBER 69728–1.
7. MATERIAL: BERYLLIUM COPPER PER ASTM B 194
   EYELET: COPPER PER ASTM B 152
8. OBSOLETE PARTS: OBSOLETE CIS STREAMLINING PER D.RENAUD/D.SINISI

	BOTTOM TYPE	RECOMMENDED PIN DIA 5	EYELET FINISH	SPRING FINISH	PART NO
8 OBSOLETE	OPEN	0.76–0.84 [.030–.033]	TIN 1	GOLD 2	~~7–5331677–4~~
	CLOSED	0.66–0.74 [.026–.029]			3–5331677–8
	KNOCKOUT	0.76–0.84 [.030–.033]			3–5331677–4
		0.66–0.74 [.026–.029]			3–5331677–2
	OPEN				2–5331677–4
		0.76–0.84 [.030–.033]			2–5331677–2
	CLOSED				1–5331677–8
		0.56–0.64 [.022–.025]		TIN 1	1–5331677–6
		0.76–0.84 [.030–.033]			1–5331677–3

THIS DRAWING IS A CONTROLLED DOCUMENT.

DIMENSIONS: mm [INCHES]

TOLERANCES UNLESS OTHERWISE SPECIFIED:
0 PLC ± –
1 PLC ± –
2 PLC ± –
3 PLC ± 0.20 [.008]
4 PLC ± –
ANGLES ± –

MATERIAL: NOTE 7
FINISH: SEE TABLE

DWN 22APR2005 A. FERNANDEZ–DOCK5
CHK 22APR2005 J. HAVENER
APVD 22APR2005 J. HAVENER
PRODUCT SPEC 108–14008
APPLICATION SPEC 114–13152
WEIGHT –

TE Connectivity

NAME: MINIATURE SPRING SOCKET ASSEMBLY –

SIZE	CAGE CODE	DRAWING NO	RESTRICTED TO
A2	00779	C–5331677	–

CUSTOMER DRAWING | SCALE 20:1 | SHEET 1 OF 1 | REV P

5331677

1471–9 (3/11)

Общество с ограниченной ответственностью «МосЧип» ИНН 7719860671 / КПП 771901001
Адрес: 105318, г.Москва, ул.Щербаковская д.3, офис 1107

Данный компонент на территории Российской Федерации

Вы можете приобрести в компании MosChip.

Для оперативного оформления запроса Вам необходимо перейти по данной ссылке:

http://moschip.ru/get-element

Вы можете разместить у нас заказ для любого Вашего проекта, будь то серийное производство или разработка единичного прибора.

В нашем ассортименте представлены ведущие мировые производители активных и пассивных электронных компонентов.

Нашей специализацией является поставка электронной компонентной базы двойного назначения, продукции таких производителей как XILINX, Intel (ex.ALTERA), Vicor, Microchip, Texas Instruments, Analog Devices, Mini-Circuits, Amphenol, Glenair.

Сотрудничество с глобальными дистрибьюторами электронных компонентов, предоставляет возможность заказывать и получать с международных складов практически любой перечень компонентов в оптимальные для Вас сроки.

На всех этапах разработки и производства наши партнеры могут получить квалифицированную поддержку опытных инженеров.

Система менеджмента качества компании отвечает требованиям в соответствии с ГОСТ Р ИСО 9001, ГОСТ РВ 0015-002 и ЭС РД 009

Офис по работе с юридическими лицами:

105318, г.Москва, ул.Щербаковская д.3, офис 1107, 1118, ДЦ «Щербаковский»

Телефон: +7 495 668-12-70 (многоканальный)

Факс: +7 495 668-12-70 (доб.304)

E-mail: info@moschip.ru

Skype отдела продаж:
moschip.ru
moschip.ru_4
moschip.ru_6
moschip.ru_9