THIS DRAWING IS UNPUBLISHED. RELEASED FOR PUBLICATION - ,- .
© COPYRIGHT - By - ALL RIGHTS RESERVED.

LOC	DIST
AD	00

REVISIONS

P	LTR	DESCRIPTION	DATE	DWN	APVD
	J	REVISED PER ECO-16-000474	03FEB2016	NK	MM

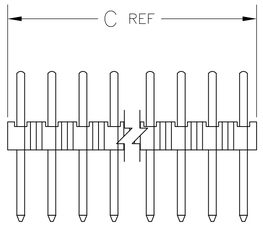

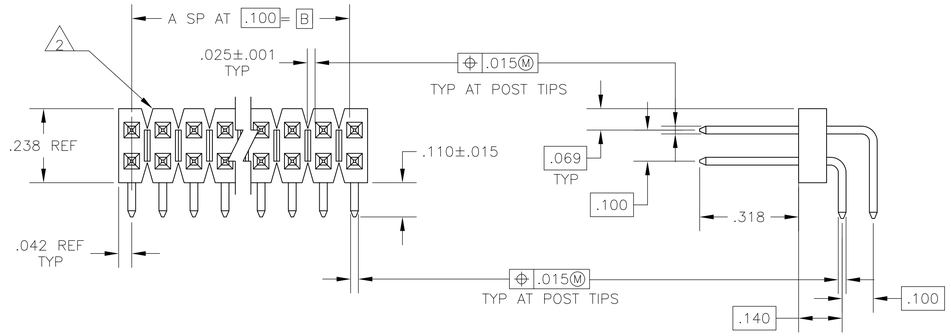

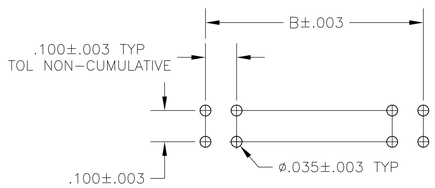

RECOMMENDED HOLE LAYOUT

1 ASSEMBLY MAY BE BROKEN TO THE DESIRED NUMBER OF POSITIONS.

2 BREAKAWAY NOTCH ANGLE CAN BE ORIENTED TO THE RIGHT (AS SHOWN) OR TO THE LEFT

3 .000100-.000200 MATTE TIN-LEAD OVER .000050 NICKEL.

4 .000100-.000200 MATTE TIN OVER .000050 NICKEL.

5 HIGH TEMPERATURE CONFIGURATION

6 OBSOLETE PARTS: OBSOLETE CIS STREAMLINING PER D.RENAUD/D.SINISI

REMARKS	PLATING	C	B	A	NO OF POSN	PART NUMBER
5	4	3.984	3.900	39	80	9-103324-0
5	4	3.884	3.800	38	78	8-103324-9
5	4	3.784	3.700	37	76	8-103324-8
5	4	3.684	3.600	36	74	8-103324-7
5	4	3.584	3.500	35	72	8-103324-6
5	4	3.484	3.400	34	70	8-103324-5
5	4	3.384	3.300	33	68	8-103324-4
5	4	3.284	3.200	32	66	8-103324-3
5	4	3.184	3.100	31	64	8-103324-2
5	4	3.084	3.000	30	62	8-103324-1
5	4	2.984	2.900	29	60	8-103324-0
5	4	2.884	2.800	28	58	7-103324-9
5	4	2.784	2.700	27	56	7-103324-8
5	4	2.684	2.600	26	54	7-103324-7
5	4	2.584	2.500	25	52	7-103324-6
5	4	2.484	2.400	24	50	7-103324-5
5	4	2.384	2.300	23	48	7-103324-4
5	4	2.284	2.200	22	46	7-103324-3
5	4	2.184	2.100	21	44	7-103324-2
5	4	2.084	2.000	20	42	7-103324-1
5	4	1.984	1.900	19	40	7-103324-0
5	4	1.884	1.800	18	38	6-103324-9
5	4	1.784	1.700	17	36	6-103324-8
5	4	1.684	1.600	16	34	6-103324-7
5	4	1.584	1.500	15	32	6-103324-6
5	4	1.484	1.400	14	30	6-103324-5
5	4	1.384	1.300	13	28	6-103324-4
5	4	1.284	1.200	12	26	6-103324-3
5	4	1.184	1.100	11	24	6-103324-2
5	4	1.084	1.000	10	22	6-103324-1
5	4	.984	.900	9	20	6-103324-0
5	4	.884	.800	8	18	5-103324-9
5	4	.784	.700	7	16	5-103324-8
5	4	.684	.600	6	14	5-103324-7
5	4	.584	.500	5	12	5-103324-6
5	4	.484	.400	4	10	5-103324-5
5	4	.384	.300	3	8	5-103324-4
5	4	.284	.200	2	6	5-103324-3
5	4	.184	.100	1	4	5-103324-2
5	4	.084	—	—	2	5-103324-1

	PLATING	C	B	A	NO OF POSN	PART NUMBER
	3	3.984	3.900	39	80	4-103324-0
6 OBSOLETE	3	3.884	3.800	38	78	3-103324-9
6 OBSOLETE	3	3.784	3.700	37	76	3-103324-8
6 OBSOLETE	3	3.684	3.600	36	74	3-103324-7
6 SUPERSEDED BY 8-103324-6	3	3.584	3.500	35	72	3-103324-6
6 OBSOLETE	3	3.484	3.400	34	70	3-103324-5
6 OBSOLETE	3	3.384	3.300	33	68	3-103324-4
6 OBSOLETE	3	3.284	3.200	32	66	3-103324-3
6 OBSOLETE	3	3.184	3.100	31	64	3-103324-2
6 OBSOLETE	3	3.084	3.000	30	62	3-103324-1
6 OBSOLETE	3	2.984	2.900	29	60	3-103324-0
6 OBSOLETE	3	2.884	2.800	28	58	2-103324-9
6 OBSOLETE	3	2.784	2.700	27	56	2-103324-8
6 OBSOLETE	3	2.684	2.600	26	54	2-103324-7
6 OBSOLETE	3	2.584	2.500	25	52	2-103324-6
6 OBSOLETE	3	2.484	2.400	24	50	2-103324-5
6 OBSOLETE	3	2.384	2.300	23	48	2-103324-4
6 OBSOLETE	3	2.284	2.200	22	46	2-103324-3
6 OBSOLETE	3	2.184	2.100	21	44	2-103324-2
6 OBSOLETE	3	2.084	2.000	20	42	2-103324-1
6 OBSOLETE	3	1.984	1.900	19	40	2-103324-0
6 OBSOLETE	3	1.884	1.800	18	38	1-103324-9
6 OBSOLETE	3	1.784	1.700	17	36	1-103324-8
6 OBSOLETE	3	1.684	1.600	16	34	1-103324-7
6 OBSOLETE	3	1.584	1.500	15	32	1-103324-6
	3	1.484	1.400	14	30	1-103324-5
6 OBSOLETE	3	1.384	1.300	13	28	1-103324-4
6 OBSOLETE	3	1.284	1.200	12	26	1-103324-3
6 OBSOLETE	3	1.184	1.100	11	24	1-103324-2
	3	1.084	1.000	10	22	1-103324-1
	3	.984	.900	9	20	1-103324-0
6 OBSOLETE	3	.884	.800	8	18	103324-9
	3	.784	.700	7	16	103324-8
	3	.684	.600	6	14	103324-7
	3	.584	.500	5	12	103324-6
6 SUPERSEDED BY5-103324-5	3	.484	.400	4	10	103324-5
6 OBSOLETE	3	.384	.300	3	8	103324-4
6 OBSOLETE	3	.284	.200	2	6	103324-3
6 OBSOLETE	3	.184	.100	1	4	103324-2
6 OBSOLETE	3	.084	—	—	2	103324-1

THIS DRAWING IS A CONTROLLED DOCUMENT.

DIMENSIONS: INCHES

TOLERANCES UNLESS OTHERWISE SPECIFIED:
0 PLC ± –
1 PLC ± –
2 PLC ± –
3 PLC ± .005
4 PLC ± –
ANGLES ± –

MATERIAL HOUSING: FLAME RETARDANT THERMOPLASTIC; COLOR-BLACK
POSTS: COPPER ALLOY

FINISH SEE TABLE

DWN J.MARTINELLI 19OCT92
CHK JOHN KNITTLE 23NOV92
APVD JOHN KNITTLE 23NOV92

PRODUCT SPEC —
APPLICATION SPEC —
WEIGHT —

TE Connectivity

NAME ASSEMBLY, HEADER, BREAKAWAY, MOD II, DOUBLE ROW, .100 X .100 C/L, RIGHT ANGLE, WITH .025 SQUARE POSTS

SIZE	CAGE CODE	DRAWING NO	RESTRICTED TO
A1	00779	C-103324	—

CUSTOMER DRAWING | SCALE 4:1 | SHEET 1 OF 1 | REV J

4805 (3/11)

Общество с ограниченной ответственностью «МосЧип» ИНН 7719860671 / КПП 771901001
Адрес: 105318, г.Москва, ул.Щербаковская д.3, офис 1107

Данный компонент на территории Российской Федерации

Вы можете приобрести в компании MosChip.

Для оперативного оформления запроса Вам необходимо перейти по данной ссылке:

http://moschip.ru/get-element

Вы можете разместить у нас заказ для любого Вашего проекта, будь то серийное производство или разработка единичного прибора.

В нашем ассортименте представлены ведущие мировые производители активных и пассивных электронных компонентов.

Нашей специализацией является поставка электронной компонентной базы двойного назначения, продукции таких производителей как XILINX, Intel (ex.ALTERA), Vicor, Microchip, Texas Instruments, Analog Devices, Mini-Circuits, Amphenol, Glenair.

Сотрудничество с глобальными дистрибьюторами электронных компонентов, предоставляет возможность заказывать и получать с международных складов практически любой перечень компонентов в оптимальные для Вас сроки.

На всех этапах разработки и производства наши партнеры могут получить квалифицированную поддержку опытных инженеров.

Система менеджмента качества компании отвечает требованиям в соответствии с ГОСТ Р ИСО 9001, ГОСТ РВ 0015-002 и ЭС РД 009

Офис по работе с юридическими лицами:

105318, г.Москва, ул.Щербаковская д.3, офис 1107, 1118, ДЦ «Щербаковский»

Телефон: +7 495 668-12-70 (многоканальный)

Факс: +7 495 668-12-70 (доб.304)

E-mail: info@moschip.ru

Skype отдела продаж:
moschip.ru
moschip.ru_4
moschip.ru_6
moschip.ru_9