THIS DRAWING IS UNPUBLISHED. RELEASED FOR PUBLICATION 20
© COPYRIGHT 20 BY - ALL RIGHTS RESERVED.

LOC	DIST
GP	00

REVISIONS

P	LTR	DESCRIPTION	DATE	DWN	APVD
	A	REVISED PER ECO-15-000199	13JAN2015	AP	DG

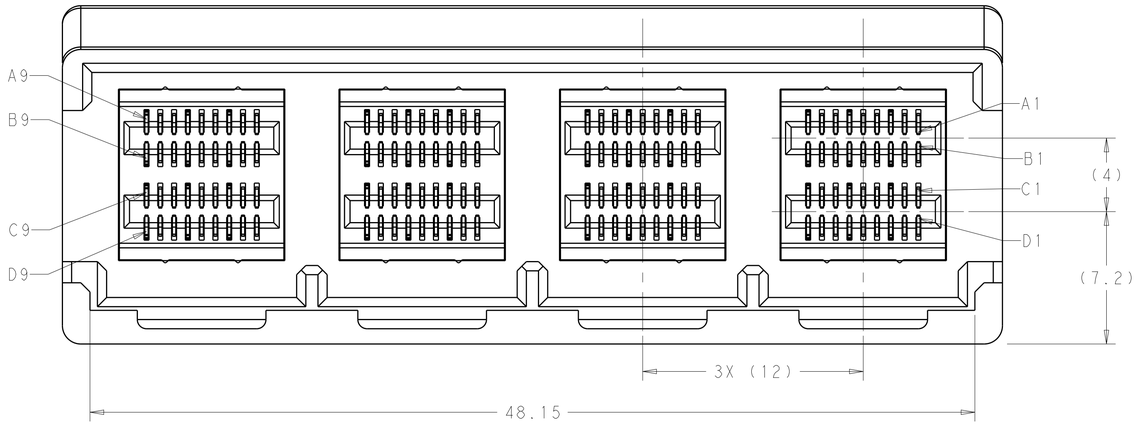

1. HOUSINGS AND CHICKLETS: LCP, BLACK, UL94V-O RATED. CONTACTS: COPPER ALLOY.
2. CONFORMS TO THE REQUIREMENTS OF TE PRODUCT SPECIFICATION, 108-32038 BASED ON EIA/ECA-364-1000.0IA (CONTROLLED ENVIRONMENT APPLICATIONS) ON MATING END. TIN PLATED ON PCB TAIL.
3. MATES WITH TE PLUG 2227603-1.
4. MOUNTING HARDWARE M2x1.35 SELF-THREADING SCREW SCREW LENGTH OF FASTENER = PCB THICKNESS + 3.0mm MAX (1.75mm MIN) MOUNTING HARDWARE NOT INCLUDED.
5. RECOMMENDED COMPONENT KEEP OUT ZONE.
6. PART NUMBER AND DATE CODE MARKED IN APPROXIMATE AREA SHOWN.

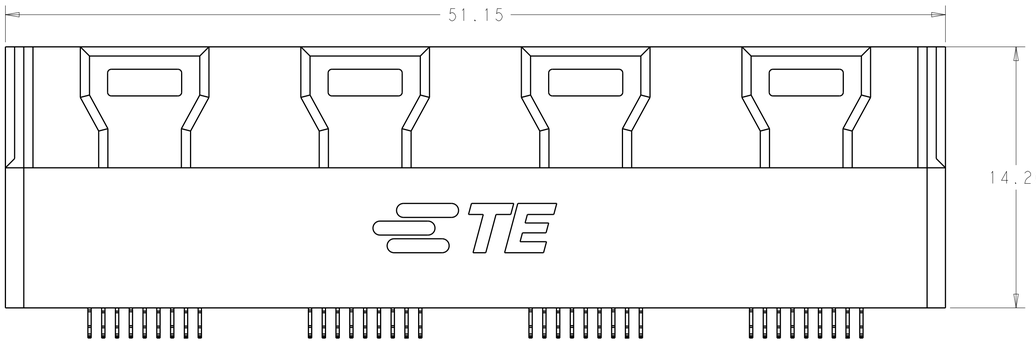

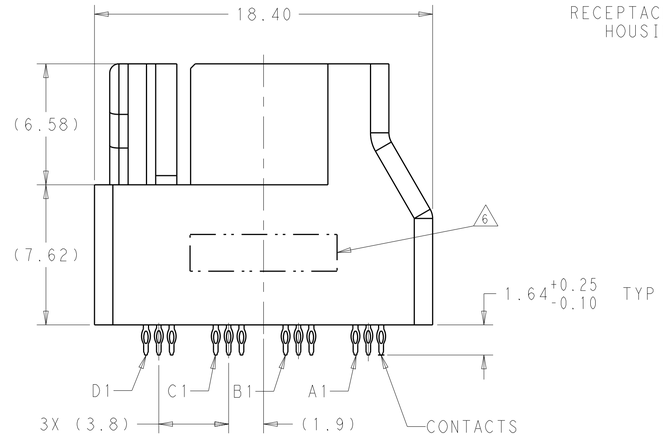

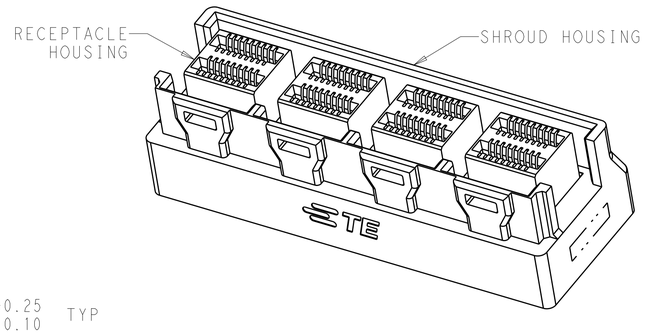

SCALE 3:1

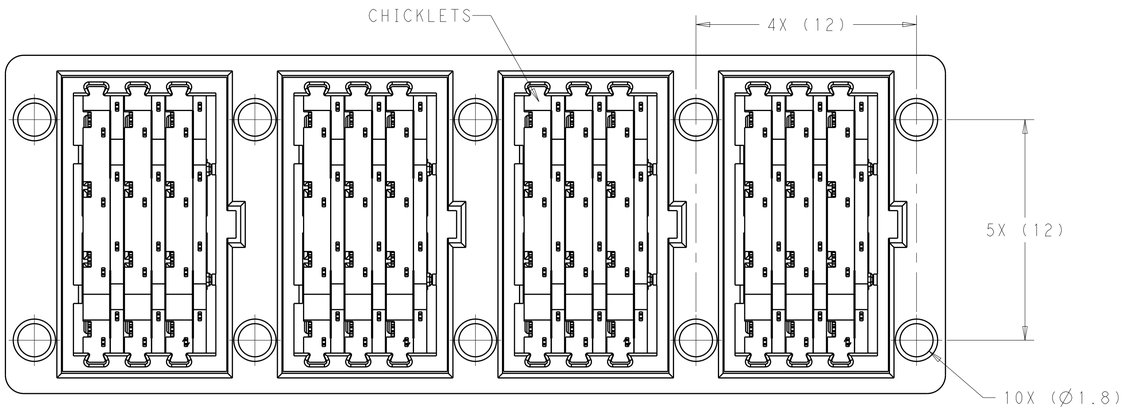

2227642-1
PART NUMBER

THIS DRAWING IS A CONTROLLED DOCUMENT.

DIMENSIONS: mm

TOLERANCES UNLESS OTHERWISE SPECIFIED:
0 PLC ±-
1 PLC ±.-
2 PLC ±0.13
3 PLC ±0.013
4 PLC ±-
ANGLES ±-

MATERIAL - 1
FINISH - 2

DWN R.TREA 02JAN2013
CHK R.HENRY 02JAN2013
APVD -
PRODUCT SPEC 108-32038
APPLICATION SPEC 114-32101
WEIGHT -

TE Connectivity

NAME RECEPTACLE ASSEMBLY, 1X4, VERTICAL, INTERNAL MINI SAS HD
-

SIZE A1 | CAGE CODE 00779 | DRAWING NO C-2227642 | RESTRICTED TO -

CUSTOMER DRAWING | SCALE 6:1 | SHEET 1 OF 2 | REV A

4805 (3/11)

THIS DRAWING IS UNPUBLISHED. RELEASED FOR PUBLICATION 20
© COPYRIGHT 20 BY - ALL RIGHTS RESERVED.

LOC	DIST
GP	00

REVISIONS

P	LTR	DESCRIPTION	DATE	DWN	APVD
	-	SEE SHEET 1	-	-	-

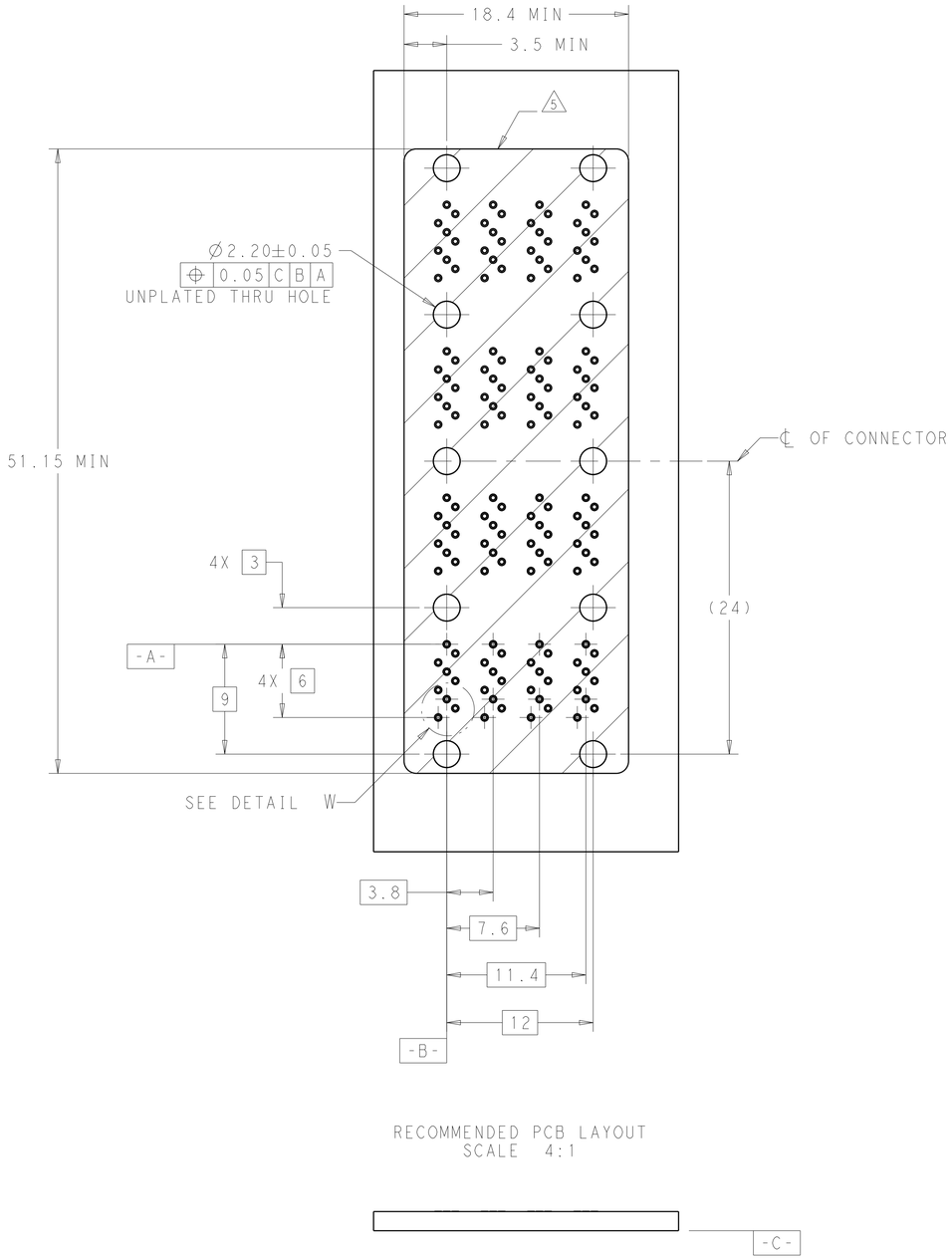

RECOMMENDED PCB LAYOUT
SCALE 4:1

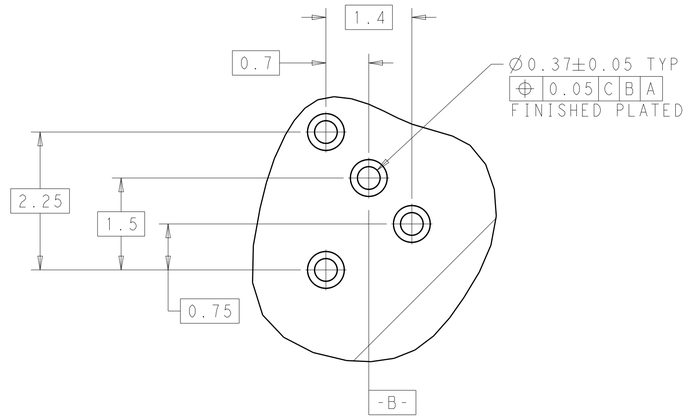

DETAIL W
SCALE 20:1

THIS DRAWING IS A CONTROLLED DOCUMENT.	DWN R.TREA 02JAN2013	TE Connectivity	
DIMENSIONS: mm	CHK R.HENRY 02JAN2013	NAME RECEPTACLE ASSEMBLY, 1X4, VERTICAL, INTERNAL MINI SAS HD -	
TOLERANCES UNLESS OTHERWISE SPECIFIED: 0 PLC ±- 1 PLC ±- 2 PLC ±0.13 3 PLC ±0.013 4 PLC ±- ANGLES ±-	APVD -		
	PRODUCT SPEC 108-32038		
	APPLICATION SPEC 114-32101	SIZE A1 / CAGE CODE 00779 / DRAWING NO C-2227642	RESTRICTED TO -
MATERIAL - -	WEIGHT -		
FINISH - -	CUSTOMER DRAWING	SCALE 4:1 / SHEET 2 OF 2	REV A

4805 (3/11)

Общество с ограниченной ответственностью «МосЧип» ИНН 7719860671 / КПП 771901001
Адрес: 105318, г.Москва, ул.Щербаковская д.3, офис 1107

Данный компонент на территории Российской Федерации

Вы можете приобрести в компании MosChip.

Для оперативного оформления запроса Вам необходимо перейти по данной ссылке:

http://moschip.ru/get-element

Вы можете разместить у нас заказ для любого Вашего проекта, будь то серийное производство или разработка единичного прибора.

В нашем ассортименте представлены ведущие мировые производители активных и пассивных электронных компонентов.

Нашей специализацией является поставка электронной компонентной базы двойного назначения, продукции таких производителей как XILINX, Intel (ex.ALTERA), Vicor, Microchip, Texas Instruments, Analog Devices, Mini-Circuits, Amphenol, Glenair.

Сотрудничество с глобальными дистрибьюторами электронных компонентов, предоставляет возможность заказывать и получать с международных складов практически любой перечень компонентов в оптимальные для Вас сроки.

На всех этапах разработки и производства наши партнеры могут получить квалифицированную поддержку опытных инженеров.

Система менеджмента качества компании отвечает требованиям в соответствии с ГОСТ Р ИСО 9001, ГОСТ РВ 0015-002 и ЭС РД 009

Офис по работе с юридическими лицами:

105318, г.Москва, ул.Щербаковская д.3, офис 1107, 1118, ДЦ «Щербаковский»

Телефон: +7 495 668-12-70 (многоканальный)

Факс: +7 495 668-12-70 (доб.304)

E-mail: info@moschip.ru

Skype отдела продаж:
moschip.ru
moschip.ru_4
moschip.ru_6
moschip.ru_9