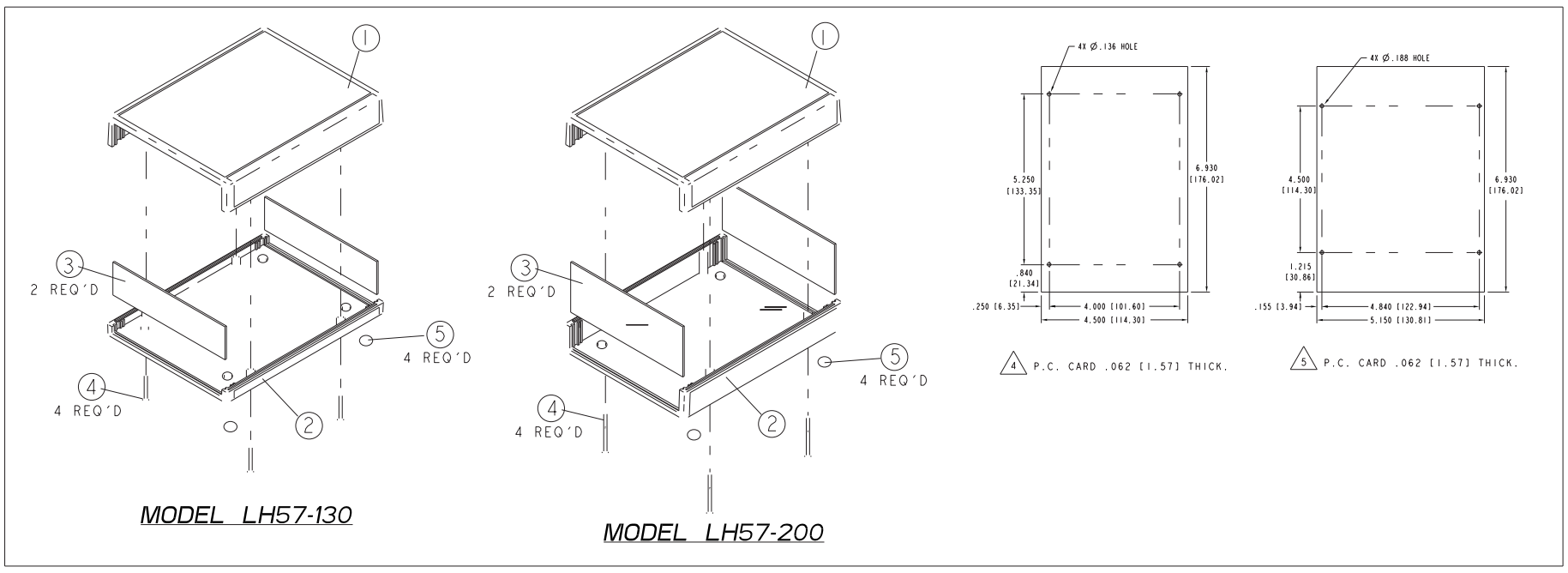

FOR ENGINEERING DRAWING SEE SIDE 2

COLOR / MAT'L CODE		
COLOR	94HB	94V0
BLACK	000	028
*GREY	001	024
*TAN	002	025
P.C.BONE	039	060

*SEE FACTORY FOR AVAILABILITY

*SUPPLIED WITH KIT ONLY

MODEL	① TOP COVER	② BOTTOM COVER	* ③ PANEL BLANK	④ SCREW	⑤ FEET	
LH57-130	73459-01	73460-01	71884-16	60227-16	60221-01	
LH57-200	73459-01	73461-01	71884-17	60227-09	60221-01	

MODEL NUMBER GENERATION

K = KIT
P = PRODUCTION

MODEL — SIZE CODE — COLOR / MAT'L CODE

_ - LH57 - _ _ _ - _ _ _ - _

EMI-RFI COATING
S = NICKLE
C = COPPER

EXAMPLE: P-LH57-130-000S

PACITEC®

LH57-130 & LH57-200

1-610-361-4200

SIDE 1

73463-00 REV C 4/98

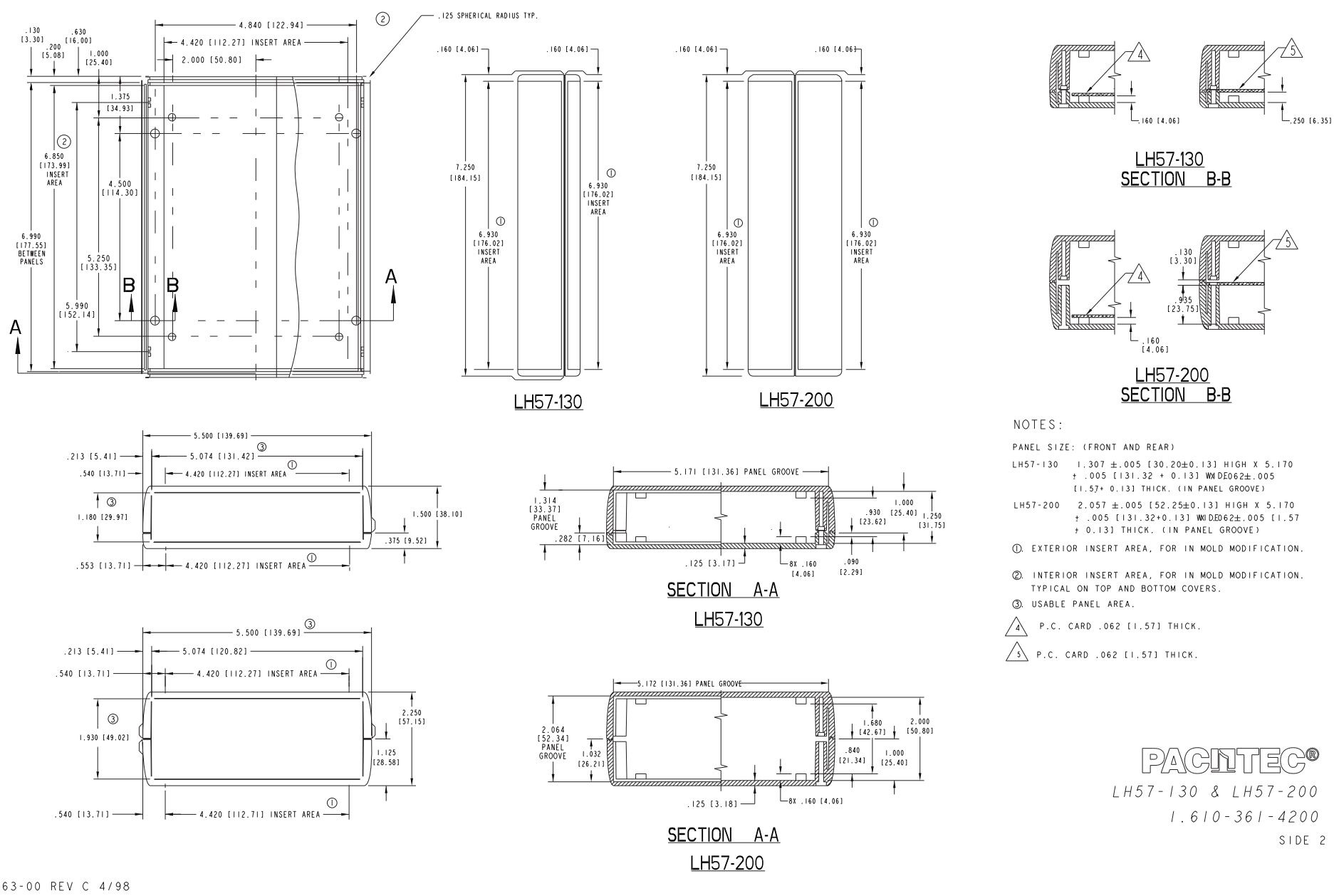

NOTES:

PANEL SIZE: (FRONT AND REAR)

LH57-130 1.307 ±.005 [30.20±0.13] HIGH X 5.170 ± .005 [131.32 + 0.13] WIDE.062±.005 [1.57+ 0.13] THICK. (IN PANEL GROOVE)

LH57-200 2.057 ±.005 [52.25±0.13] HIGH X 5.170 ± .005 [131.32+0.13] WIDE.062±.005 [1.57 ± 0.13] THICK. (IN PANEL GROOVE)

1. EXTERIOR INSERT AREA, FOR IN MOLD MODIFICATION.
2. INTERIOR INSERT AREA, FOR IN MOLD MODIFICATION. TYPICAL ON TOP AND BOTTOM COVERS.
3. USABLE PANEL AREA.
4. P.C. CARD .062 [1.57] THICK.
5. P.C. CARD .062 [1.57] THICK.

PACITEC®

LH57-130 & LH57-200

1.610-361-4200

SIDE 2

73463-00 REV C 4/98

Общество с ограниченной ответственностью «МосЧип» ИНН 7719860671 / КПП 771901001
Адрес: 105318, г.Москва, ул.Щербаковская д.3, офис 1107

Данный компонент на территории Российской Федерации

Вы можете приобрести в компании MosChip.

Для оперативного оформления запроса Вам необходимо перейти по данной ссылке:

http://moschip.ru/get-element

Вы можете разместить у нас заказ для любого Вашего проекта, будь то серийное производство или разработка единичного прибора.

В нашем ассортименте представлены ведущие мировые производители активных и пассивных электронных компонентов.

Нашей специализацией является поставка электронной компонентной базы двойного назначения, продукции таких производителей как XILINX, Intel (ex.ALTERA), Vicor, Microchip, Texas Instruments, Analog Devices, Mini-Circuits, Amphenol, Glenair.

Сотрудничество с глобальными дистрибьюторами электронных компонентов, предоставляет возможность заказывать и получать с международных складов практически любой перечень компонентов в оптимальные для Вас сроки.

На всех этапах разработки и производства наши партнеры могут получить квалифицированную поддержку опытных инженеров.

Система менеджмента качества компании отвечает требованиям в соответствии с ГОСТ Р ИСО 9001, ГОСТ РВ 0015-002 и ЭС РД 009

Офис по работе с юридическими лицами:

105318, г.Москва, ул.Щербаковская д.3, офис 1107, 1118, ДЦ «Щербаковский»

Телефон: +7 495 668-12-70 (многоканальный)

Факс: +7 495 668-12-70 (доб.304)

E-mail: info@moschip.ru

Skype отдела продаж:
moschip.ru
moschip.ru_4
moschip.ru_6
moschip.ru_9