Customer Information Sheet

DRAWING No.: H3490-XX	SHEET 2 OF 2	IF IN DOUBT - ASK	©	NOT TO SCALE	THIRD ANGLE PROJECTION	ALL DIMENSIONS IN mm

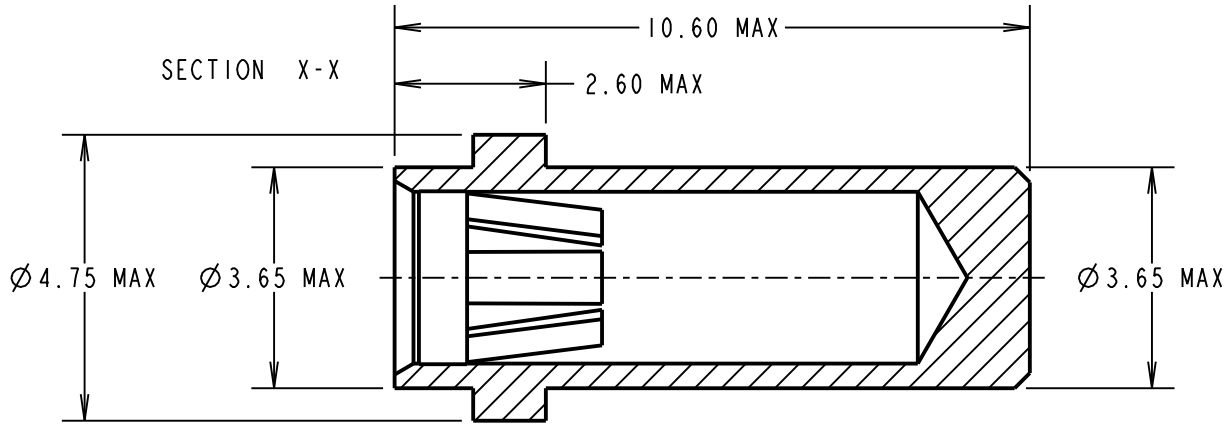

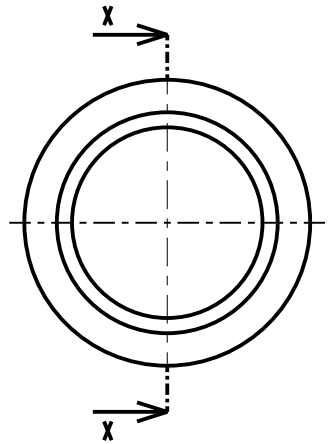

SPECIFICATION:
- MATERIALS:
  - SHELL = BRASS CW614N TO BS EN 12164: 1998
  - CLIP = BERYLLIUM COPPER C17200 HM
- FINISH:
  - 01 = 0.10-0.15µ GOLD CLIP, 3.5-5.0µ 100% TIN SHELL
  - 05 = 0.10-0.15µ GOLD CLIP, 0.05-0.10µ GOLD SHELL
  - 46 = 1.0-1.5µ 100% TIN CLIP, 3.5-5.0µ 100% TIN SHELL
- ELECTRICAL:
  - CURRENT RATING = 20A MAX
  - CONTACT RESISTANCE = 25 MILLIOHMS MAX
- MECHANICAL:
  - DURABILITY = 01 - 500 CYCLES
    05 - 500 CYCLES
    46 - 50 CYCLES
  - INSERTION FORCE (Ø2.00mm GAUGE) = 6N MAX, 3N MIN
  - WITHDRAWAL FORCE (Ø2.00mm GAUGE) = 3N MAX, 1N MIN
  - MATING PIN SIZE = Ø2.3-2.0mm
  - CONTACT DEPTH = 4.1mm MAX
  - PIN LENGTH = 8.50mm MAX
- ENVIRONMENTAL:
  - TEMPERATURE RANGE = -55°C TO +125°C

FOR COMPLETE MECHANICAL AND ELECTRICAL SPECIFICATION
SEE COMPONENT SPECIFICATION C031XX (LATEST ISSUE).

NOTES:
1. RECOMMENDED MOUNTING HOLE = Ø3.77-3.67mm

ORDER CODE:
H3490-XX
FINISH:
- 01 = GOLD CLIP, TIN SHELL
- 05 = GOLD CLIP, GOLD SHELL
- 46 = 100% TIN CLIP, TIN SHELL

NAME	ISS.	DATE	C/NOTE
MGP	7	21.05.13	12096

APPROVED: MGP
CHECKED: SB
DRAWN: A.LIOTTA
CUSTOMER REF.:
ASSEMBLY DRG:

HARWIN
www.harwin.com
technical@harwin.com

THIS DRAWING AND ANY INFORMATION OR DESCRIPTIVE MATTER SET OUT HEREON ARE CONFIDENTIAL AND COPYRIGHT PROPERTY OF THE HARWIN GROUP AND MUST NOT BE DISCLOSED, LOANED, COPIED OR USED FOR MANUFACTURING, TENDERING OR FOR ANY OTHER PURPOSE WITHOUT THEIR WRITTEN PERMISSION.

TOLERANCES
X. = ±1mm
X.X = ±0.25mm
X.XX = ±0.10mm
X.XXX = ±0.01mm
ANGLES = ±5°
UNLESS STATED

MATERIAL: SEE ABOVE
FINISH: SEE ABOVE
S/AREA: mm²

TITLE: Ø2.00mm SOCKET ASSEMBLY
DRAWING NUMBER: H3490-XX
SHT 2 OF 2

Общество с ограниченной ответственностью «МосЧип» ИНН 7719860671 / КПП 771901001
Адрес: 105318, г.Москва, ул.Щербаковская д.3, офис 1107

Данный компонент на территории Российской Федерации

Вы можете приобрести в компании MosChip.

Для оперативного оформления запроса Вам необходимо перейти по данной ссылке:

http://moschip.ru/get-element

Вы можете разместить у нас заказ для любого Вашего проекта, будь то серийное производство или разработка единичного прибора.

В нашем ассортименте представлены ведущие мировые производители активных и пассивных электронных компонентов.

Нашей специализацией является поставка электронной компонентной базы двойного назначения, продукции таких производителей как XILINX, Intel (ex.ALTERA), Vicor, Microchip, Texas Instruments, Analog Devices, Mini-Circuits, Amphenol, Glenair.

Сотрудничество с глобальными дистрибьюторами электронных компонентов, предоставляет возможность заказывать и получать с международных складов практически любой перечень компонентов в оптимальные для Вас сроки.

На всех этапах разработки и производства наши партнеры могут получить квалифицированную поддержку опытных инженеров.

Система менеджмента качества компании отвечает требованиям в соответствии с ГОСТ Р ИСО 9001, ГОСТ РВ 0015-002 и ЭС РД 009

Офис по работе с юридическими лицами:

105318, г.Москва, ул.Щербаковская д.3, офис 1107, 1118, ДЦ «Щербаковский»

Телефон: +7 495 668-12-70 (многоканальный)

Факс: +7 495 668-12-70 (доб.304)

E-mail: info@moschip.ru

Skype отдела продаж:
moschip.ru
moschip.ru_4
moschip.ru_6
moschip.ru_9