THIS DRAWING IS UNPUBLISHED. RELEASED FOR PUBLICATION -,- .
© COPYRIGHT - By - ALL RIGHTS RESERVED.

LOC	DIST
AF	52

REVISIONS

P	LTR	DESCRIPTION	DATE	DWN	APVD
	B	REVISED PER ECR-14-006300	28AUG2014	MKD	RRP

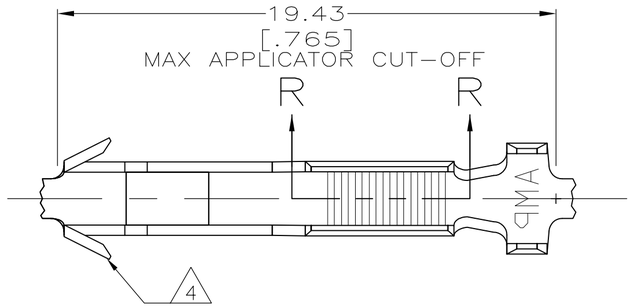

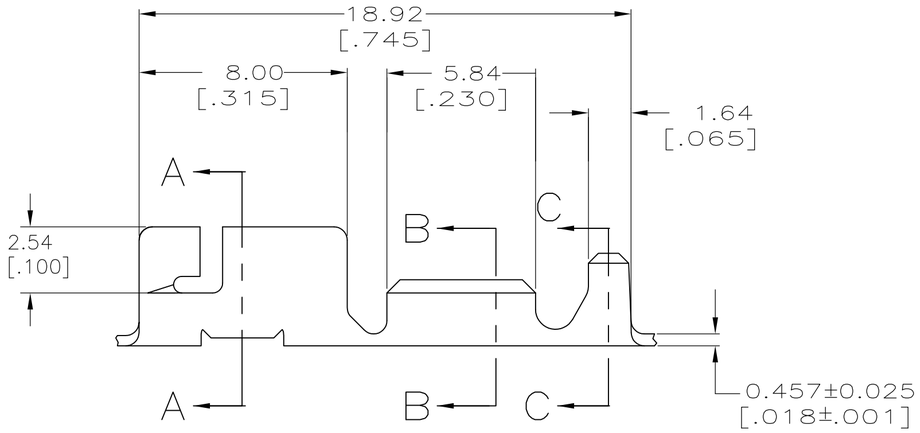

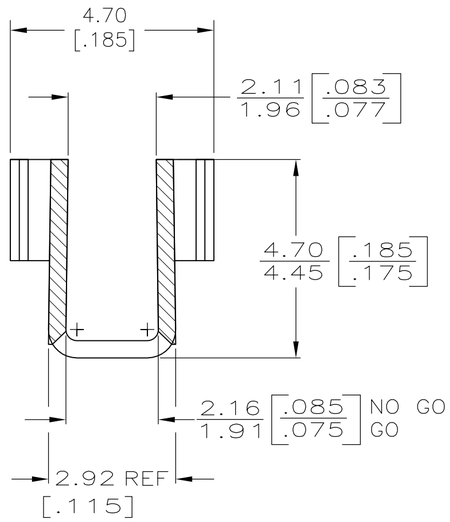

SECTION A–A
SCALE 10:1

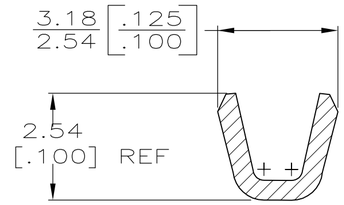

SECTION B–B
SCALE 10:1

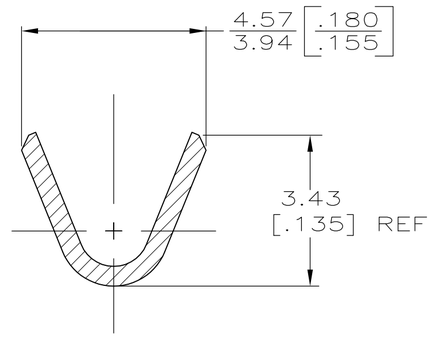

SECTION C–C
SCALE 10:1

1. AMPLIVAR SERRATIONS CONNECT UP TO 3 COPPER OR ALUMINUM MAGNET WIRES WITHOUT THE NEED TO REMOVE THE INSULATION
2. CONTACT TE ENGINEERING FOR ALUMINUM MAGNET WIRE
3. SUPPLIED AS CONTINUOUS STRIP WITH TERMINALS ON 21.21[.835] CENTERS.
4. HIGH RETENTION FEATURE

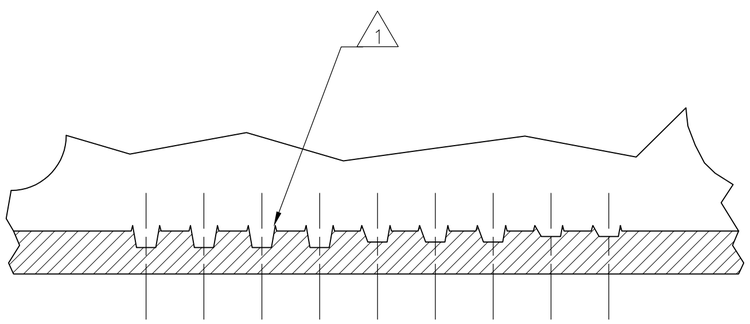

SECTION R–R
SCALE 25:1

1.52–2.54 [.060–.100] DIA	400–1600 CMA COPPER 2	1742981–1
INSULATION RANGE	CMA WIRE RANGE	PART NUMBER

THIS DRAWING IS A CONTROLLED DOCUMENT.

DIMENSIONS: mm [INCHES]

TOLERANCES UNLESS OTHERWISE SPECIFIED:
0 PLC ± –
1 PLC ± –
2 PLC ± 0.25[.010]
3 PLC ± –
4 PLC ± –
ANGLES ± –

MATERIAL: H03 TIN–BRASS
FINISH: TIN PLATED

DWN JR RUTH 08JUN12
CHK GENE JACONO 08JUN12
APVD GENE JACONO 08JUN12
PRODUCT SPEC 108–2008
APPLICATION SPEC 114–2019
WEIGHT –

TE Connectivity

NAME: RECEPTACLE, CLUSTER PIN, AMPLIVAR, 2.29 [.090] DIA
–

SIZE	CAGE CODE	DRAWING NO	RESTRICTED TO
A2	00779	C-1742981	–

CUSTOMER DRAWING | SCALE 6:1 | SHEET 1 OF 1 | REV B

1742981

Общество с ограниченной ответственностью «МосЧип» ИНН 7719860671 / КПП 771901001
Адрес: 105318, г.Москва, ул.Щербаковская д.3, офис 1107

Данный компонент на территории Российской Федерации

Вы можете приобрести в компании MosChip.

Для оперативного оформления запроса Вам необходимо перейти по данной ссылке:

http://moschip.ru/get-element

Вы можете разместить у нас заказ для любого Вашего проекта, будь то серийное производство или разработка единичного прибора.

В нашем ассортименте представлены ведущие мировые производители активных и пассивных электронных компонентов.

Нашей специализацией является поставка электронной компонентной базы двойного назначения, продукции таких производителей как XILINX, Intel (ex.ALTERA), Vicor, Microchip, Texas Instruments, Analog Devices, Mini-Circuits, Amphenol, Glenair.

Сотрудничество с глобальными дистрибьюторами электронных компонентов, предоставляет возможность заказывать и получать с международных складов практически любой перечень компонентов в оптимальные для Вас сроки.

На всех этапах разработки и производства наши партнеры могут получить квалифицированную поддержку опытных инженеров.

Система менеджмента качества компании отвечает требованиям в соответствии с ГОСТ Р ИСО 9001, ГОСТ РВ 0015-002 и ЭС РД 009

Офис по работе с юридическими лицами:

105318, г.Москва, ул.Щербаковская д.3, офис 1107, 1118, ДЦ «Щербаковский»

Телефон: +7 495 668-12-70 (многоканальный)

Факс: +7 495 668-12-70 (доб.304)

E-mail: info@moschip.ru

Skype отдела продаж:
moschip.ru
moschip.ru_4
moschip.ru_6
moschip.ru_9