PART NUMBER	ENGINEERING NO.	LENGTH
1200790239	W05007A09M020	6' 6" +3.5" - 0 [2M +90MM - 0]
1200790238	W05007A09M040	13' 1" +6" - 0 [4M +150MM - 0]
1200790246	W05007A09M050	16' 4" +6" - 0 [5M +150MM - 0]
1200790247	W05007A09M060	19' 7" +6"- 0 [6M +150MM - 0]
1200790248	W05007A09M100	32' 4" +12 - 0 [10M +300MM - 0]

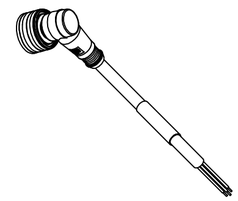

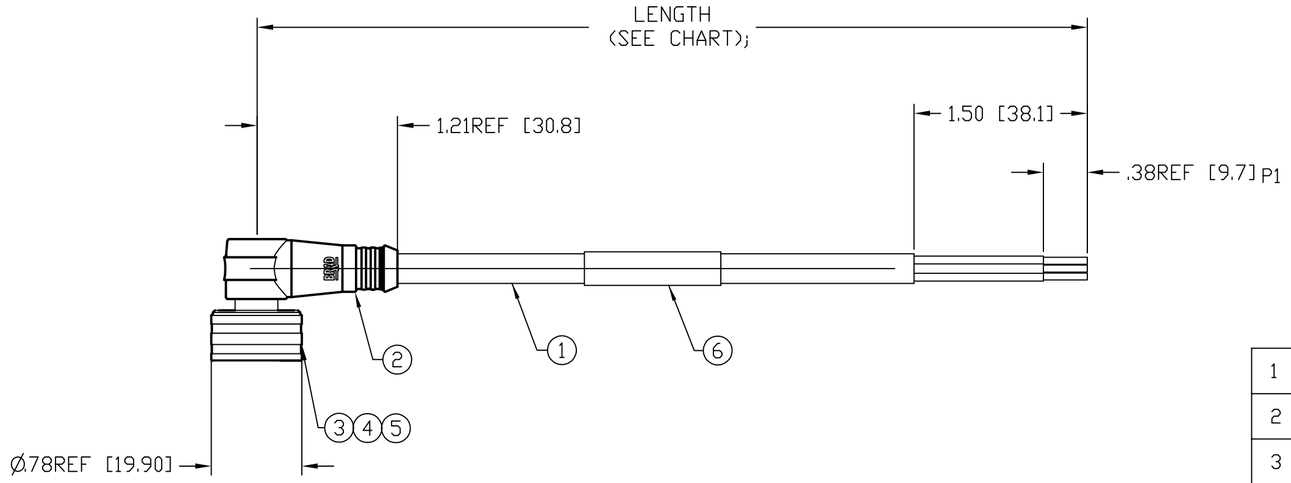

1	BROWN
2	WHITE
3	BLUE
4	BLACK
5	GRAY

NOTES:

1) MATERIAL: SEE TABLE

2) FINISHES: SEE TABLE

3) WRAP LABEL IS MARKED WITH P/N, DATE CODE, VOLTAGE & AMPERAGE.

4) MATES WITH: MICRO CHANGE, 5 POLE RECEPTACLE

5) ELECTRICAL DATA:
INLINE CORDSET
MALE A-CODING WITH FLYING LEADS
22AWG UNSHIELDED
POLES: 5
MAX. VOLTAGE: 250V
MAX. CURRENT 4A
CONTACT RESISTANCE: <5M Ohm
PROTECTION IP67/68/69K
TEMPERATURE RANGE:-25°C TO 90°C

6) PACKAGING:
CABLE ASSEMBLIES ARE BAGGED SEPERATELY
IN POLY BAGS WITH BAR CODE LABEL ATTACHED
TO OUTSIDE OF BAG.

7) ASSEMBLY IS RoHS COMPLIANT.

8) CERTIFICATION
cCSAus

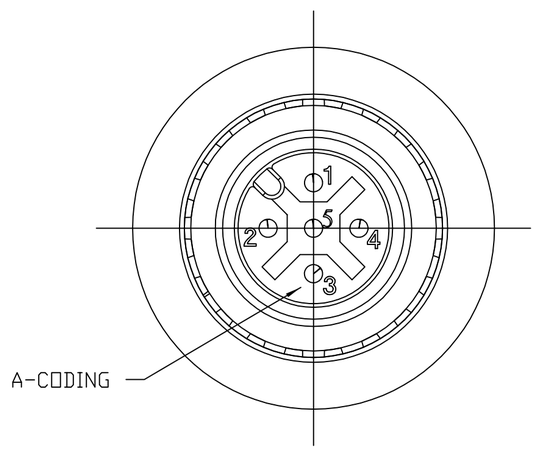

ITEM	QTY.	DESCRIPTION	MATERIAL	FINISH
6	1	LABEL	PLASTIC FILM	BLACK/YELLOW
5	5	PIN CONTACT	COPPER ALLOY	GOLD PLATED
4	1	INSERT	PUR	BLACK
3	1	COUPLING NUT	BRASS	NICKEL PLATED
2	1	OVERMOLD	PUR	YELLOW
1	1	CABLE, 22AWG-5	PVC JACKET	YELLOW

RELEASE
EC NO: WEU2010-0003 7/2/09
DRWN: TWOLDEGE ---
CH'KD: BWOODMAN
APPR: JFMURPHY 2009/07/20
DESCRIPTION
REV A

QUALITY SYMBOL
▼=0
(C)=0

GENERAL TOLERANCES (UNLESS SPECIFIED)

	mm	INCH
4 PLACES	±----	±----
3 PLACES	±----	±----
2 PLACES	±----	±----
1 PLACE	±----	±----
ANGULAR ±----°		

DRAFT WHERE APPLICABLE MUST REMAIN WITHIN DIMENSIONS

DIMENSION STYLE ----
SCALE ----
DESIGN UNITS INCH
THIRD ANGLE PROJECTION

DRAWN BY TWOLDEG DATE 2009/07/02
CHECKED BY BWOODMAN DATE 2009/07/02
APPROVED BY ---- DATE ----
MATERIAL NO. SEE CHART

TITLE
MICRO CHANGE ULTRA LOCK
5-POLE MALE 90DEGREE
22/5 AWG PVC

molex MOLEX INCORPORATED

DOCUMENT NO. SD-120079-008
SHEET NO. 1 0F 1

SIZE C

THIS DRAWING CONTAINS INFORMATION THAT IS PROPRIETARY TO MOLEX INCORPORATED AND SHOULD NOT BE USED WITHOUT WRITTEN PERMISSION

Общество с ограниченной ответственностью «МосЧип» ИНН 7719860671 / КПП 771901001
Адрес: 105318, г.Москва, ул.Щербаковская д.3, офис 1107

Данный компонент на территории Российской Федерации

Вы можете приобрести в компании MosChip.

Для оперативного оформления запроса Вам необходимо перейти по данной ссылке:

http://moschip.ru/get-element

Вы можете разместить у нас заказ для любого Вашего проекта, будь то серийное производство или разработка единичного прибора.

В нашем ассортименте представлены ведущие мировые производители активных и пассивных электронных компонентов.

Нашей специализацией является поставка электронной компонентной базы двойного назначения, продукции таких производителей как XILINX, Intel (ex.ALTERA), Vicor, Microchip, Texas Instruments, Analog Devices, Mini-Circuits, Amphenol, Glenair.

Сотрудничество с глобальными дистрибьюторами электронных компонентов, предоставляет возможность заказывать и получать с международных складов практически любой перечень компонентов в оптимальные для Вас сроки.

На всех этапах разработки и производства наши партнеры могут получить квалифицированную поддержку опытных инженеров.

Система менеджмента качества компании отвечает требованиям в соответствии с ГОСТ Р ИСО 9001, ГОСТ РВ 0015-002 и ЭС РД 009

Офис по работе с юридическими лицами:

105318, г.Москва, ул.Щербаковская д.3, офис 1107, 1118, ДЦ «Щербаковский»

Телефон: +7 495 668-12-70 (многоканальный)

Факс: +7 495 668-12-70 (доб.304)

E-mail: info@moschip.ru

Skype отдела продаж:
moschip.ru
moschip.ru_4
moschip.ru_6
moschip.ru_9