THIS DRAWING IS UNPUBLISHED. RELEASED FOR PUBLICATION - ,- .
© COPYRIGHT - By - ALL RIGHTS RESERVED.

LOC	DIST
FT	13

REVISIONS

P	LTR	DESCRIPTION	DATE	DWN	APVD
	B2	REVISED PER ECO-15-018367	25DEC2015	NK	MZ

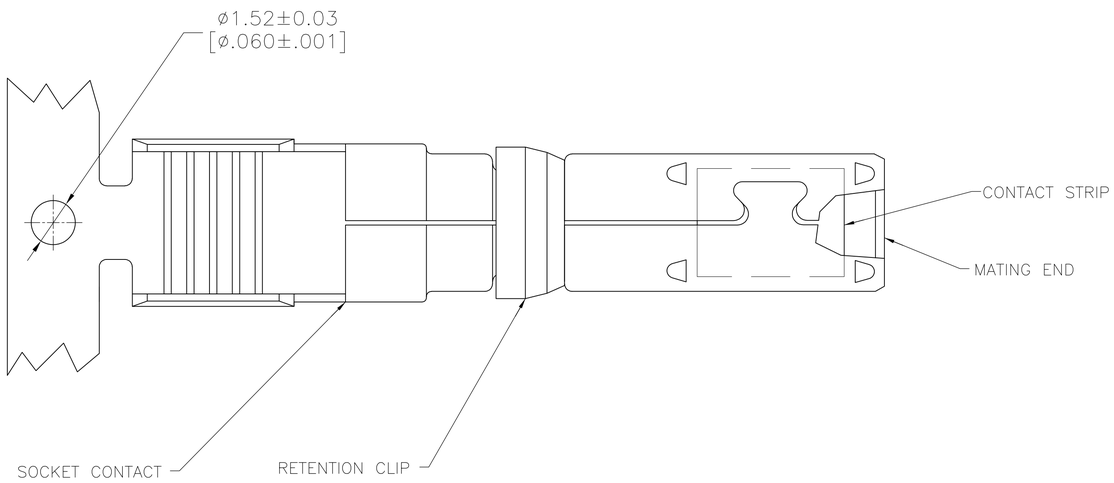

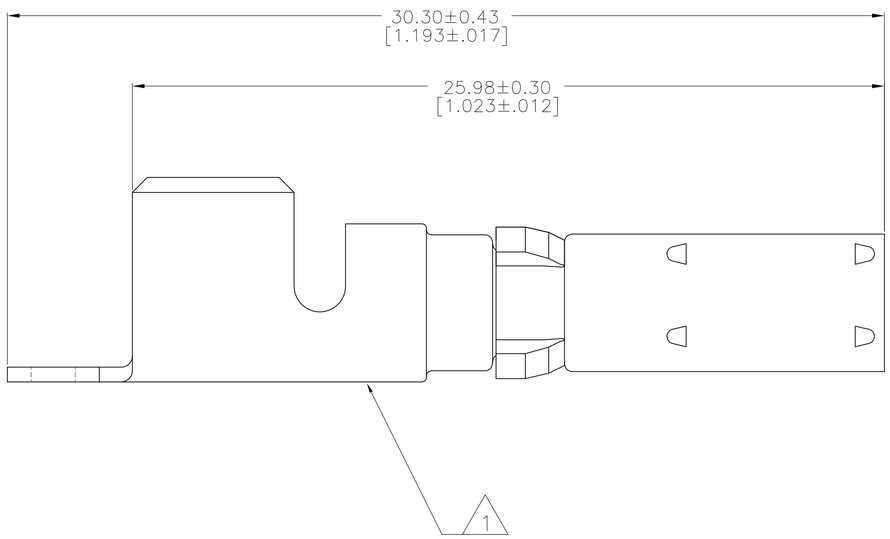

1. WIRE SIZE AND AMP LOGO APPEAR ON OUTSIDE OF WIRE BARREL.

2. SOCKET CONTACT: 0.38|m [.000015] MIN GOLD PER MIL-G-45204 ON CONTACT MATING END, GOLD FLASH ON REMAINDER , ALL OVER 1.27|m [.000050] MIN NICKEL PER QQ-N-390.
CONTACT STRIP: 0.76|m [.000030] MIN GOLD PER MIL-G-45204 OVER 1.02|m [.000040] MIN NICKEL PER QQ-N-390.
RETENTION CLIP: 2.54|m [.000100] MIN NICKEL PER QQ-N-290.

3. RETENTION CLIP: PHOSPHOR BRONZE PER QQ-B-750.
SOCKET CONTACT: COPPER PER QQ-C-576.
CONTACT STRIP: BERYLLIUM COPPER PER QQ-C-533.

4. SOCKET CONTACT: 1.27|m [.000050] MIN SILVER PER QQ-S-365, ALL OVER 1.27|m [.000050] MIN NICKEL PER QQ-N-290.
CONTACT STRIP: 5.08|m [.000200] MIN SILVER PER QQ-S-365, ALL OVER 1.02|m [.000040] MIN NICKEL PER QQ-N-290.
RETENTION CLIP: 2.54|m [.000100] MIN NICKEL PER QQ-N-290.

5. CONTACTS WITHOUT RETENTION CLIPS ARE TO BE USED ONLY WITH THE FORGE DRAWER CONNECTORS.

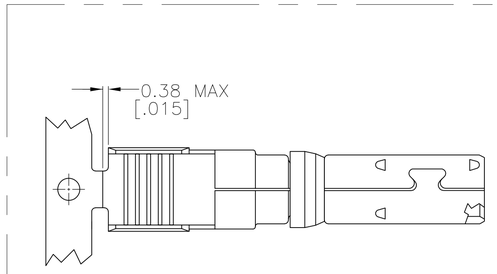

DETAIL X
SCALE 5:1

RETENTION CLIP	FINISH	LOOSE PIECE	PART NUMBER
NO 5	4	DETAIL X	213843-7
	4	–	213843-5
	2	DETAIL X	213843-4
YES	4	DETAIL X	213843-3
	2	–	213843-2
	4	–	213843-1

THIS DRAWING IS A CONTROLLED DOCUMENT.

DIMENSIONS: mm [INCHES]

TOLERANCES UNLESS OTHERWISE SPECIFIED:
0 PLC ± –
1 PLC ± –
2 PLC ± –
3 PLC ± –
4 PLC ± –
ANGLES ± –

MATERIAL 3

FINISH SEE TABLE

DWN C.OBERMAN 21 MAR 96
CHK R.STONE 25 MAR 96
APVD G.STEINHAUER 26 MAR 96
PRODUCT SPEC –
APPLICATION SPEC –
WEIGHT –

TE Connectivity

NAME SOCKET CONTACT ASSEMBLY, 8-10 AWG, POWERBAND, METRIMATE

SIZE	CAGE CODE	DRAWING NO	RESTRICTED TO
A1	00779	C-213843	–

CUSTOMER DRAWING SCALE 10:1 SHEET 1 OF 1 REV B2

4805 (3/11)

Общество с ограниченной ответственностью «МосЧип» ИНН 7719860671 / КПП 771901001
Адрес: 105318, г.Москва, ул.Щербаковская д.3, офис 1107

Данный компонент на территории Российской Федерации

Вы можете приобрести в компании MosChip.

Для оперативного оформления запроса Вам необходимо перейти по данной ссылке:

http://moschip.ru/get-element

Вы можете разместить у нас заказ для любого Вашего проекта, будь то серийное производство или разработка единичного прибора.

В нашем ассортименте представлены ведущие мировые производители активных и пассивных электронных компонентов.

Нашей специализацией является поставка электронной компонентной базы двойного назначения, продукции таких производителей как XILINX, Intel (ex.ALTERA), Vicor, Microchip, Texas Instruments, Analog Devices, Mini-Circuits, Amphenol, Glenair.

Сотрудничество с глобальными дистрибьюторами электронных компонентов, предоставляет возможность заказывать и получать с международных складов практически любой перечень компонентов в оптимальные для Вас сроки.

На всех этапах разработки и производства наши партнеры могут получить квалифицированную поддержку опытных инженеров.

Система менеджмента качества компании отвечает требованиям в соответствии с ГОСТ Р ИСО 9001, ГОСТ РВ 0015-002 и ЭС РД 009

Офис по работе с юридическими лицами:

105318, г.Москва, ул.Щербаковская д.3, офис 1107, 1118, ДЦ «Щербаковский»

Телефон: +7 495 668-12-70 (многоканальный)

Факс: +7 495 668-12-70 (доб.304)

E-mail: info@moschip.ru

Skype отдела продаж:
moschip.ru
moschip.ru_4
moschip.ru_6
moschip.ru_9