THIS DRAWING IS UNPUBLISHED. RELEASED FOR PUBLICATION 20
© COPYRIGHT 20 BY TYCO ELECTRONICS CORPORATION. ALL RIGHTS RESERVED.

PART NUMBER	REV	FIRST USED	POWER UNIT	FEED TYPE	DESCRIPTION
1852522-3	A	354500-1	BENCH MODEL G	PRE FEED	CUTS CARRIER
7-1852522-7	A	-	-	-	SPARE PARTS

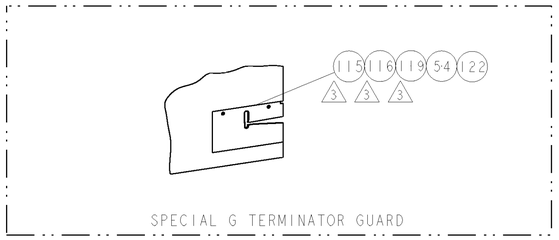

TERMINAL NAME: AMPLIVAR SPLICE SUB-MINIATURE

TE PN	MANUF PN	TE TERMINAL - TE CRIMP SPECS			
63431-2	-				
-	-	PAD LTR	CRIMP HEIGHT		WIRE SIZE
-	-	A	.81±0.05mm [.032±.002]		26 SOLID
-	-	B	-		-
-	-	C	-		-
-	-	D	-		-
-	-	CRIMP	SIZE	TYPE	RANGE
-	-				
-	-	WIRE	1.40mm [.055]	F	26 SOLID
-	-	INSUL	-	-	-
WIRE STRIP LENGTH NONE	TERM APPL SPEC NONE	FEED 8.38	APPLICATOR INSTRUCTIONS 408-8040		SET UP GAGE 458637-1

LOC	DIST
A	66

REVISIONS

P	LTR	DESCRIPTION	DATE	DWN	APVD
	A	RELEASED	31JAN2008	MEH	TE

1. RECOMMENDED SPARE PARTS
2. GREASE LIGHTLY
3. GUARD MUST BE IN PLACE WHEN OPERATING APPLICATOR IN A BENCH MACHINE

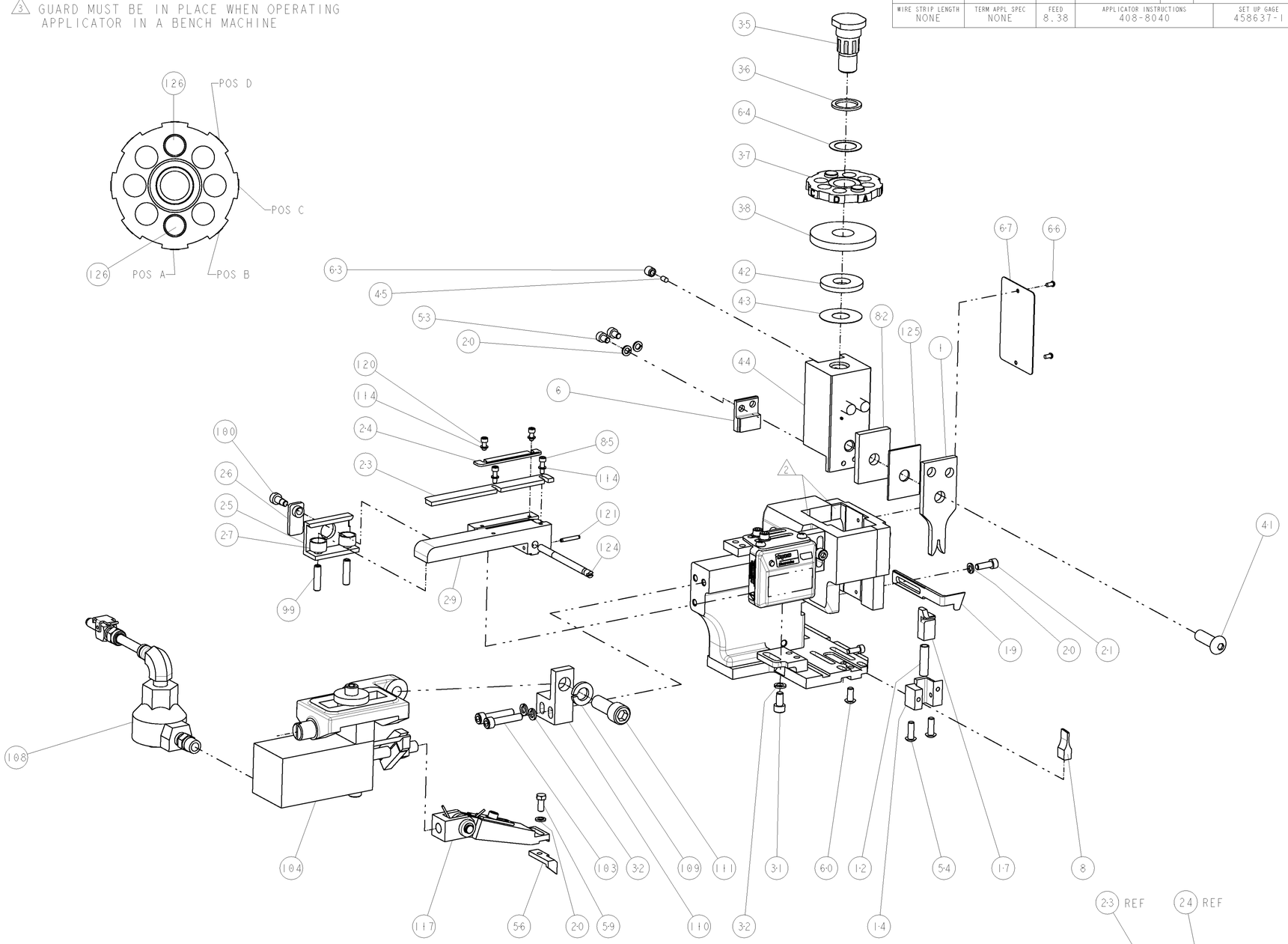

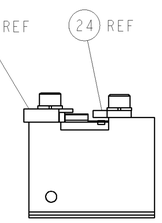

FEED TRACK POSITION GUIDE BY WIRE BARREL

			PART NO	DESCRIPTION	ITEM NO
-	2	-	3-354779-7	PIN, WIRE DISC, .3175	126
-	1	-	1-455888-2	SPACER, CRIMPER	125
-	1	-	690432-3	ADJUSTMENT SCREW	124
-	2	-	2-21000-6	SCR, SKT HD CAP 3-32 X .375	122
-	1	-	3-21028-8	PIN, SLOTTED SPRING .094 X .625	121
-	2	-	1-21000-3	SCR, SKT HD CAP 4-40 X .250	120
3	1	-	1633650-1	SPACER BLOCK, GUARD	119
-	1	-	461062-1	FEED FINGER ASSEMBLY	117
3	1	..	1633649-1	INSERT, NYLON	116
3	1	..	1633648-1	INSERT, GUARD	115
-	4	-	21024-2	WASHER, SPRG LOCK, REG NO 4	114
-	1	-	3-21001-5	SCR, SKT HD CAP 3/8-16 X 1.000	111
-	1	-	459610-1	MOUNT, FEED BRACKET	110
-	1	-	21024-8	WASHER, SPRG LOCK, REG 3/8	109
-	1	-	692655-7	AIR FEED VALVE ASSEMBLY	108
-	1	-	461065-1	ASSEMBLY, AIR FEED	104
-	2	-	3-21000-9	SCR, SKT HD CAP 10-32 X 1.000	103
-	1	-	22353-8	SCR, SHLD, SLOT HD, 3/16 DIA	100
-	2	-	5-21006-6	SCR, SET, CUP POINT 10-32 X .750	99
-	2	-	1-21000-4	SCR, SKT HD CAP 4-40 X .375	85
-	1	-	2-455888-9	SPACER, CRIMPER	82
-	1	-	4088040	SF APPL INST 408-8040	72
-	1	-	217238-1	GENERAL INSTRUCTION PKG	71
-	1	-	461264-1	PLATE, IDENTIFICATION	67
-	2	-	21017-2	SCREW, DRIVE	66
-	1	-	986950-1	WASHER, FLAT PRECISION	64
-	1	-	21009-2	SCR, SET, SELF LOCKING 1/4-20 X .250	63
-	1	-	22733-8	SCR, BHSC, SELF-LOCKING, 8-32 X .375	60
-	1	-	2-22603-1	SCREW, MACH, HEX HD, 8-32 x .375	59
-	1	-	694433-8	FEED PAWL	56
-	4	-	2-21002-2	SCR, BTN SKT HD CAP 8-32 X .500	54
-	2	-	2-21000-5	SCR, SKT HD CAP 8-32 X .250	53
-	1	-	1633399-6	APPL., BASIC AIR FEED SUB ASSY	46
-	1	-	690191-1	PLUG,NYLON	45
-	1	-	1-455673-2	RAM, SIDE FEED	44
-	1	-	690125-1	SHIM SUB-ASSY	43
-	1	-	690124-4	WASHER, RAM (.135)	42
-	1	-	7-21002-9	SCR, BTN SKT HD CAP 5/16-24 X 1.00	41
-	1	-	690223-2	SPACER, INS.	38
-	1	-	354777-1	WIRE DISC, ASSEMBLY	37
-	1	-	22480-5	SPRING, COMPRESSION	36
-	1	-	690212-1	POST, RAM	35
-	3	-	21024-5	WASHER, SPRG LOCK, REG NO 10	32
-	1	-	3-21000-4	SCR, SKT HD CAP 10-32 X .375	31
-	1	-	844048-5	PLATE, REAR STRIP GUIDE	29
-	2	-	1-22284-0	SPRING, COMPRESSION	27
-	1	-	356835-1	LEVER, DRAG RELEASE	26
-	1	-	240792-1	DRAG, TERMINAL	25
-	1	-	690438-1	FRONT STRIP GUIDE	24
-	1	-	189124-2	GUIDE, FRONT STRIP	23
-	1	-	2-21000-7	SCR, SKT HD CAP 8-32 X .500	21
-	4	-	21024-4	WASHER, SPRG LOCK, REG NO 8	20
-	1	..	3-1338987-1	STRIPPER	19
1	1	-	1-690463-6	FLOATING SHEAR, REAR	17
1	1	-	690462-1	SHEAR HOLDER, REAR	14
-	-	..	-	-	13
-	1	-	3-22280-3	SPRING, COMPRESSION	12
-	1	-	1-21000-9	SCR, SKT HD CAP 6-32 X .375	11
-	-	..	-	-	10
-	-	..	-	-	9
1	1	-	1633359-6	ANVIL, AMPLIVAR	8
-	-	..	-	-	7
-	1	-	468888-2	DEPRESSOR, REAR SHEAR - SPECIAL	6
-	-	..	-	-	5
-	-	..	-	-	4
-	-	..	-	-	3
-	-	..	-	-	2
1	1	-	1-1633588-2	CRIMPER, WIRE	1
-77	-3	U/M			

THIS DRAWING IS A CONTROLLED DOCUMENT FOR TYCO ELECTRONICS CORPORATION IN-HOUSE USE. SUBJECT TO CHANGE WITHOUT NOTICE. THE TYCO ELECTRONICS ORGANIZATION SHOULD BE CONTACTED FOR THE LATEST REVISION.

DIMENSIONS: INCHES

TOLERANCES UNLESS OTHERWISE SPECIFIED:
0 PLC ±-
1 PLC ±0.1
2 PLC ±0.01
3 PLC ±0.001
4 PLC ±0.0001
ANGLES ±-

MATERIAL - -
FINISH - -

DWN M. HERR 21SEP2007
CHK G. BAILEY 21SEP2007
APVD T. BENCHOFF 21SEP2007
PRODUCT SPEC -
APPLICATION SPEC - -
WEIGHT -

Tyco Electronics
Tyco Electronics
Harrisburg, PA 17105-3608

NAME SIDE FEED HDM APPLICATOR - -

SIZE	CAGE CODE	DRAWING NO	RESTRICTED TO
A1	00779	C-1852522	-

CUSTOMER DRAWING SCALE 3:5 SHEET 1 OF 1 REV A

CUSTOMER VIEWABLE ASSEMBLY

Общество с ограниченной ответственностью «МосЧип» ИНН 7719860671 / КПП 771901001
Адрес: 105318, г.Москва, ул.Щербаковская д.3, офис 1107

Данный компонент на территории Российской Федерации

Вы можете приобрести в компании MosChip.

Для оперативного оформления запроса Вам необходимо перейти по данной ссылке:

http://moschip.ru/get-element

Вы можете разместить у нас заказ для любого Вашего проекта, будь то серийное производство или разработка единичного прибора.

В нашем ассортименте представлены ведущие мировые производители активных и пассивных электронных компонентов.

Нашей специализацией является поставка электронной компонентной базы двойного назначения, продукции таких производителей как XILINX, Intel (ex.ALTERA), Vicor, Microchip, Texas Instruments, Analog Devices, Mini-Circuits, Amphenol, Glenair.

Сотрудничество с глобальными дистрибьюторами электронных компонентов, предоставляет возможность заказывать и получать с международных складов практически любой перечень компонентов в оптимальные для Вас сроки.

На всех этапах разработки и производства наши партнеры могут получить квалифицированную поддержку опытных инженеров.

Система менеджмента качества компании отвечает требованиям в соответствии с ГОСТ Р ИСО 9001, ГОСТ РВ 0015-002 и ЭС РД 009

Офис по работе с юридическими лицами:

105318, г.Москва, ул.Щербаковская д.3, офис 1107, 1118, ДЦ «Щербаковский»

Телефон: +7 495 668-12-70 (многоканальный)

Факс: +7 495 668-12-70 (доб.304)

E-mail: info@moschip.ru

Skype отдела продаж:
moschip.ru
moschip.ru_4
moschip.ru_6
moschip.ru_9