THIS DRAWING IS UNPUBLISHED. RELEASED FOR PUBLICATION 20
© COPYRIGHT 20 BY - ALL RIGHTS RESERVED.

REVISIONS

P	LTR	DESCRIPTION	DATE	DWN	APVD
	A	INITIAL	13OCT2016	CH	CW
	A1	ECR-18-004585	26MAR2018	DW	CW

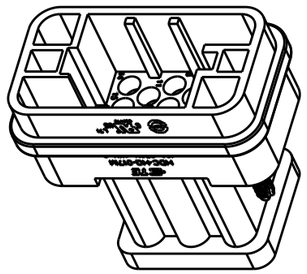

SCALE 1:1

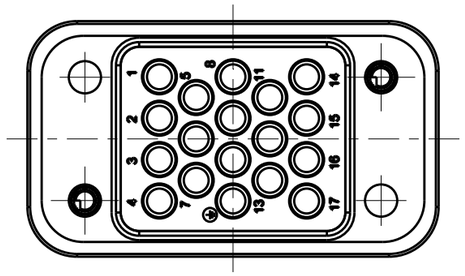

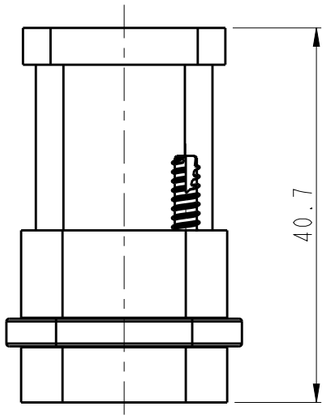

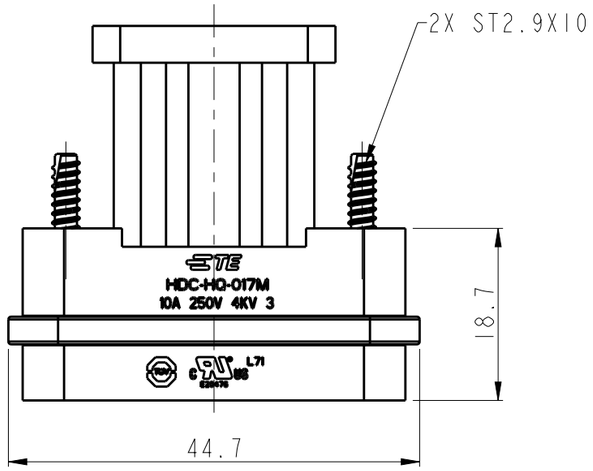

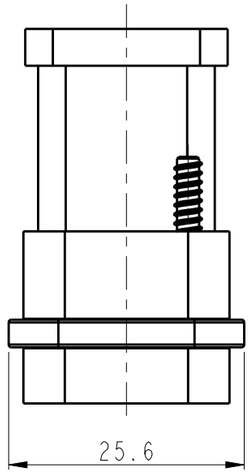

NOTES:

1. TECHNICAL CHARACTERISTICS:
   INSULATION MATERIAL: PC (GRAY)
   RATED VOLTAGE: 250V
   RATED CURRENT: 10A
   INSULATION RESISTANCE: >=400MΩ
   RATED IMPULSE VOLTAGE: 4KV
   POLLUTION DEGREE: 3
   FLAMMABILITY: UL94V-0
   MATING CYCLES: 500 CYCLES
   WIRE RANGE: 0.14mm²~2.5mm² (AWG26-AWG14)
   CONTACT TYPE: CRIMP CONTACT

2. CONTACT NEED TO BE ORDERED SEPARATELY.
   (ORDER NO. REFER TO DRAWING: T20200X10XX000.)

注释:

1. 技术参数:
   绝缘材料: PC (GRAY)
   额定电压: 250V
   额定电流: 10A
   绝缘电阻: >=400MΩ
   脉冲电压: 4KV
   污染等级: 3
   阻燃等级: UL94V-0
   插拔次数: 500次
   接线范围: 0.14mm²~2.5mm² (AWG26-AWG14)
   接线类型: 冷压接

2. 端子需要单独订购.
   (订购单号参考图面:T20200X10XX000.)

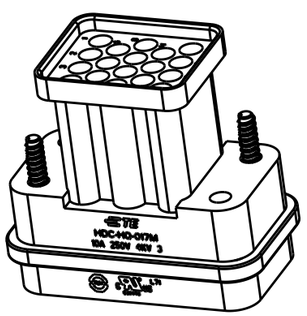

SCALE 1:1

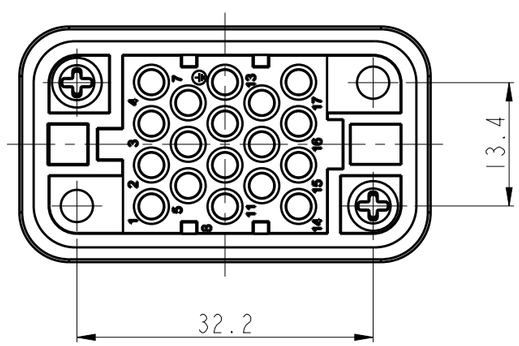

T20801721 01-000	HQ-017-M	HQ-017 MALE INSERT HQ-017公插
PART NUMBER 料号	PART DESCRIPTION 描述	

THIS DRAWING IS A CONTROLLED DOCUMENT.

DIMENSIONS: mm

TOLERANCES UNLESS OTHERWISE SPECIFIED:
0 PLC ±-
1 PLC ±-
2 PLC ±-
3 PLC ±-
4 PLC ±-
ANGLES - ±

MATERIAL - -
FINISH - -

DWN CHARLIE.HU 13OCT2016
CHK KYLE.ZENG 13OCT2016
APVD CHRIS.WANG 13OCT2016
PRODUCT SPEC 108-137116
APPLICATION SPEC 114-137116
WEIGHT -

TE Connectivity

NAME HQ-017-M

SIZE	CAGE CODE	DRAWING NO	RESTRICTED TO
A3	-	C-T2080172101000	-

CUSTOMER DRAWING | SCALE 3:2 | SHEET 1 OF 1 | REV A1

1470-19 (3/13)

Общество с ограниченной ответственностью «МосЧип» ИНН 7719860671 / КПП 771901001
Адрес: 105318, г.Москва, ул.Щербаковская д.3, офис 1107

Данный компонент на территории Российской Федерации

Вы можете приобрести в компании MosChip.

Для оперативного оформления запроса Вам необходимо перейти по данной ссылке:

http://moschip.ru/get-element

Вы можете разместить у нас заказ для любого Вашего проекта, будь то серийное производство или разработка единичного прибора.

В нашем ассортименте представлены ведущие мировые производители активных и пассивных электронных компонентов.

Нашей специализацией является поставка электронной компонентной базы двойного назначения, продукции таких производителей как XILINX, Intel (ex.ALTERA), Vicor, Microchip, Texas Instruments, Analog Devices, Mini-Circuits, Amphenol, Glenair.

Сотрудничество с глобальными дистрибьюторами электронных компонентов, предоставляет возможность заказывать и получать с международных складов практически любой перечень компонентов в оптимальные для Вас сроки.

На всех этапах разработки и производства наши партнеры могут получить квалифицированную поддержку опытных инженеров.

Система менеджмента качества компании отвечает требованиям в соответствии с ГОСТ Р ИСО 9001, ГОСТ РВ 0015-002 и ЭС РД 009

Офис по работе с юридическими лицами:

105318, г.Москва, ул.Щербаковская д.3, офис 1107, 1118, ДЦ «Щербаковский»

Телефон: +7 495 668-12-70 (многоканальный)

Факс: +7 495 668-12-70 (доб.304)

E-mail: info@moschip.ru

Skype отдела продаж:
moschip.ru
moschip.ru_4
moschip.ru_6
moschip.ru_9