THIS DRAWING IS UNPUBLISHED. RELEASED FOR PUBLICATION 2009
© COPYRIGHT 2009 BY TYCO ELECTRONICS CORPORATION. ALL INTERNATIONAL RIGHTS RESERVED.

LOC	DIST
A1	-

REVISIONS

P	LTR	DESCRIPTION	DATE	DWN	APVD
	E3	ECR-09-022009	18NOV2009	SR	OD

PN 0-1 AS SHOWN

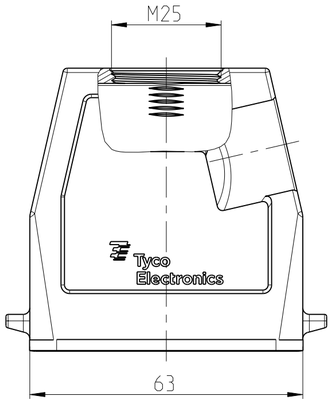

PN 0-2 AS SHOWN

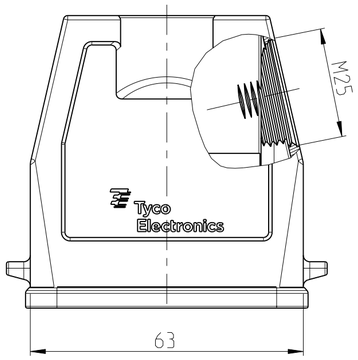

PN 0-2 AS SHOWN

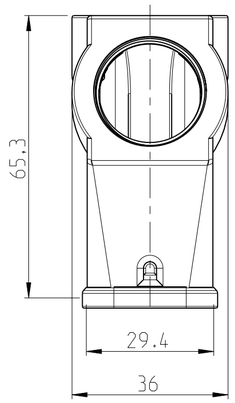

PN 0-4 AS SHOWN

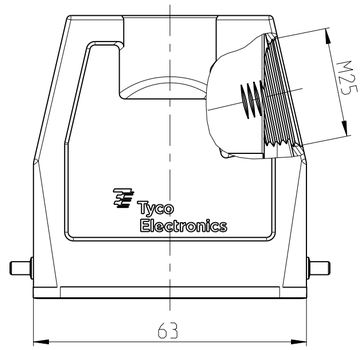

PN 0-5 AS SHOWN

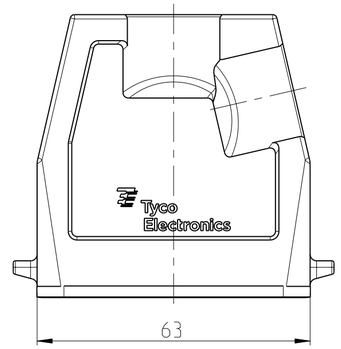

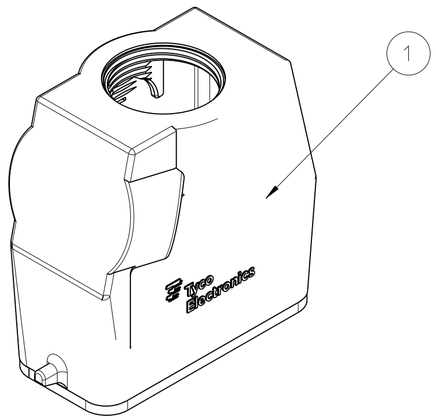

PN 0-1 AS SHOWN

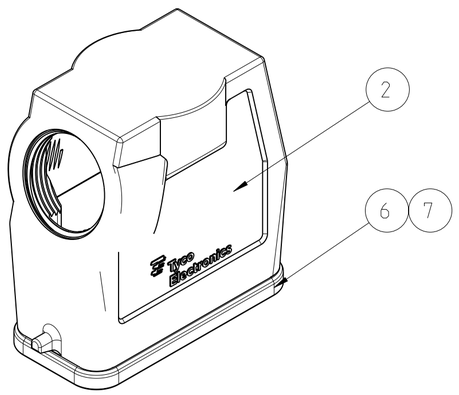

PN 0-2 AS SHOWN

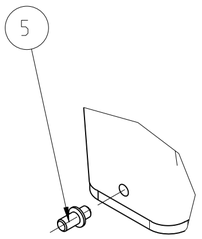

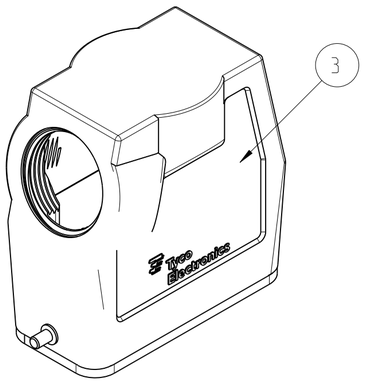

PN 0-4 AS SHOWN

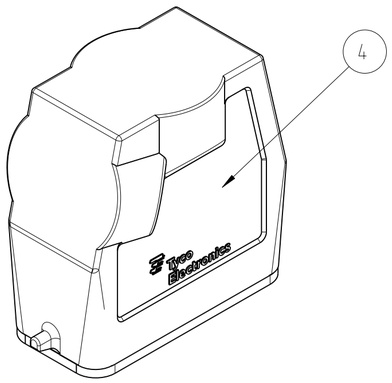

PN 0-5 AS SHOWN

NOTES:

1 PACKAGING QUANTITY: 5 PIECES PER BOX

MATERIAL: HOUSING: ALUMINUM DIE CAST ALLOY
SEALS: NEOPRENE

2 SURFACE: VARNISH GREY
ALUMINUM OXIDE + VARNISH BLACK

3 VARNISH ON THE INSIDE NOT NECESSARY

0-5	0-4	0-2	0-1	DESCRIPTION	MATERIAL	SURFACE (2)	COLOR (3)	ITEM (3)	NOTES
2	2	2	2	INSULATING TAPE	COROPLAST TYP 303		GREY RAL7001	7	PVC SOFT
1	1	1	1	PROFILE SEAL	NEOPRENE		BLACK	6	
	2			CLIP BOLT	STAINLESS STEEL	BLANK		5	
1				HOOD HD	ALU. ALLOY		GREY RAL7001	4	
	1			HOOD HD	ALU. ALLOY	ALUMINUM OXID	BLACK	3	
		1		HOOD HD	ALU. ALLOY		GREY RAL7001	2	
			1	HOOD HD	ALU. ALLOY		GREY RAL7001	1	

	HD.15.STO.1.M25.G
	HD.15.STS.1.M25.G
	HD-K.15.STS.1.M25.G
HD.15.ST	

THIS DRAWING IS A CONTROLLED DOCUMENT FOR TYCO ELECTRONICS CORPORATION. IT IS SUBJECT TO CHANGE AND THE CONTROLLING ENGINEERING ORGANIZATION SHOULD BE CONTACTED FOR THE LATEST REVISION.

DIMENSIONS: mm

TOLERANCES UNLESS OTHERWISE SPECIFIED:
0 PLC ±
1 PLC ±
2 PLC ±
3 PLC ±
4 PLC ±
ANGLES ±1°

MATERIAL -

FINISH -

DWN V.GLUMM 18NOV2009
CHK -
APVD -
PRODUCT SPEC -
APPLICATION SPEC -
WEIGHT -

Tyco Electronics
Tyco Electronics AMP GmbH
53757 Sankt Augustin (Germany)

NAME
CONNECTOR HOUSING ASS'Y
SERIES HD.15 METRIC THREAD

SIZE	CAGE CODE	DRAWING NO	RESTRICTED TO
A2	00779	C-1106414	-

CUSTOMER DRAWING | SCALE 1:1 | SHEET 1 OF 1 | REV E3

1471-9 (2/09)

Pro/ENGINEER DRAWING

Общество с ограниченной ответственностью «МосЧип» ИНН 7719860671 / КПП 771901001
Адрес: 105318, г.Москва, ул.Щербаковская д.3, офис 1107

Данный компонент на территории Российской Федерации

Вы можете приобрести в компании MosChip.

Для оперативного оформления запроса Вам необходимо перейти по данной ссылке:

http://moschip.ru/get-element

Вы можете разместить у нас заказ для любого Вашего проекта, будь то серийное производство или разработка единичного прибора.

В нашем ассортименте представлены ведущие мировые производители активных и пассивных электронных компонентов.

Нашей специализацией является поставка электронной компонентной базы двойного назначения, продукции таких производителей как XILINX, Intel (ex.ALTERA), Vicor, Microchip, Texas Instruments, Analog Devices, Mini-Circuits, Amphenol, Glenair.

Сотрудничество с глобальными дистрибьюторами электронных компонентов, предоставляет возможность заказывать и получать с международных складов практически любой перечень компонентов в оптимальные для Вас сроки.

На всех этапах разработки и производства наши партнеры могут получить квалифицированную поддержку опытных инженеров.

Система менеджмента качества компании отвечает требованиям в соответствии с ГОСТ Р ИСО 9001, ГОСТ РВ 0015-002 и ЭС РД 009

Офис по работе с юридическими лицами:

105318, г.Москва, ул.Щербаковская д.3, офис 1107, 1118, ДЦ «Щербаковский»

Телефон: +7 495 668-12-70 (многоканальный)

Факс: +7 495 668-12-70 (доб.304)

E-mail: info@moschip.ru

Skype отдела продаж:
moschip.ru
moschip.ru_4
moschip.ru_6
moschip.ru_9