THIS DRAWING IS A CONTROLLED DOCUMENT.

LOC	DIST
A1	–

REVISIONS

P	LTR	DESCRIPTION	DATE	DWN	APVD
	F	H-9720	21APR92	SM	CVT
	G1	REDRAWN	6JUN05	ACK	MS
	G2	REVISED PER ECO-10-00045	12JAN10	KK	AEG
	J	ECR-11-005934	28MAR11	RK	KMA

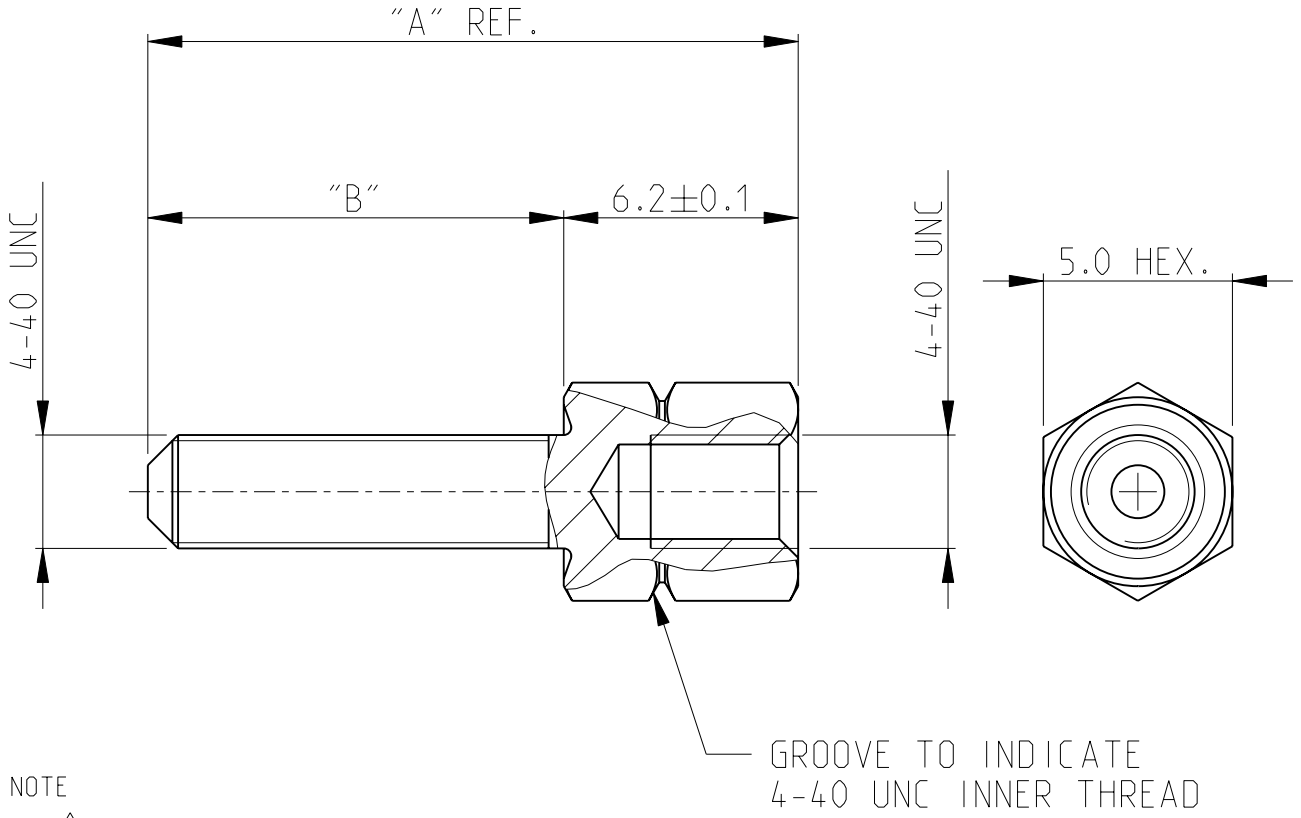

NOTE

1. OBSOLETE PARTS: OBSOLETE CIS STERMLINING PER D.RENAUD/D.SINSI
2. MAXIMUM MOUNTING TORQUE 0.6 Nm.

	DIM. "A"	DIM. "B"	FINISH	MATERIAL	PARTNUMBER
	9,2	3,0	PLAIN	ARCAP	3-828 102-3
	9,2	3,0	TINPLATED	BRASS	3-828 102-1
	17,2	11,0	PLAIN	ARCAP	2-828 102-3
	17,2	11,0	TINPLATED	BRASS	2-828 102-1
	15,9	9,7	PLAIN	ARCAP	1-828 102-3
	15,9	9,7	TINPLATED	BRASS	1-828 102-1
1 OBSOLETE	11,2	5,0	PLAIN	ARCAP	828 102-3
	11,2	5,0	TINPLATED	BRASS	828 102-1

RELEASED FOR PUBLICATION 2005
THIS DRAWING IS UNPUBLISHED
© COPYRIGHT 2000 TYCO ELECTRONICS CORPORATION ALL RIGHTS RESERVED.

DIMENSIONS: mm

TOLERANCES UNLESS OTHERWISE SPECIFIED:

0 PLC	±
1 PLC	±0.2
2 PLC	±0.2
3 PLC	±
4 PLC	±
ANGLES	±2°

DWN G.ACKERMANN 06JUN2005
CHK M.SCHAARSCHMIDT 06JUN2005
APVD G.FELDMEIER 06JUN2005

PRODUCT SPEC –

APPLICATION SPEC –

WEIGHT –

MATERIAL –

FINISH –

TE Connectivity

NAME SCREWLOCK, FEMALE HD-SERIES
BEFESTIGUNGSSCHRAUBE, BUCHSENLEISTE

SIZE	CAGE CODE	DRAWING NO	RESTRICTED TO
A4	00779	C-828102	–

CUSTOMER DRAWING

SCALE 5:1 SHEET 1 OF 1 REV J

1469-35 (3/11)

Pro/ENGINEER DRAWING

Общество с ограниченной ответственностью «МосЧип» ИНН 7719860671 / КПП 771901001
Адрес: 105318, г.Москва, ул.Щербаковская д.3, офис 1107

Данный компонент на территории Российской Федерации

Вы можете приобрести в компании MosChip.

Для оперативного оформления запроса Вам необходимо перейти по данной ссылке:

http://moschip.ru/get-element

Вы можете разместить у нас заказ для любого Вашего проекта, будь то серийное производство или разработка единичного прибора.

В нашем ассортименте представлены ведущие мировые производители активных и пассивных электронных компонентов.

Нашей специализацией является поставка электронной компонентной базы двойного назначения, продукции таких производителей как XILINX, Intel (ex.ALTERA), Vicor, Microchip, Texas Instruments, Analog Devices, Mini-Circuits, Amphenol, Glenair.

Сотрудничество с глобальными дистрибьюторами электронных компонентов, предоставляет возможность заказывать и получать с международных складов практически любой перечень компонентов в оптимальные для Вас сроки.

На всех этапах разработки и производства наши партнеры могут получить квалифицированную поддержку опытных инженеров.

Система менеджмента качества компании отвечает требованиям в соответствии с ГОСТ Р ИСО 9001, ГОСТ РВ 0015-002 и ЭС РД 009

Офис по работе с юридическими лицами:

105318, г.Москва, ул.Щербаковская д.3, офис 1107, 1118, ДЦ «Щербаковский»

Телефон: +7 495 668-12-70 (многоканальный)

Факс: +7 495 668-12-70 (доб.304)

E-mail: info@moschip.ru

Skype отдела продаж:
moschip.ru
moschip.ru_4
moschip.ru_6
moschip.ru_9