| MATERIAL NUMBER | ENGINEERING NUMBER |
|---|---|
| 1200710040 | 8A4007-31 |

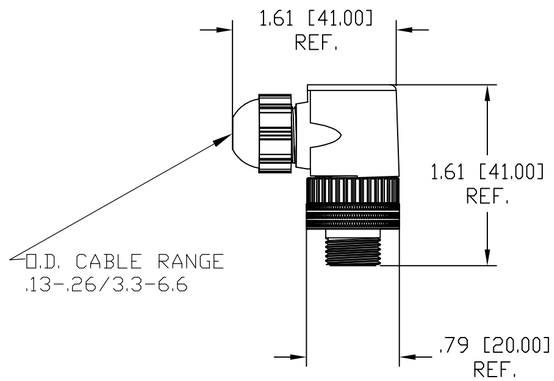


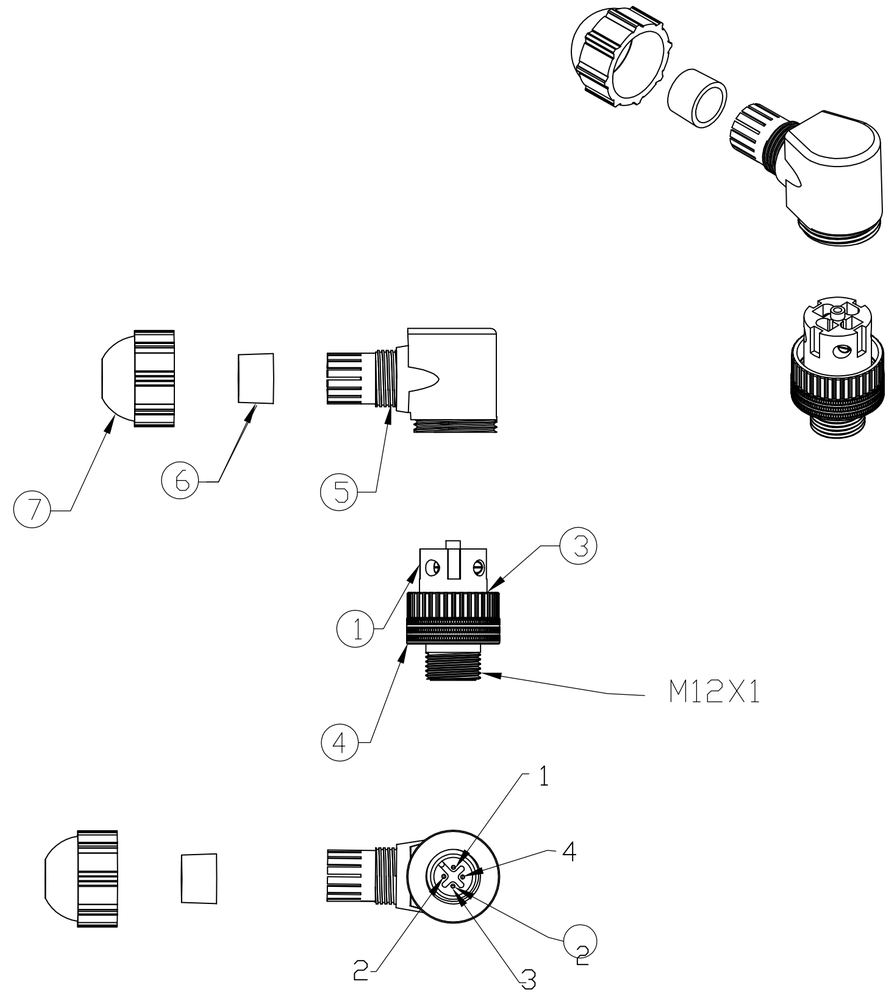


MALE FACE VIEW

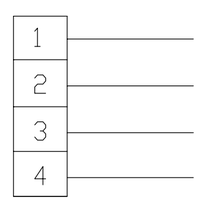


WIRING CHART

| | |
|---|---|
| VOLTAGE RATING | 250VAC/300VDC |
| AMPERAGE RATING | 4 AMPS |
| PROTECTION | IP67 |
| OPERATING TEMPERATURE | -25°C TO 90°C |
| CSA CERTIFICATIONS | CSA CERTIFIED, FILE NO. LR6837 |

| ITEM | | COMPONENT | MATERIAL | FINISH |
|---|---|---|---|---|
| 1 | 1 | INSERT | POLYAMIDE | BLACK |
| 2 | 4 | CONTACTS | COPPER ALLOY | SILVER PLATED |
| 3 | 1 | O-RING | NITRILE | BLACK |
| 4 | 1 | COUPLING NUT | BRASS | NICKEL PLATED |
| 5 | 1 | MOLDED BODY | POLYAMIDE | BLACK |
| 6 | 1 | GROMMET | NITRILE | BLACK |
| 7 | 1 | CORD GRIP BODY | POLYAMIDE | BLACK |

RELEASE
EC NO: WEU2010-0045
DRWN: TWOLDEGE 8/17/09
CH'KD: BWOODMAN ---
APPR: JFMURPHY 2009/08/21
DESCRIPTION
REV A

QUALITY SYMBOL
▼=0
(C)=0

GENERAL TOLERANCES (UNLESS SPECIFIED)

| | mm | INCH |
|---|---|---|
| 4 PLACES | ±---- | ±---- |
| 3 PLACES | ±---- | ±---- |
| 2 PLACES | ±---- | ±.01 |
| 1 PLACE | ±0.3 | ±---- |
| ANGULAR ±----° | | |

DRAFT WHERE APPLICABLE MUST REMAIN WITHIN DIMENSIONS

DIMENSION STYLE: ----
SCALE: ----
DESIGN UNITS: INCH
THIRD ANGLE PROJECTION

DRAWN BY: TWOLDEGE DATE: 2009/08/17
CHECKED BY: BWOODMAN DATE: 2009/08/17
APPROVED BY: ---- DATE: ----

TITLE
MIC 4P MALE ATTACH 90D
.13-.26 O.D. CABLE RANGE
PG7 CABLE FITTING

molex MOLEX INCORPORATED

MATERIAL NO. 1200710040
DOCUMENT NO. SD-120071-008
SHEET NO. 1 OF 1
SIZE C

THIS DRAWING CONTAINS INFORMATION THAT IS PROPRIETARY TO MOLEX INCORPORATED AND SHOULD NOT BE USED WITHOUT WRITTEN PERMISSION

Общество с ограниченной ответственностью «МосЧип» ИНН 7719860671 / КПП 771901001
Адрес: 105318, г.Москва, ул.Щербаковская д.3, офис 1107

**Данный компонент на территории Российской Федерации**

**Вы можете приобрести в компании MosChip.**

Для оперативного оформления запроса Вам необходимо перейти по данной ссылке:

http://moschip.ru/get-element

Вы можете разместить у нас заказ для любого Вашего проекта, будь то серийное производство или разработка единичного прибора.

В нашем ассортименте представлены ведущие мировые производители активных и пассивных электронных компонентов.

Нашей специализацией является поставка электронной компонентной базы двойного назначения, продукции таких производителей как XILINX, Intel (ex.ALTERA), Vicor, Microchip, Texas Instruments, Analog Devices, Mini-Circuits, Amphenol, Glenair.

Сотрудничество с глобальными дистрибьюторами электронных компонентов, предоставляет возможность заказывать и получать с международных складов практически любой перечень компонентов в оптимальные для Вас сроки.

На всех этапах разработки и производства наши партнеры могут получить квалифицированную поддержку опытных инженеров.

Система менеджмента качества компании отвечает требованиям в соответствии с ГОСТ Р ИСО 9001, ГОСТ РВ 0015-002 и ЭС РД 009

**Офис по работе с юридическими лицами:**

105318, г.Москва, ул.Щербаковская д.3, офис 1107, 1118, ДЦ «Щербаковский»

Телефон: +7 495 668-12-70 (многоканальный)

Факс: +7 495 668-12-70 (доб.304)

E-mail: info@moschip.ru

Skype отдела продаж:
moschip.ru
moschip.ru_4
moschip.ru_6
moschip.ru_9