ITEM	Q'TY	PART NUMBER	PART DESCRIPTION
1	1	E-XXX-X	ECON-O-GIDE PRESS-IN CARD GUIDE
2	1	CS-600-F XX.XX	CONDUCTIVE INSERT

REV	DESCRIPTION	DATE	APPROVED
A	ENGINEERING RELEASE.	04/04/03	MC
B	TYPO CORRECTION.	04/15/03	MC
C	ECO#388, ENGINEERING UPDATE.	05/01/03	MC

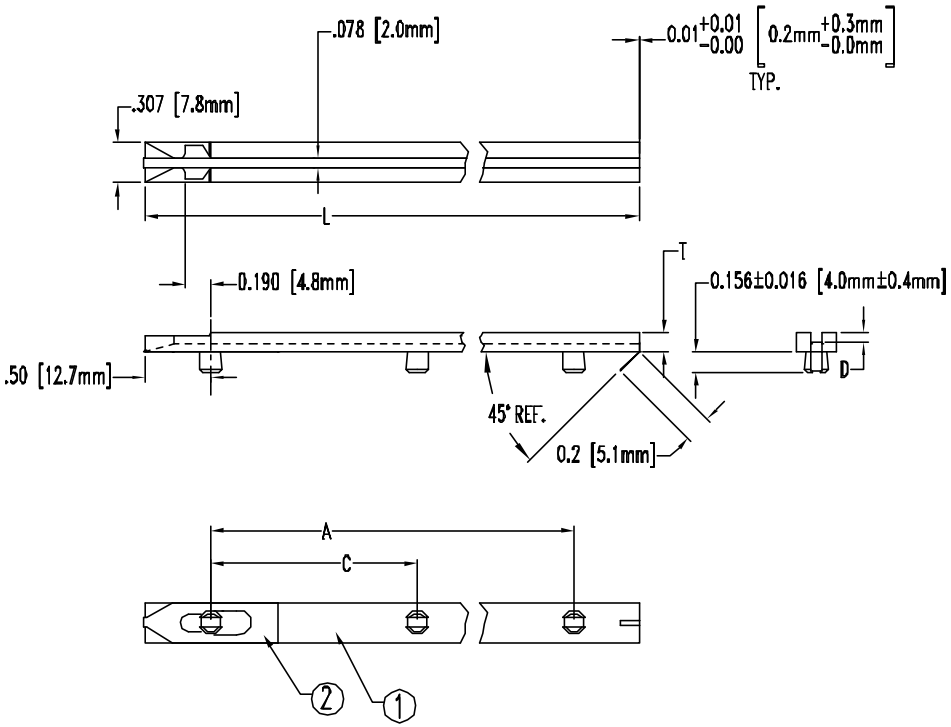

PART NO.	CONDUCTIVE INSERT	L ±.062 (1.6)	A +.016 (.41) -.032 (.81)		D ±.005 (.1)	T ±.005 (.1)	DESC DWG. NO.
E-200-CI	CS-600-F 10.75	2.0 (50.8)	1.016 (25.8)		.072 (1.8)	.125 (3.2)	-
E-250-CI	CS-600-F 10.75	2.5 (63.5)	1.516 (38.5)		.072 (1.8)	.125 (3.2)	B4006-01
E-300-CI	CS-600-F 10.75	3.0 (76.2)					B4006-02
E-350-CI	CS-600-F 10.75	3.5 (88.9)					B4006-03
E-400-CI	CS-600-F 10.75	4.0 (101.6)	3.016 (76.6)		.072 (1.8)	.125 (3.2)	B4006-04
E-450-CI	CS-600-F 10.75	4.5 (114.3)					B4006-05
E-500-CI	CS-600-F 10.75	5.0 (127.0)					B4006-06
E-550-CI	CS-600-F 10.75	5.5 (139.7)					B4006-07
E-600-CI	CS-600-F 10.75	6.0 (152.4)	5.016 (127.4)		.072 (1.8)	.125 (3.2)	B4006-08
E-650-CI	CS-600-F 10.75	6.5 (165.1)					B4006-09
E-700-CI	CS-600-F 10.75	7.0 (177.8)	6.031 (153.2)		.072 (1.8)	.125 (3.2)	B4006-10
E-750-CI	CS-600-F 10.75	7.5 (190.5)					B4006-11
E-800-CI	CS-600-F 10.75	8.0 (203.2)					B4006-12
PART NO.	CONDUCTIVE INSERT	L ±.062 (1.6)	A +.016 (.41) -.047 (1.2)	C +.016 (.41) -.032 (.81)	D ±.005 (.1)	T ±.007 (.2)	DESC DWG. NO.
E-850-CI	CS-600-F 10.75	8.5 (215.9)	7.531(191.3)	3.766 (95.7)	.072 (1.8)	.141 (3.6)	B4006-13
E-900-CI	CS-600-F 14.00	9.0 (228.6)					B4006-14
E-950-CI	CS-600-F 14.00	9.5 (241.3)					B4006-15
E-1000-CI	CS-600-F 14.00	10.0 (254.0)	9.031(229.4)	4.516 (114.7)	.072 (1.8)	.141 (3.6)	B4006-16
E-1050-CI	CS-600-F 14.00	10.5 (266.7)					B4006-17
E-1100-CI	CS-600-F 14.00	11.0 (279.4)					B4006-18
E-1150-CI	CS-600-F 14.00	11.5 (292.1)	10.547(267.9)	5.274 (134.0)	.087 (2.2)	.156 (4.0)	B4006-19
E-1200-CI	CS-600-F 14.00	12.0 (304.8)					B4006-20
E-1250-CI	CS-600-F 14.00	12.5 (317.5)					B4006-21
E-1300-CI	CS-600-F 14.00	13.0 (330.2)	12.047(306.0)	6.024 (153.0)	.087 (2.2)	.156 (4.0)	B4006-22
E-1350-CI	CS-600-F 14.00	13.5 (342.9)					B4006-23
E-1400-CI	CS-600-F 14.00	14.0 (355.6)					B4006-24

RECOMMENDED MOUNTING HOLES

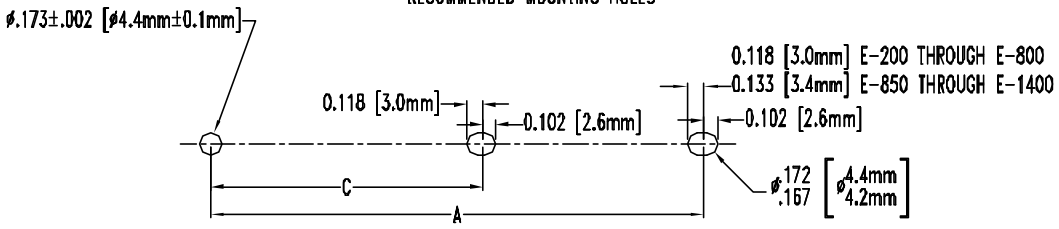

UNLESS OTHERWISE SPECIFIED: DIMENSIONS ARE IN INCHES

TOLERANCES

DECIMALS		ANGULAR	
.X	± .1	X°	± 1°
.XX	± .01		
.XXX	± .005		

Bivar®
4 THOMAS, IRVINE, CA.92618
TEL: (949) 951-8808 FAX: (949) 951-3974

PART NAME: ECON-O-GIDE PRESS-IN CARD GUIDE W/ CONDUCTIVE INSERT

DESIGNER	DATE	SIZE	DWG NAME	DWG NO.	REV
DAVID GREEN	04/04/03	A		E-XXX-CI	C
CHECKER M. CHEN	DATE 04/04/03	SCALE 1=1	CAGE CODE 32559	SHEET 1 OF 1	

Общество с ограниченной ответственностью «МосЧип» ИНН 7719860671 / КПП 771901001
Адрес: 105318, г.Москва, ул.Щербаковская д.3, офис 1107

Данный компонент на территории Российской Федерации

Вы можете приобрести в компании MosChip.

Для оперативного оформления запроса Вам необходимо перейти по данной ссылке:

http://moschip.ru/get-element

Вы можете разместить у нас заказ для любого Вашего проекта, будь то серийное производство или разработка единичного прибора.

В нашем ассортименте представлены ведущие мировые производители активных и пассивных электронных компонентов.

Нашей специализацией является поставка электронной компонентной базы двойного назначения, продукции таких производителей как XILINX, Intel (ex.ALTERA), Vicor, Microchip, Texas Instruments, Analog Devices, Mini-Circuits, Amphenol, Glenair.

Сотрудничество с глобальными дистрибьюторами электронных компонентов, предоставляет возможность заказывать и получать с международных складов практически любой перечень компонентов в оптимальные для Вас сроки.

На всех этапах разработки и производства наши партнеры могут получить квалифицированную поддержку опытных инженеров.

Система менеджмента качества компании отвечает требованиям в соответствии с ГОСТ Р ИСО 9001, ГОСТ РВ 0015-002 и ЭС РД 009

Офис по работе с юридическими лицами:

105318, г.Москва, ул.Щербаковская д.3, офис 1107, 1118, ДЦ «Щербаковский»

Телефон: +7 495 668-12-70 (многоканальный)

Факс: +7 495 668-12-70 (доб.304)

E-mail: info@moschip.ru

Skype отдела продаж:
moschip.ru
moschip.ru_4
moschip.ru_6
moschip.ru_9