	PRODUCT NO.
FCI	10115748-001RLF 10115748-003RLF 10115748-009RLF △C

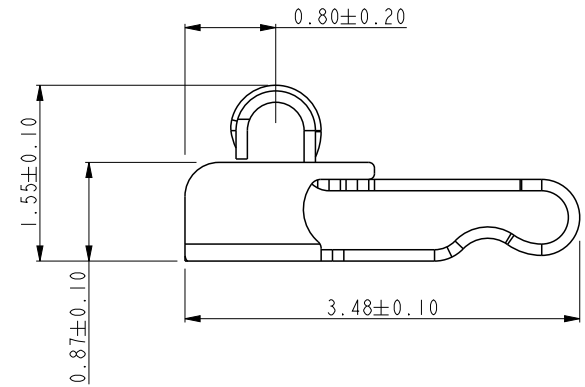

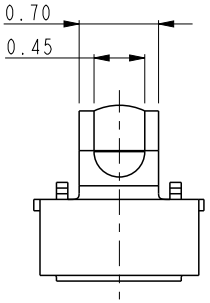

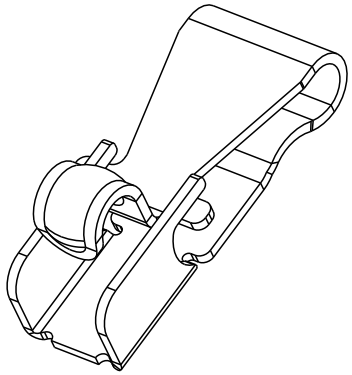

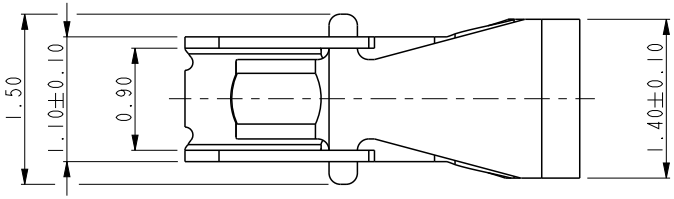

NOTES:
1. MATERIAL: BERYLLIUM COPPER ALLOY.
2. CONTACT PLATING:
   CONTACT AREA: PLATING 1um Au OVER 1.0/3.0 um Ni UNDERPLATE.
   or PLATING 0.05~0.15um Au OVER 1.0/3.0 um Ni UNDERPLATE.
   △C or PLATING 1um GXT OVER 1.0/3.0 um Ni UNDERPLATE.
   (1um GXT is 0.025~0.125um Au over 0.875um PdNi)
   SOLDER AREA: PLATING 0.05 TO 0.15um Au OVER 1.0/3.0 um Ni UNDERPLATE.
3. PACKAGING: TAPE & REEL
4. PART NUMBER DESCRIPTION:
   10115748- 0 0 X X X

- LF: LEAD FREE
- R: TAPE & REEL
- CONTACT PLATING:
  - 1: 1um Au OVER Ni
  - 3: 0.05 to 0.15um Au OVER Ni
  - △C 9: 1um GXT OVER Ni

rev	ecn no	dr	date
A	DG10-0291	NZ	2010-08-05
B	DG11-0048	SM	2011-02-22
C	ELX-DG-011091-1	ANDY	2012-03-28
-	-	-	-
-	-	-	-
-	-	-	-
-	-	-	-

spec ref	*	dr	Louis Ng	2010/08/11	projection
tolerance std ASME Y14.5	TOLERANCES UNLESS OTHERWISE SPECIFIED	eng	Andy Lu	2012/03/28	mm
		chr	Young Ou	2012/03/28	size A4 / scale 15.000
		appr	Pei-Ming Zheng	2012/03/28	ecn no ELX-DG-011091-1
					product family - / rel level Released

surface -			
ASME Y14.5	linear	0.X	±0.25
		0.XX	±0.10
		0.XXX	±0.050
	angular	0°	±2°

FCI www.fci.com

title: ANTENNA CONNECTOR
UNIVERSAL CONTACT

dwg no: 10115748 rev C

cat. no. - Product - Customer Drw sheet 1 of 1

Pro/E File - REV C - 2009-06-09

Copyright FCI.

Общество с ограниченной ответственностью «МосЧип» ИНН 7719860671 / КПП 771901001
Адрес: 105318, г.Москва, ул.Щербаковская д.3, офис 1107

Данный компонент на территории Российской Федерации

Вы можете приобрести в компании MosChip.

Для оперативного оформления запроса Вам необходимо перейти по данной ссылке:

http://moschip.ru/get-element

Вы можете разместить у нас заказ для любого Вашего проекта, будь то серийное производство или разработка единичного прибора.

В нашем ассортименте представлены ведущие мировые производители активных и пассивных электронных компонентов.

Нашей специализацией является поставка электронной компонентной базы двойного назначения, продукции таких производителей как XILINX, Intel (ex.ALTERA), Vicor, Microchip, Texas Instruments, Analog Devices, Mini-Circuits, Amphenol, Glenair.

Сотрудничество с глобальными дистрибьюторами электронных компонентов, предоставляет возможность заказывать и получать с международных складов практически любой перечень компонентов в оптимальные для Вас сроки.

На всех этапах разработки и производства наши партнеры могут получить квалифицированную поддержку опытных инженеров.

Система менеджмента качества компании отвечает требованиям в соответствии с ГОСТ Р ИСО 9001, ГОСТ РВ 0015-002 и ЭС РД 009

Офис по работе с юридическими лицами:

105318, г.Москва, ул.Щербаковская д.3, офис 1107, 1118, ДЦ «Щербаковский»

Телефон: +7 495 668-12-70 (многоканальный)

Факс: +7 495 668-12-70 (доб.304)

E-mail: info@moschip.ru

Skype отдела продаж:
moschip.ru
moschip.ru_4
moschip.ru_6
moschip.ru_9