samtec

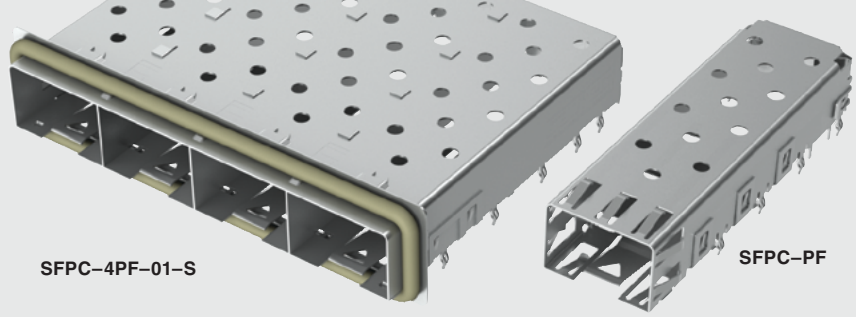

SFPC, SFPK SERIES

SFP CAGES & CAGE/CONNECTOR KITS

Use with:
MECT

SPECIFICATIONS

For complete specifications see www.samtec.com?SFPC or www.samtec.com?SFPK

TYPE	TERMINATION	CONNECTOR PACKAGE
SFPC = Cage **SFPK** = Cage and Connector Kit (SFPC & MECT–110–01–M–D–RA1)	**–PF** = Press-Fit **–SL** = Solder Lead **–PC** = PCI Press-Fit (1° slope for PCI specifications)	SFPK only **–TR** = Tape & Reel (Leave blank for tube packaging)

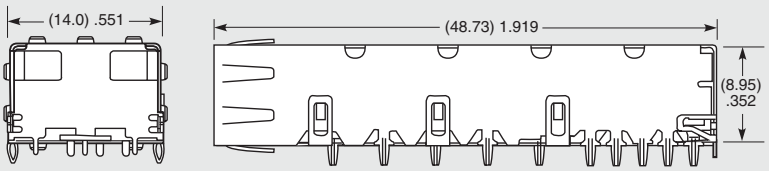

TYPE	NO. OF PORTS	TERMINATION	PANEL MOUNT OPTION	S
SFPC = Cage **SFPK** = Cage and Connector Kit (SFPC & MECT–110–01–M–D–RA1)	**–2** = 1x2 **–4** = 1x4	**PF** = Press-Fit **SL** = Solder Lead **PC** = PCI Press-Fit (1° slope for PCI specifications)	**–01** = Solid Gasket **–02** = Hollow Gasket	**–S** = Single Row

NO. OF PORTS	A	B
–2	(33.70) 1.33	(28.25) 1.11
–4	(62.20) 2.45	(56.50) 2.22

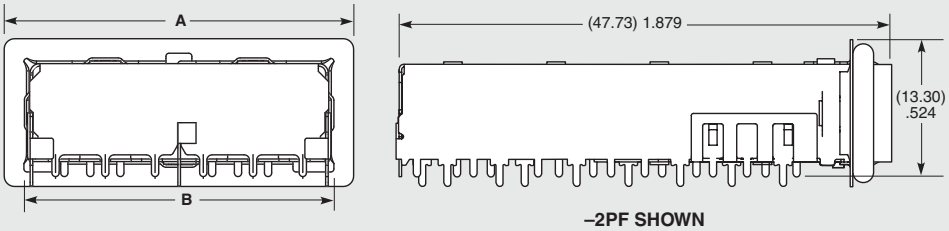

–2PF SHOWN

Note: Some sizes, styles and options are non-standard, non-returnable.

Due to technical progress, all designs, specifications and components are subject to change without notice.

All parts within this catalog are built to Samtec's specifications.
Customer specific requirements must be approved by Samtec and identified in a Samtec customer-specific drawing to apply.

Общество с ограниченной ответственностью «МосЧип» ИНН 7719860671 / КПП 771901001
Адрес: 105318, г.Москва, ул.Щербаковская д.3, офис 1107

Данный компонент на территории Российской Федерации

Вы можете приобрести в компании MosChip.

Для оперативного оформления запроса Вам необходимо перейти по данной ссылке:

http://moschip.ru/get-element

Вы можете разместить у нас заказ для любого Вашего проекта, будь то серийное производство или разработка единичного прибора.

В нашем ассортименте представлены ведущие мировые производители активных и пассивных электронных компонентов.

Нашей специализацией является поставка электронной компонентной базы двойного назначения, продукции таких производителей как XILINX, Intel (ex.ALTERA), Vicor, Microchip, Texas Instruments, Analog Devices, Mini-Circuits, Amphenol, Glenair.

Сотрудничество с глобальными дистрибьюторами электронных компонентов, предоставляет возможность заказывать и получать с международных складов практически любой перечень компонентов в оптимальные для Вас сроки.

На всех этапах разработки и производства наши партнеры могут получить квалифицированную поддержку опытных инженеров.

Система менеджмента качества компании отвечает требованиям в соответствии с ГОСТ Р ИСО 9001, ГОСТ РВ 0015-002 и ЭС РД 009

Офис по работе с юридическими лицами:

105318, г.Москва, ул.Щербаковская д.3, офис 1107, 1118, ДЦ «Щербаковский»

Телефон: +7 495 668-12-70 (многоканальный)

Факс: +7 495 668-12-70 (доб.304)

E-mail: info@moschip.ru

Skype отдела продаж:
moschip.ru
moschip.ru_4
moschip.ru_6
moschip.ru_9