THIS DRAWING IS UNPUBLISHED. RELEASED FOR PUBLICATION -,- .
© COPYRIGHT - BY TYCO ELECTRONICS CORPORATION. ALL RIGHTS RESERVED.

LOC	DIST
DF	AO

REVISIONS

P	LTR	DESCRIPTION	DATE	DWN	APVD
	A	REV PER ECO-07-026787	16NOV07	PY	DE

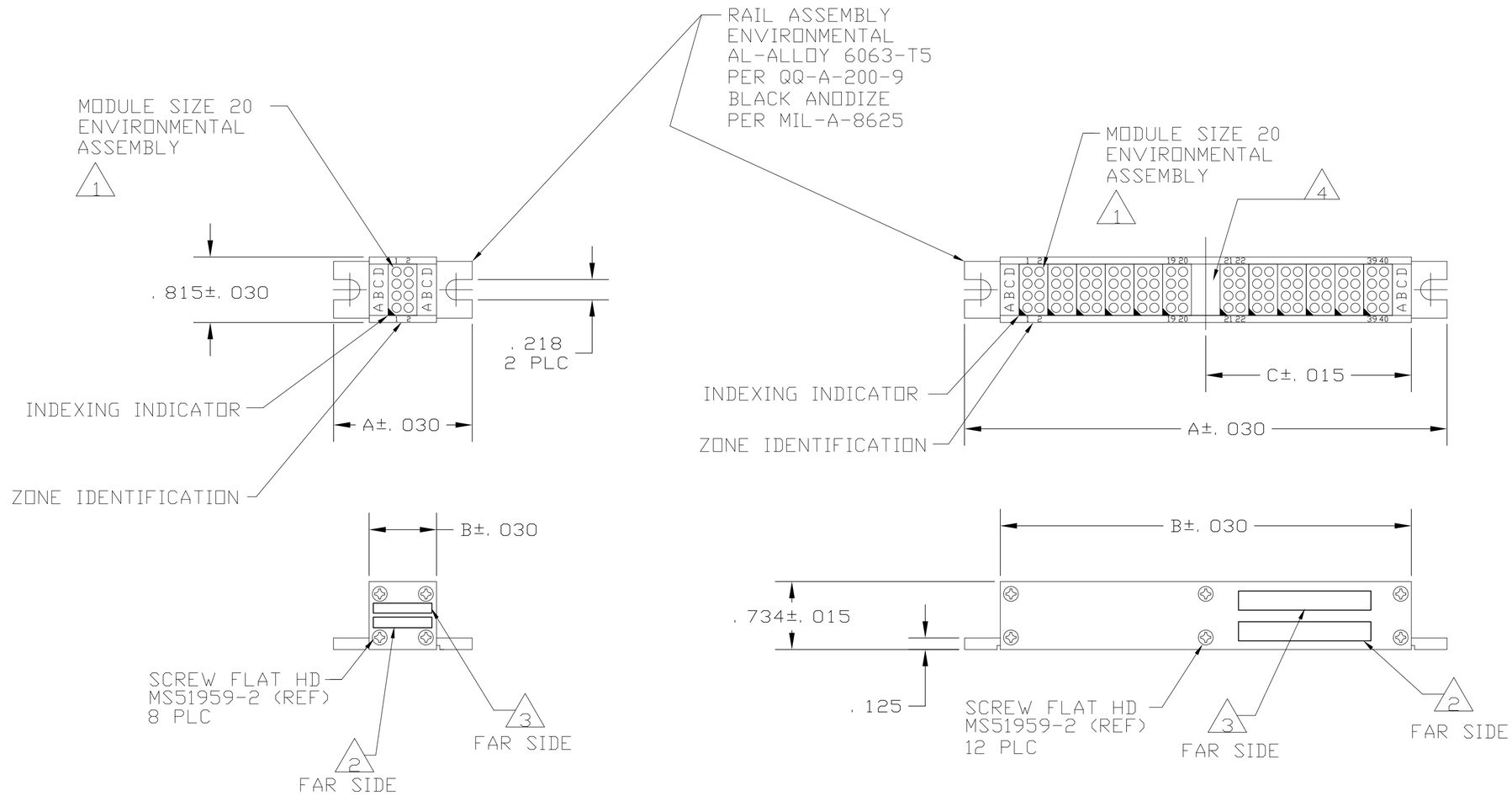

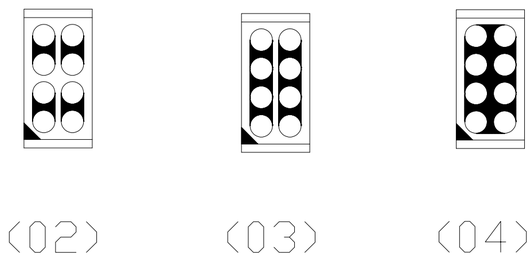

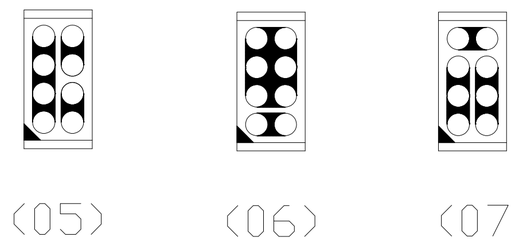

BUSSING ARRANGEMENTS

5. PART NUMBERS THAT DO NOT CONTAIN MODULES ARE RAIL KITS AND ARE NOT ASSEMBLED

4 RAIL ASSEMBLIES WITH TWELVE MODULE ASSEMBLIES OR MORE CONTAIN TIE BLOCK INSERT AT CENTER.

3 MARK RAIL IDENTIFICATION, "AMP", AMP PART NO. AND DATE CODE .060 MINIMUM HIGH CHARACTERS AT APPROXIMATE AREA SHOWN.

2 MARK CUSTOMER PART NO. IF REQUIRED .060 MINIMUM HIGH CHARACTERS AT APPROXIMATE AREA SHOWN.

1 MODULE ASSEMBLIES ARE ORIENTATED AS SHOWN FROM LOCATION NO. 1 ON RAIL ASSEMBLY.

THIS DRAWING IS A CONTROLLED DOCUMENT.

DIMENSIONS: INCHES

TOLERANCES UNLESS OTHERWISE SPECIFIED:
0 PLC ± -
1 PLC ± -
2 PLC ± -
3 PLC ± .005
4 PLC ± -
ANGLES ± -

MATERIAL -
FINISH -

DWN	N. FRITZ	9-12-93
CHK	R. RYAN	9-13-93
APVD	R. RYAN	9-13-93
PRODUCT SPEC	—	
APPLICATION SPEC	—	
WEIGHT	—	

Tyco Electronics
Tyco Electronics Corporation
Harrisburg, PA 17105-3608

NAME
RAIL, FEED-BACK, SIZE 20, ENVIRONMENTAL, 1 ROW, TJ ASSY
—

SIZE	CAGE CODE	DRAWING NO	RESTRICTED TO
A2	00779	C-591651	—

CUSTOMER DRAWING | SCALE 1:1 | SHEET 1 OF 2 | REV A

591651

AMP 1471-9 REV 31MAR2000

THIS DRAWING IS UNPUBLISHED. RELEASED FOR PUBLICATION -,- .
© COPYRIGHT - BY TYCO ELECTRONICS CORPORATION. ALL RIGHTS RESERVED.

LOC	DIST
DF	A0

REVISIONS

P	LTR	DESCRIPTION	DATE	DWN	APVD
	—	SEE SHEET 1	-	—	—

MARKING 2	BUSSING ARRANGEMENT 1	NUMBER OF MODULES	DIM. C	DIM. B	DIM. A	PART NO
ST194H037	(07)	1	—	.705	1.450	4-591651-1
SM-C-920523	(04)	8	—	2.875	3.620	4-591651-0
—	(04)(04)(04)(03)(04)(03)(05)(06)(02)(02) TIE BLOCK (02)(02)(02)(02)(02)(02)(02)(02)(07)(07)	20	3.452	6.905	7.650	3-591651-7
—	(02)	20	3.452	6.905	7.650	3-591651-6
—	—	20	3.452	6.905	7.650	3-591651-5
—	(03)	16	2.832	5.665	6.410	3-591651-4
—	—	16	2.832	5.665	6.410	3-591651-3
—	(04)	14	2.522	5.045	5.790	3-591651-2
—	—	14	2.522	5.045	5.790	3-591651-1
—	(02)	12	2.212	4.425	5.170	3-591651-0
—	—	12	2.212	4.425	5.170	2-591651-9
—	(05)(05)(07)(02)(02)(02)(02)(07)(03)(03)(05)	11	—	3.805	4.550	2-591651-8
—	(04)	10	—	3.495	4.240	2-591651-7
—	(04)(04)(04)(04)(04)(04)(03)(03)(03)(03)	10	—	3.495	4.240	2-591651-6
—	—	10	—	3.495	4.240	2-591651-5
—	(04)	8	—	2.875	3.620	2-591651-4
—	(02)	8	—	2.875	3.620	2-591651-3
CH128475	(02)(03)(06)(07)(07)(03)(03)	7	—	2.565	3.310	2-591651-2
—	(02)	7	—	2.565	3.310	2-591651-1
—	—	7	—	2.565	3.310	2-591651-0
—	(02)(02)(02)(02)(06)(06)	6	—	2.255	3.000	1-591651-9
—	(04)(04)(03)(03)(02)(02)	6	—	2.255	3.000	1-591651-8
—	(04)(04)(04)(04)(04)(07)	6	—	2.255	3.000	1-591651-7
—	(04)	6	—	2.255	3.000	1-591651-6
—	(02)	6	—	2.255	3.000	1-591651-5
—	—	6	—	2.255	3.000	1-591651-4
—	(02)(02)(02)(07)(07)	5	—	1.945	2.690	1-591651-3
—	—	5	—	1.945	2.690	1-591651-2
—	(04)	4	—	1.635	2.380	1-591651-1
—	(02)	4	—	1.635	2.380	1-591651-0
—	(04)(04)(05)	3	—	1.325	2.070	591651-9
—	(02)	3	—	1.325	2.070	591651-8
—	(02)(05)	2	—	1.015	1.760	591651-7
—	(04)(03)	2	—	1.015	1.760	591651-6
—	(04)	2	—	1.015	1.760	591651-5
—	(02)	2	—	1.015	1.760	591651-4
—	(07)	1	—	.705	1.450	591651-3
—	(04)	1	—	.705	1.450	591651-2
—	(02)	1	—	.705	1.450	591651-1

591651

THIS DRAWING IS A CONTROLLED DOCUMENT.

DIMENSIONS: INCHES

TOLERANCES UNLESS OTHERWISE SPECIFIED:
0 PLC ± -
1 PLC ± -
2 PLC ± -
3 PLC ± .005
4 PLC ± -
ANGLES ± -

MATERIAL -

FINISH -

DWN N.FRITZ 9-12-93
CHK R.RYAN 9-13-93
APVD R.RYAN 9-13-93
PRODUCT SPEC —
APPLICATION SPEC —
WEIGHT —

Tyco Electronics

Tyco Electronics Corporation
Harrisburg, PA 17105-3608

NAME
RAIL,FEED-BACK,SIZE 20,ENVIRONMENTAL,
1 ROW,TJ ASSY
—

SIZE	CAGE CODE	DRAWING NO	RESTRICTED TO
A2	00779	C-591651	—

CUSTOMER DRAWING

SCALE 1:1 SHEET 2 OF 2 REV A

Общество с ограниченной ответственностью «МосЧип» ИНН 7719860671 / КПП 771901001
Адрес: 105318, г.Москва, ул.Щербаковская д.3, офис 1107

Данный компонент на территории Российской Федерации

Вы можете приобрести в компании MosChip.

Для оперативного оформления запроса Вам необходимо перейти по данной ссылке:

http://moschip.ru/get-element

Вы можете разместить у нас заказ для любого Вашего проекта, будь то серийное производство или разработка единичного прибора.

В нашем ассортименте представлены ведущие мировые производители активных и пассивных электронных компонентов.

Нашей специализацией является поставка электронной компонентной базы двойного назначения, продукции таких производителей как XILINX, Intel (ex.ALTERA), Vicor, Microchip, Texas Instruments, Analog Devices, Mini-Circuits, Amphenol, Glenair.

Сотрудничество с глобальными дистрибьюторами электронных компонентов, предоставляет возможность заказывать и получать с международных складов практически любой перечень компонентов в оптимальные для Вас сроки.

На всех этапах разработки и производства наши партнеры могут получить квалифицированную поддержку опытных инженеров.

Система менеджмента качества компании отвечает требованиям в соответствии с ГОСТ Р ИСО 9001, ГОСТ РВ 0015-002 и ЭС РД 009

Офис по работе с юридическими лицами:

105318, г.Москва, ул.Щербаковская д.3, офис 1107, 1118, ДЦ «Щербаковский»

Телефон: +7 495 668-12-70 (многоканальный)

Факс: +7 495 668-12-70 (доб.304)

E-mail: info@moschip.ru

Skype отдела продаж:
moschip.ru
moschip.ru_4
moschip.ru_6
moschip.ru_9