THIS DRAWING IS UNPUBLISHED. RELEASED FOR PUBLICATION 1997
© COPYRIGHT 1997 BY TYCO ELECTRONICS CORPORATION. ALL RIGHTS RESERVED.

LOC	DIST
A1	-

REVISIONS

P	LTR	DESCRIPTION	DATE	DWN	APVD
	A3	Released as per ECR-08-017827	16.July.2008	SP	TS

PN 1-6

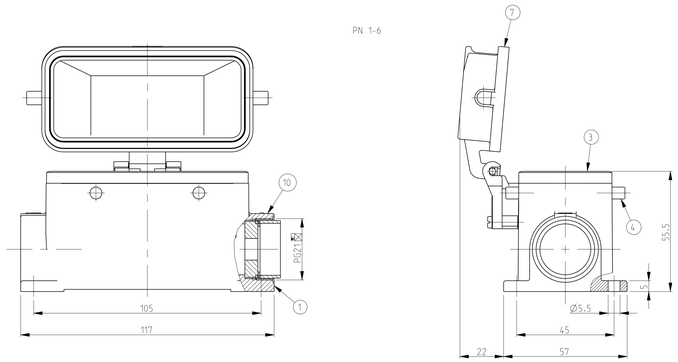

PN 2-2

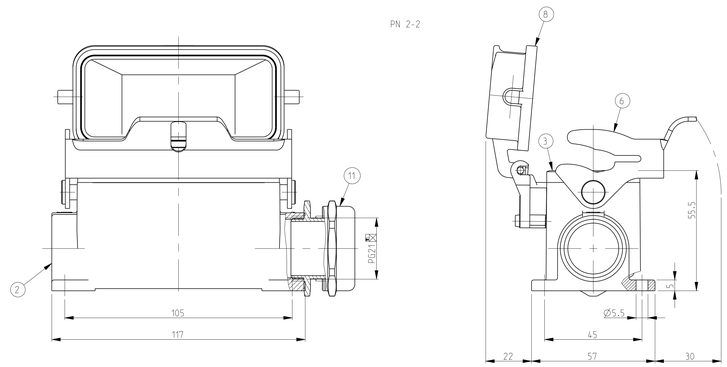

NOTES.

1 Material:Housing:Aluminium Diecasting Alloy
  Seals:Neoprene

2 Surface:Varnish
  -Aluminium Oxide +Varnish Black
  -Grey

3 Varnish on the inside not necessary

4 Packaging
  Quantity 5 Pieces in a box

PN 1-2

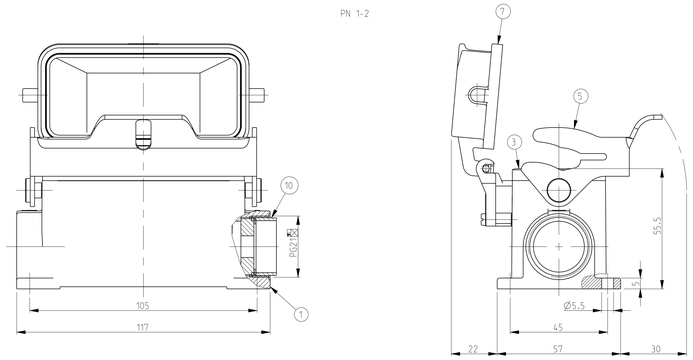

PN 9-2

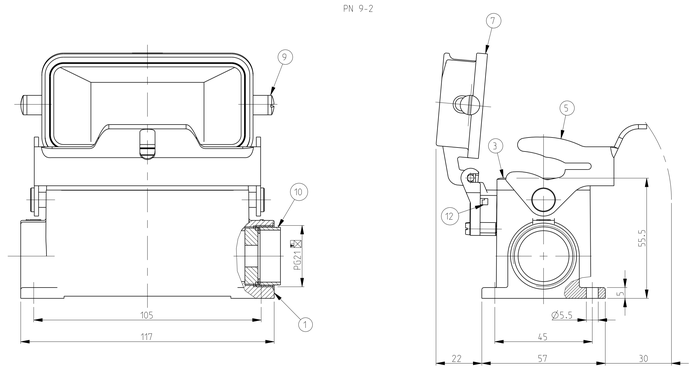

PN 1-6

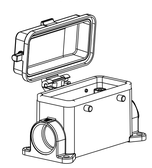

SCALE 1:2

PN 1-2

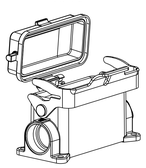

SCALE 1:2

PN 2-2

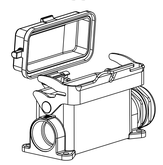

SCALE 1:2

PN 9-2

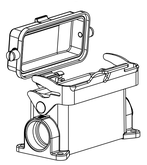

SCALE 1:2

9-2	2-2	1-2	1-6	DESCRIPTION	MATERIAL	SURFACE	COLOR	ITEM NO	REMARKS
1				Screw, Sloted Cheese Head	Steel	Zinc plated	Blue	12	M3x8
	1			Gland Fitting round	Brass	Nickel plated	Blue	11	PG21
1		1	1	Cable fitting round	Brass	Nickel plated	Blue	10	PG21
2				LB-Clip Bolt	Steel	Zinc plated	Blue	9	
	1			Cover finished product HB-K	Aluminium	Aluminium oxide	Black RAL 9005	8	
1		1	1	Cover finished product HB	Aluminium		Grey RAL 7001	7	
	1			LB-Side Clip	Stainless steel	Blank		6	
1		1		LB-Side Clip	Steel	Zinc plated	Blue	5	
			4	VS-Clip bolt	Steel	Zinc plated	Blue	4	
1	1	1	1	Profile seal	Neoprene		Black	3	
	1			Surface mounted housing side entry HB-K	Aluminium	Aluminium oxide	Black RAL 9005	2	
1		1	1	Surface mounted housing side entry HB	Aluminium		Grey RAL 7001	1	

ORDERING TEXT

HB.16.SGD.1.21

HB.16.SGD-LB.1.21

HB-K.16.SGD-LB.1.21

HB.16.SGD-LB.1.21

THIS DRAWING IS CONSIDERED THE PROPRIETARY PROPERTY OF THE CORPORATION. IT'S CONTENTS ARE TO BE KEPT IN STRICTEST CONFIDENCE. DISCLOSURE TO THIRD PARTIES WITHOUT WRITTEN AUTHORISATION SHALL BE CONSIDERED A BREACH OF CONFIDENCE.

DWN Schneider 20.07.1999
CHK Schweiger 20.07.1999
APVD -
PRODUCT SPEC 108-74001,74003
APPLICATION SPEC 114-74001,74004
WEIGHT -

Tyco Electronics
Tyco Electronics,AMP,GmbH
D-53819,Neunkirchen,Germany

NAME Surface mounted housing side entry HB.16.SGD.1.21

SIZE	CAGE CODE	DRAWING NO	RESTRICTED TO
A0	00779	C-1102307	-

DIMENSIONS: mm

TOLERANCES UNLESS OTHERWISE SPECIFIED:
0 PLC ±0.25mm
1 PLC ±0.25mm FOR WEIGHT
2 PLC ±
3 PLC ±
4 PCC ±
ANGLES ±

MATERIAL

FINISH

CUSTOMER DRAWING

SCALE 1:1 SHEET 1 OF 1 REV A3

AMP 4806 REV 31MAR2000

Pre-ENGINEER DRAWING

Общество с ограниченной ответственностью «МосЧип» ИНН 7719860671 / КПП 771901001
Адрес: 105318, г.Москва, ул.Щербаковская д.3, офис 1107

Данный компонент на территории Российской Федерации

Вы можете приобрести в компании MosChip.

Для оперативного оформления запроса Вам необходимо перейти по данной ссылке:

http://moschip.ru/get-element

Вы можете разместить у нас заказ для любого Вашего проекта, будь то серийное производство или разработка единичного прибора.

В нашем ассортименте представлены ведущие мировые производители активных и пассивных электронных компонентов.

Нашей специализацией является поставка электронной компонентной базы двойного назначения, продукции таких производителей как XILINX, Intel (ex.ALTERA), Vicor, Microchip, Texas Instruments, Analog Devices, Mini-Circuits, Amphenol, Glenair.

Сотрудничество с глобальными дистрибьюторами электронных компонентов, предоставляет возможность заказывать и получать с международных складов практически любой перечень компонентов в оптимальные для Вас сроки.

На всех этапах разработки и производства наши партнеры могут получить квалифицированную поддержку опытных инженеров.

Система менеджмента качества компании отвечает требованиям в соответствии с ГОСТ Р ИСО 9001, ГОСТ РВ 0015-002 и ЭС РД 009

Офис по работе с юридическими лицами:

105318, г.Москва, ул.Щербаковская д.3, офис 1107, 1118, ДЦ «Щербаковский»

Телефон: +7 495 668-12-70 (многоканальный)

Факс: +7 495 668-12-70 (доб.304)

E-mail: info@moschip.ru

Skype отдела продаж:
moschip.ru
moschip.ru_4
moschip.ru_6
moschip.ru_9