Customer Information Sheet

DRAWING No.: D01-979XXXX	SHEET 2 OF 2	IF IN DOUBT - ASK	©	NOT TO SCALE	THIRD ANGLE PROJECTION	ALL DIMENSIONS IN mm

SPECIFICATIONS:
- MATERIAL
  - CARRIER = BRASS
  - CONTACT SHELL = BRASS
  - CONTACT CLIP = BERYLLIUM COPPER
- FINISH:
  - 01 = 0.1µ GOLD CLIP, 4µ TIN SHELL
  - 05 = 0.1µ GOLD CLIP 0.13µ GOLD SHELL
- ELECTRICAL:
  - CURRENT RATING= 2 AMPS MAX
  - CONTACT RESISTANCE = 25mΩ MAX
- MECHANICAL:
  - DURABILITY = 01, 05 =500 CYCLES
  - INSERTION FORCE = 6N MAX , 2N MIN
  - WITHDRAWAL FORCE = 1.5 MAX 0.5 MIN
- ENVIRONMENTAL:
  - OPERATING TEMPRETURE = -55°C TO +100°C

FOR COMPLETE SPECIFICATION, SEE COMPONENT SPECIFICATION C006 (LATEST ISSUE)

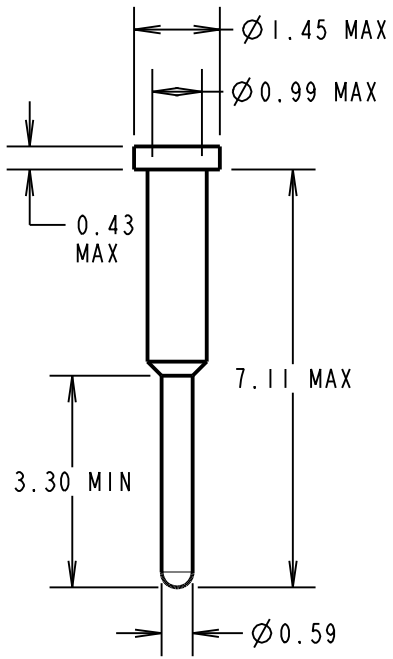

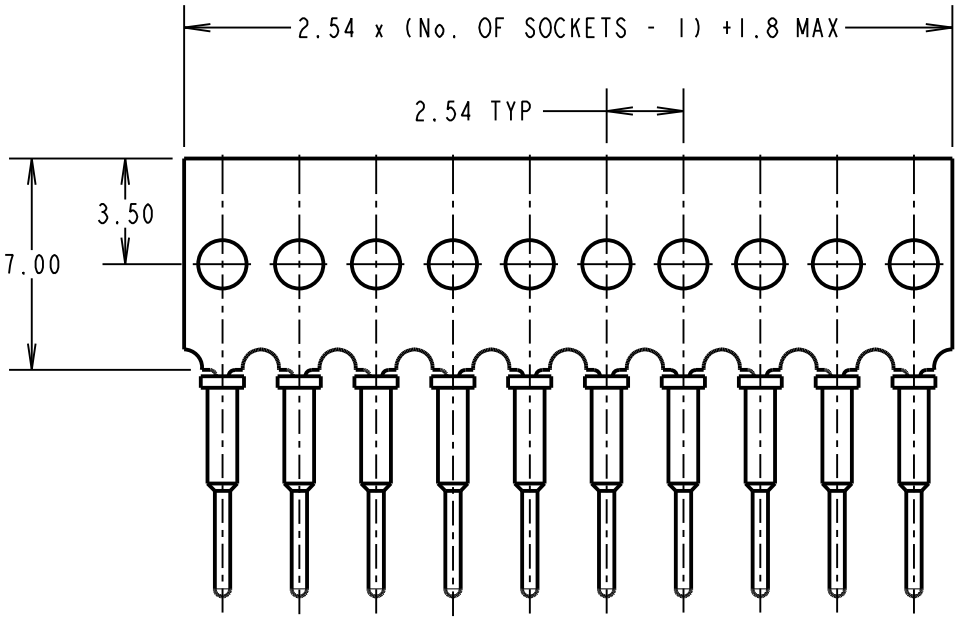

ORDER CODE:

D01-979XXXX

No. OF SOCKETS
04 TO 32

FINISH:
01 = GOLD CLIP, TIN SHELL
05 = GOLD CLIP, GOLD SHELL

NOTES:
1. RECOMMENDED HOLE SIZE = Ø1.00-1.10mm
2. MAXIMUM PIN LENGTH = 3.15mm
3. RECOMMENDED PIN DIAMETER = Ø0.41-0.51mm
4. MAXIMUM CONTACT DEPTH = 2.26mm

NAME	ISS.	DATE	C/NOTE
MSP	6	24.11.14	12677

APPROVED:	M.PERREN
CHECKED:	M.PLESTED
DRAWN:	M.PERREN
CUSTOMER REF.:	
ASSEMBLY DRG:	

HARWIN

www.harwin.com
technical@harwin.com

THIS DRAWING AND ANY INFORMATION OR DESCRIPTIVE MATTER SET OUT HEREON ARE CONFIDENTIAL AND COPYRIGHT PROPERTY OF THE HARWIN GROUP AND MUST NOT BE DISCLOSED, LOANED, COPIED OR USED FOR MANUFACTURING, TENDERING OR FOR ANY OTHER PURPOSE WITHOUT THEIR WRITTEN PERMISSION.

TOLERANCES
X. = ±1mm
X.X = ±0.25mm
X.XX = ±0.10mm
X.XXX = ±0.01mm
ANGLES = ±5°
UNLESS STATED

MATERIAL: SEE ABOVE

FINISH: SEE ABOVE

S/AREA: mm²

TITLE: H3192-XX SUB-MIN SOCKETS ON CARRIER STRIP

DRAWING NUMBER: D01-979XXXX

SHT 2 OF 2

Общество с ограниченной ответственностью «МосЧип» ИНН 7719860671 / КПП 771901001
Адрес: 105318, г.Москва, ул.Щербаковская д.3, офис 1107

Данный компонент на территории Российской Федерации

Вы можете приобрести в компании MosChip.

Для оперативного оформления запроса Вам необходимо перейти по данной ссылке:

http://moschip.ru/get-element

Вы можете разместить у нас заказ для любого Вашего проекта, будь то серийное производство или разработка единичного прибора.

В нашем ассортименте представлены ведущие мировые производители активных и пассивных электронных компонентов.

Нашей специализацией является поставка электронной компонентной базы двойного назначения, продукции таких производителей как XILINX, Intel (ex.ALTERA), Vicor, Microchip, Texas Instruments, Analog Devices, Mini-Circuits, Amphenol, Glenair.

Сотрудничество с глобальными дистрибьюторами электронных компонентов, предоставляет возможность заказывать и получать с международных складов практически любой перечень компонентов в оптимальные для Вас сроки.

На всех этапах разработки и производства наши партнеры могут получить квалифицированную поддержку опытных инженеров.

Система менеджмента качества компании отвечает требованиям в соответствии с ГОСТ Р ИСО 9001, ГОСТ РВ 0015-002 и ЭС РД 009

Офис по работе с юридическими лицами:

105318, г.Москва, ул.Щербаковская д.3, офис 1107, 1118, ДЦ «Щербаковский»

Телефон: +7 495 668-12-70 (многоканальный)

Факс: +7 495 668-12-70 (доб.304)

E-mail: info@moschip.ru

Skype отдела продаж:
moschip.ru
moschip.ru_4
moschip.ru_6
moschip.ru_9