THIS DRAWING IS UNPUBLISHED. RELEASED FOR PUBLICATION 20
© COPYRIGHT 20 BY - ALL RIGHTS RESERVED.

REVISIONS

P	LTR	DESCRIPTION	DATE	DWN	APVD
	D	ECO-14-007817	29MAY2014	JM	SJ

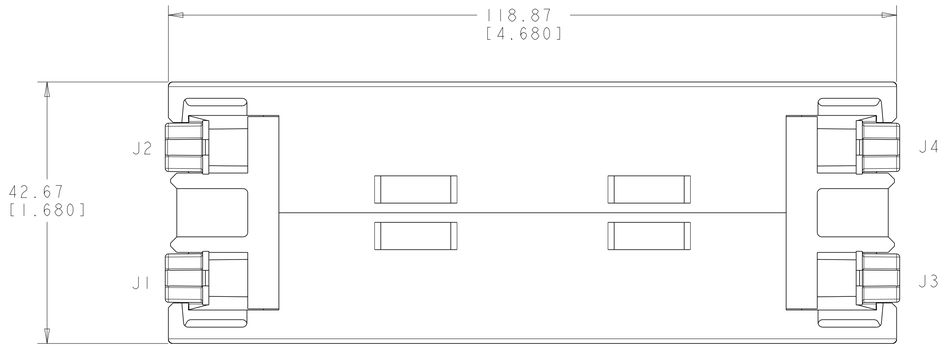

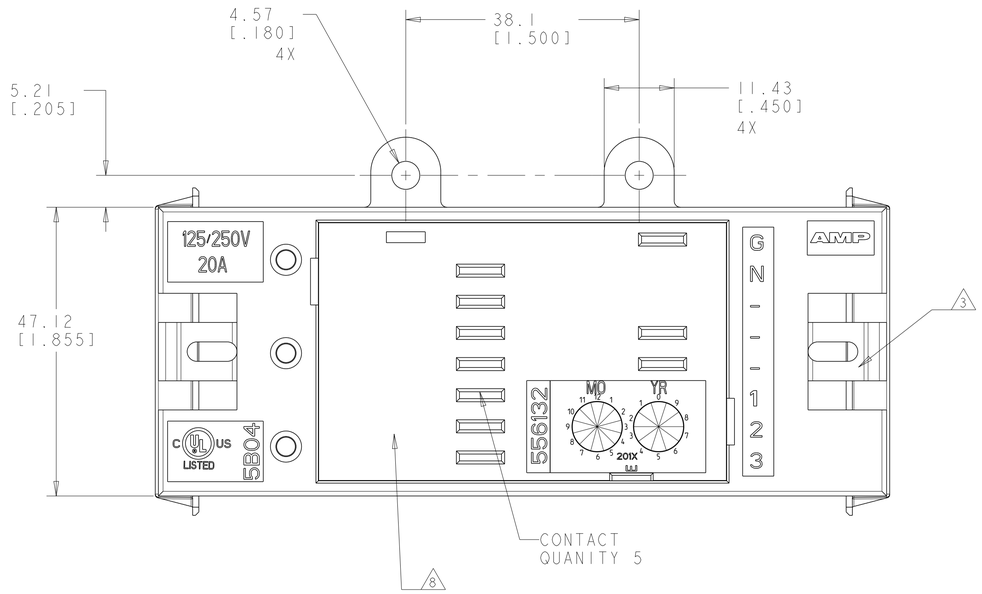

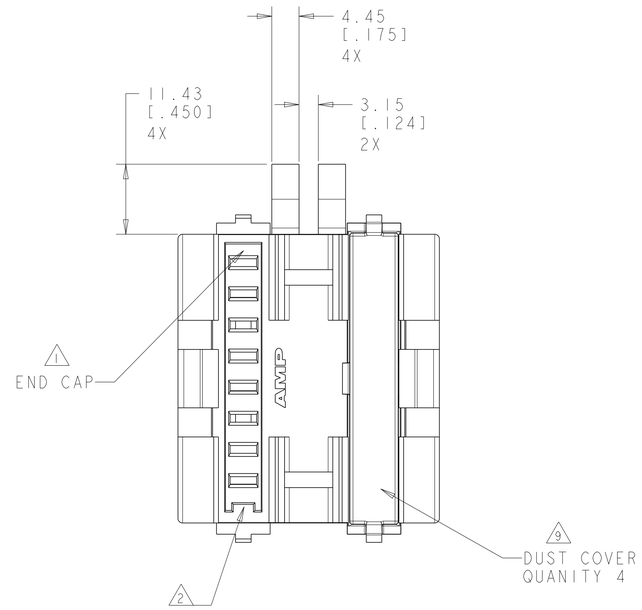

1. MATES WITH POWER CONNECTOR HARNESS ASSEMBLY, PART NUMBER 555888-( ).

2. KEYING FEATURE FOR POSITIVE MATING.

3. POSITIVE LATCHING TO POWER CONNECTOR.

4. 125/250 V, 20A RATING FOR RU

5. MATERIAL: HOUSING - POLYCARBONATE, BLACK, 94V-0 RATED.
END CAP- POLYCARBONATE, SOFT WHITE. 94V-0 RATED.
DUST COVER - NYLON 6/6.
CONTACT - COPPER ALLOY, SELECTIVE SILVER PLATED 3.81µm [.000150] MINIMUM THICK.

6. ALL DIMENSIONS ARE NOMINAL UNLESS OTHERWISE SPECIFIED.

7. DIMENSIONS IN BRACKETS ARE IN INCHES.

8. THIS AREA OF THE JUNCTION BOX MATES WITH AMPINNERGY DUPLEX RECEPTACLES.

9. REMOVE DUST COVER, BY GENTLY LIFTING LATCH TO ALLOW CONNECTION OF POWER CONNECTORS.

10. APPLICATION: IN LINE OR END OF LINE JUNCTION BOX ASSEMBLY. UP TO TWO DUPLEX RECEPTACLES NEMA TYPE 5-15R 125V, 2 POLE, 3 WIRE, 15 AMPERE AND/OR 5-20R 125V, 2 POLE, 3 WIRE, 20 AMPERE RECEPTACLES CAN BE INSTALLED INTO JUNCTION BOX ASSEMBLY. RECEPTACLES CAN BE INDIVDUALLY REPLACED WITH DIFFERENT LINE RECEPTACLES TO BALANCE LOADS. ASSEMBLY IS DESIGNED TO PROVIDE IN LINE OR END OF LINE DISTRIBUTION OF POWER WHEN USED WITH AMPINNERGY-MODULAR WIRING SYSTEM, A MANUFACTURED WIRING SYSTEM.

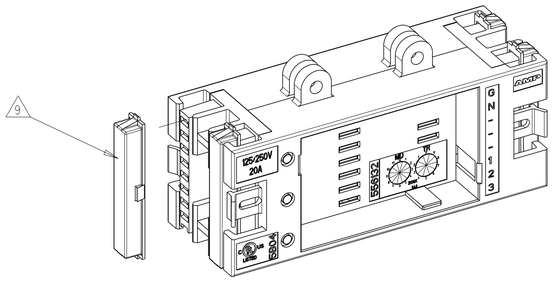

SCALE 1:1

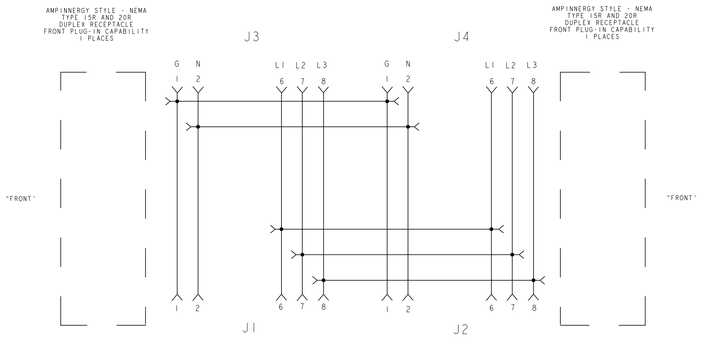

ELECTRICAL POWER STRIP SCHEMATIC FOR
556217-1
5 WIRE

556217-1
PART NUMBER

THIS DRAWING IS A CONTROLLED DOCUMENT.

DIMENSIONS: MM[INCHES]

TOLERANCES UNLESS OTHERWISE SPECIFIED:
0 PLC ±
1 PLC ±
2 PLC ±
3 PLC ±
4 PLC ±
ANGLES ±
FINISH -
6

MATERIAL - 5

DWN L. SMITH 15DEC2006
CHK L. SMITH 15FEB2007
APVD F. LINCOLN 15FEB2007
PRODUCT SPEC -
APPLICATION SPEC -
WEIGHT -

TE Connectivity

NAME J-BOX ASSEMBLY, 5 WIRE, DUAL TOP LUG MTG
-

SIZE	CAGE CODE	DRAWING NO	RESTRICTED TO
A1	00779	C-556217	-

CUSTOMER DRAWING SCALE 2:1 SHEET 1 OF 1 REV D

4805 (3/13)

Общество с ограниченной ответственностью «МосЧип» ИНН 7719860671 / КПП 771901001
Адрес: 105318, г.Москва, ул.Щербаковская д.3, офис 1107

Данный компонент на территории Российской Федерации

Вы можете приобрести в компании MosChip.

Для оперативного оформления запроса Вам необходимо перейти по данной ссылке:

http://moschip.ru/get-element

Вы можете разместить у нас заказ для любого Вашего проекта, будь то серийное производство или разработка единичного прибора.

В нашем ассортименте представлены ведущие мировые производители активных и пассивных электронных компонентов.

Нашей специализацией является поставка электронной компонентной базы двойного назначения, продукции таких производителей как XILINX, Intel (ex.ALTERA), Vicor, Microchip, Texas Instruments, Analog Devices, Mini-Circuits, Amphenol, Glenair.

Сотрудничество с глобальными дистрибьюторами электронных компонентов, предоставляет возможность заказывать и получать с международных складов практически любой перечень компонентов в оптимальные для Вас сроки.

На всех этапах разработки и производства наши партнеры могут получить квалифицированную поддержку опытных инженеров.

Система менеджмента качества компании отвечает требованиям в соответствии с ГОСТ Р ИСО 9001, ГОСТ РВ 0015-002 и ЭС РД 009

Офис по работе с юридическими лицами:

105318, г.Москва, ул.Щербаковская д.3, офис 1107, 1118, ДЦ «Щербаковский»

Телефон: +7 495 668-12-70 (многоканальный)

Факс: +7 495 668-12-70 (доб.304)

E-mail: info@moschip.ru

Skype отдела продаж:
moschip.ru
moschip.ru_4
moschip.ru_6
moschip.ru_9