DASH NO.	APPLICATION		REVISIONS			
	NEXT ASSY.	USED ON	LTR	ECO#	DESCRIPTION	DATE
	n/a	HS35	H	9661	ADD −512, −551 & −591 DASH NO.	11/30/15

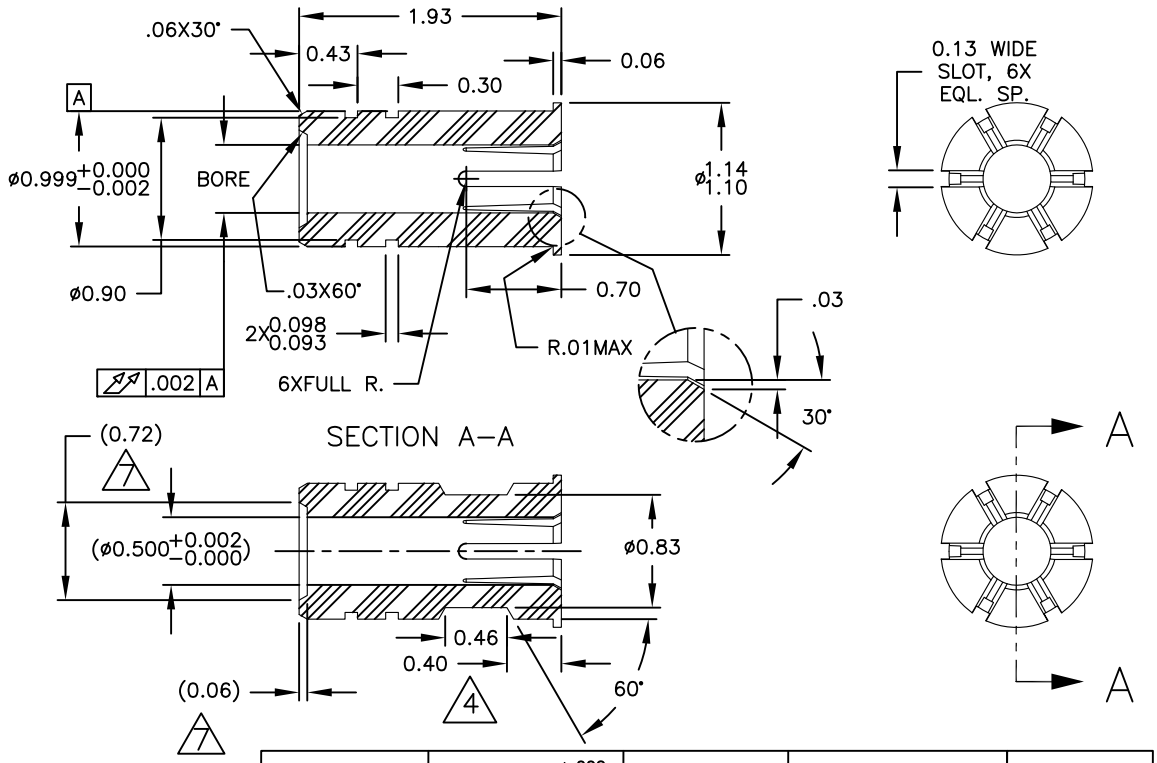

DASH NO.	BORE $^{+.002}_{-.000}$	GO GAGE	NO−GO GAGE	REF ONLY
−500	0.500	0.5000 (−)	0.5020 (−)	½ in.
−512	0.5125	0.5125 (−)	0.5145 (−)	13 mm
−551	0.552	0.5520 (−)	0.5540 (−)	14 mm
−591	0.591	0.5910 (−)	0.5930 (−)	15 mm
−625	0.625	0.6250 (−)	0.6270 (−)	5/8 in.
−630	0.631	0.6310 (−)	0.6330 (−)	16 mm
−709	0.7085	0.7085 (−)	0.7105 (−)	18 mm
−750	0.750	0.7500 (−)	0.7520 (−)	¾ in.
−789	0.788	0.7880 (−)	0.7900 (−)	20 mm

NOTES:
1. MATERIAL:PHILLIPS RYTON R4, BLACK, VIRGIN. ALT. MATERIAL: DELRIN 150
2. INSIDE RADIUS, .015 MIN.
3. GO/NO−GO GAGE PIN SIZES FOR INSPECTION REFERENCE
4. THIS FEATURE APPLIES TO −500, −521, −551 AND −591.
5. MUST INSPECT BORE SIZE PER 08202−001 PROCEDURE.
6. OTHER DASH NUMBERS ARE ON SEPARATE DRAWINGS
7. MAY BE MADE FROM 32044−TAB PART BY MACHINING THESE FEATURES ONLY. OTHERWISE COUNTERBORE FEATURE NOT REQUIRED.

MATERIAL/FINISH: See Notes

APPROVALS	DATE
DRAWN KRB	02/07/07
APPR Mat Bagneski	

Digitally signed by Mat Bagneski DN: cn=Mat Bagneski, o=BEI Sensors, ou=Engineering, email=mat.bagneski@beisensors.com, c=US Date: 2016.06.28 07:48:45 -07'00'

UNLESS OTHERWISE SPECIFIED, DIMENSIONS ARE IN INCHES, APPLY AND APPLY AFTER FINISH
.XX ±.01 .XXX ±.005
ANGLES ±0° 30'
ALL DIA. TO BE ◎ WITHIN .010

THESE COMMODITIES, TECHNOLOGY OR SOFTWARE IF EXPORTED FROM THE UNITED STATES MUST BE IN ACCORDANCE WITH THE BUREAU OF INDUSTRY, EXPORT ADMINISTRATION REGULATIONS. DIVERSION CONTRARY TO U.S. LAW IS PROHIBITED.

THIS DOCUMENT CONTAINS PROPRIETARY INFORMATION OF BEI SENSORS. ANY REPRODUCTION, USE OR DISCLOSURE OF THIS DOCUMENT WITHOUT WRITTEN CONSENT OF BEI SENSORS IS EXPRESSLY PROHIBITED.

BEI SENSORS
7230 Hollister Ave.
Goleta, Ca 93117−2891
Tel: (805) 968−0782
Fax: (805) 968−3154

TITLE BUSHING, INSULATOR, THRU HS35

SIZE	CAGE CODE	DWG NO.	REV.
A	1RB90	32043−TAB	H

SCALE: NONE | FILE: 32043−TAB_H | SHEET 1 OF 1

Общество с ограниченной ответственностью «МосЧип» ИНН 7719860671 / КПП 771901001
Адрес: 105318, г.Москва, ул.Щербаковская д.3, офис 1107

Данный компонент на территории Российской Федерации

Вы можете приобрести в компании MosChip.

Для оперативного оформления запроса Вам необходимо перейти по данной ссылке:

http://moschip.ru/get-element

Вы можете разместить у нас заказ для любого Вашего проекта, будь то серийное производство или разработка единичного прибора.

В нашем ассортименте представлены ведущие мировые производители активных и пассивных электронных компонентов.

Нашей специализацией является поставка электронной компонентной базы двойного назначения, продукции таких производителей как XILINX, Intel (ex.ALTERA), Vicor, Microchip, Texas Instruments, Analog Devices, Mini-Circuits, Amphenol, Glenair.

Сотрудничество с глобальными дистрибьюторами электронных компонентов, предоставляет возможность заказывать и получать с международных складов практически любой перечень компонентов в оптимальные для Вас сроки.

На всех этапах разработки и производства наши партнеры могут получить квалифицированную поддержку опытных инженеров.

Система менеджмента качества компании отвечает требованиям в соответствии с ГОСТ Р ИСО 9001, ГОСТ РВ 0015-002 и ЭС РД 009

Офис по работе с юридическими лицами:

105318, г.Москва, ул.Щербаковская д.3, офис 1107, 1118, ДЦ «Щербаковский»

Телефон: +7 495 668-12-70 (многоканальный)

Факс: +7 495 668-12-70 (доб.304)

E-mail: info@moschip.ru

Skype отдела продаж:
moschip.ru
moschip.ru_4
moschip.ru_6
moschip.ru_9