wakefield-vette

| Standard P/N | Cold PLate Body Nominal Dimensions Length "A" in. (mm) | Width in. (mm) | Thickness in. (mm) | Mounting Surfaces | Overall Length in. (mm) | Overall Thermal Resistance (Plate to Inlet Water) | Weight lbs (grams |
|---|---|---|---|---|---|---|---|
| 180-12-6C | 6.000 (152.4) | 7.750 (196.9) | 0.658 (16.7) | Single | 13.406 (340.5) | 0.038° C/W @ 1.0 GPM | 2.270 (1029.67) |
| 180-12-12C | 12.000 (304.8) | 7.750 (196.9) | 0.658 (16.7) | Single | 19.406 (492.9) | 0.018° C/W @ 1.0 GPM | 4.300 (1950.48) |
| 180-12-24C | 24.000 (609.6) | 7.750 (196.9) | 0.658 (16.7) | Single | 31.406 (797.7) | 0.009° C/W @ 1.0 GPM | 8.600 (3900.96) |
| 180-20-6C | 6.000 (152.4) | 5.500 (139.7) | 0.690 (17.5) | Double | 13.125 (333.4) | 0.038° C/W @ 1.0 GPM | 1.090 (494.42) |

## LOCAL THERMAL RESISTANCE PER DEVICE PLATE TO INLET WATER (°C/WATT)

| ℄ to ℄ Device Spacing Inches | Flow - GPM | | | | |
|---|---|---|---|---|---|
| | ½ | 1 | 2 | 3 | 4 |
| 1.0 (25.4) | 0.76 | 0.67 | 0.62 | 0.59 | 0.57 |
| 2.0 (50.8) | 0.58 | 0.49 | 0.43 | 0.40 | 0.39 |
| 3.0 (76.2) | 0.42 | 0.34 | 0.30 | 0.28 | 0.27 |

## PERFORMANCE CHARACTERISTICS

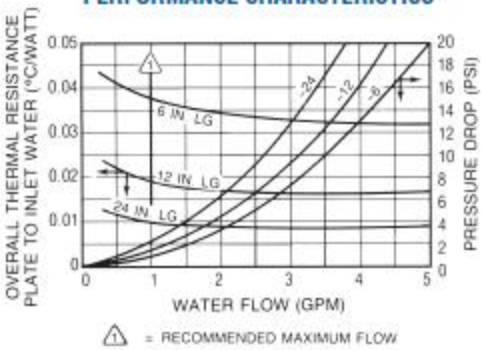


## MECHANICAL DIMENSIONS

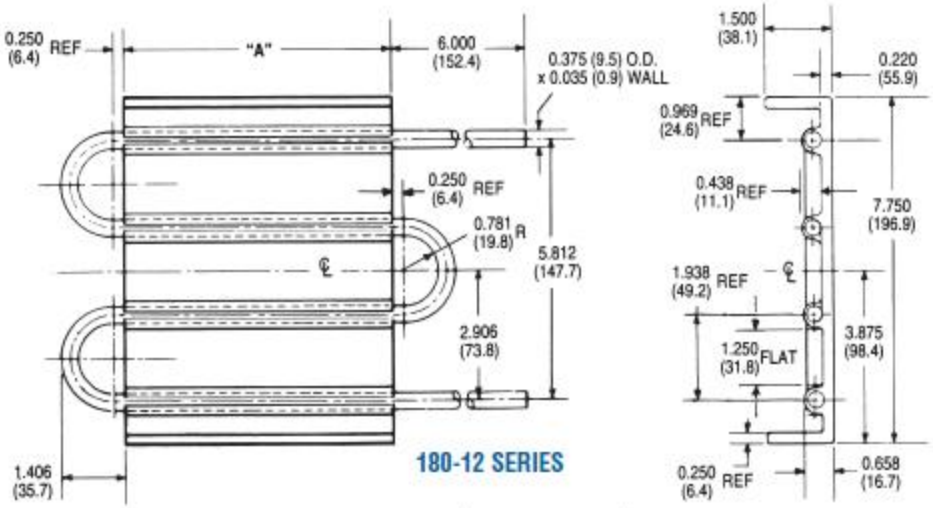


180-12 SERIES

| Standard P/N | Length "A" in. (mm) |
|---|---|
| 180-12-6C | 6.000 (152.4) |
| 180-12-12C | 12.000 (304.8) |
| 180-12-24C | 24.000 (609.6) |
| 180-20-6C | 6.000 (152.4) |

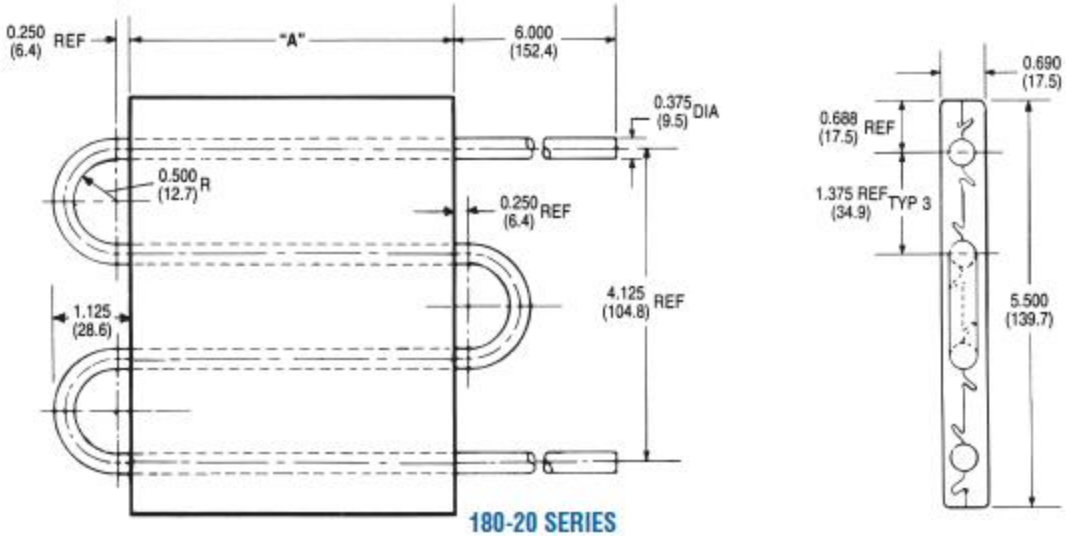


180-20 SERIES

Dimensions: in. (mm)

Общество с ограниченной ответственностью «МосЧип» ИНН 7719860671 / КПП 771901001
Адрес: 105318, г.Москва, ул.Щербаковская д.3, офис 1107

**Данный компонент на территории Российской Федерации**

**Вы можете приобрести в компании MosChip.**

Для оперативного оформления запроса Вам необходимо перейти по данной ссылке:

http://moschip.ru/get-element

Вы можете разместить у нас заказ для любого Вашего проекта, будь то серийное производство или разработка единичного прибора.

В нашем ассортименте представлены ведущие мировые производители активных и пассивных электронных компонентов.

Нашей специализацией является поставка электронной компонентной базы двойного назначения, продукции таких производителей как XILINX, Intel (ex.ALTERA), Vicor, Microchip, Texas Instruments, Analog Devices, Mini-Circuits, Amphenol, Glenair.

Сотрудничество с глобальными дистрибьюторами электронных компонентов, предоставляет возможность заказывать и получать с международных складов практически любой перечень компонентов в оптимальные для Вас сроки.

На всех этапах разработки и производства наши партнеры могут получить квалифицированную поддержку опытных инженеров.

Система менеджмента качества компании отвечает требованиям в соответствии с ГОСТ Р ИСО 9001, ГОСТ РВ 0015-002 и ЭС РД 009

**Офис по работе с юридическими лицами:**

105318, г.Москва, ул.Щербаковская д.3, офис 1107, 1118, ДЦ «Щербаковский»

Телефон: +7 495 668-12-70 (многоканальный)

Факс: +7 495 668-12-70 (доб.304)

E-mail: info@moschip.ru

Skype отдела продаж:
moschip.ru
moschip.ru_4
moschip.ru_6
moschip.ru_9