GH613
6 volt, 1.3 Ah

GH613 is a general purpose battery with 3-5 years in standby service or more than 400 cycles at 50% depth of discharge in cycle service.

☆SPECIFICATION

● NOMINAL VOLTAGE	: 6 V
● NOMINAL CAPACITY(20 hr)	: 1.3 Ah
● DIMENSIONS	
TOTAL HEIGHT	: 59 mm (2.32 inches)
CONTAINER HEIGHT	: 52 mm (2.05 inches)
LENGTH	: 97 mm (3.82 inches)
WIDTH	: 24 mm (0.95 inches)
● WEIGHT	: APPROX 0.33 Kg (0.73 lbs)
● CONTAINER MATERIAL	: UL94HB ABS
	: UL94V-0 ABS
● INTERNAL RESISTANCE(25℃ , 77 ℉)	: ~42.5mΩ
● DISCHARGE CAPACITY UNDER DIFFERENT TEMPERATURES	
40℃	: ~102%
25℃	: ~100%
0 ℃	: ~85%

☆CHARACTERISTICS

● CAPACITY 25 ℃ / 77 ℉	
20 hr @ 0.065 A	: 1.3 Ah
5 hr @ 0.208 A	: 1.04 Ah
1 hr @ 0.78 A	: 0.78 Ah
1 C @ 1.3 A	: 0.65 Ah
● CHARGING VOLTAGE (25℃ , 77 ℉)	
STANDBY USE	: 6.825V±0.075 V
CYCLE USE	: 7.35V±0.15 V
● MAX DISCHARGE CURRENT	: 20 A (5 sec)
● MAX CHARGING CURRENT	: 0.39 A
● SELF-DISCHARGE RESIDUAL CAPACITY(25℃ , 77 ℉)	
AFTER 3 MONTHS	: ~90%
AFTER 6 MONTHS	: ~82%
AFTER 12 MONTHS	: ~70%

☆ Discharge Current vs Time

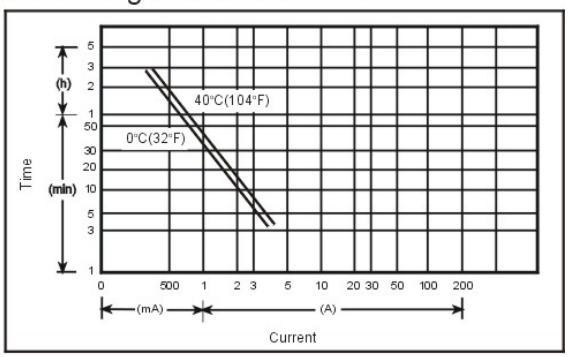

☆Discharge Characteristics @25 °C (77 °F)

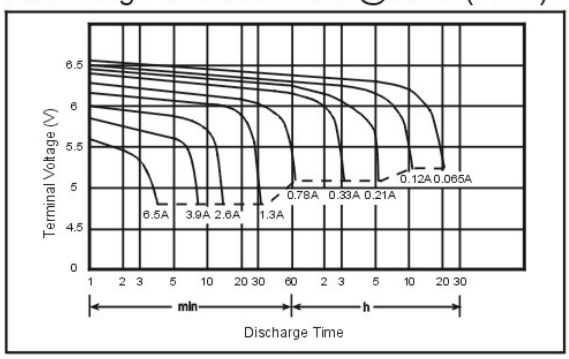

☆Dimensions

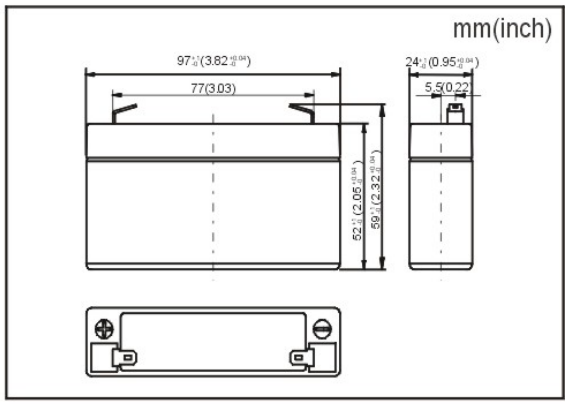

☆Terminal

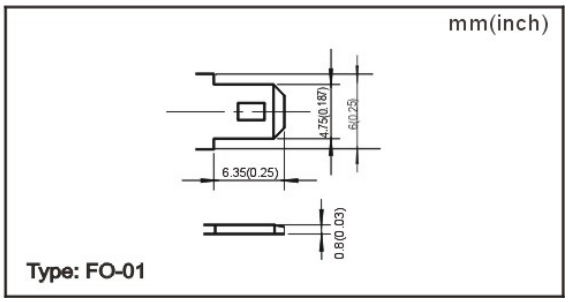

CSB Battery Technologies, Inc.
3900 Highway 377 South, Suite 101, Fort Worth, Texas 76116
Tel: (817) 244-7777 Fax (817) 244-4445 Toll Free: (800) 327-2872
Email: usasls@csb-battery.com or latinsls@csb-battery.com

Общество с ограниченной ответственностью «МосЧип» ИНН 7719860671 / КПП 771901001
Адрес: 105318, г.Москва, ул.Щербаковская д.3, офис 1107

Данный компонент на территории Российской Федерации

Вы можете приобрести в компании MosChip.

Для оперативного оформления запроса Вам необходимо перейти по данной ссылке:

http://moschip.ru/get-element

Вы можете разместить у нас заказ для любого Вашего проекта, будь то серийное производство или разработка единичного прибора.

В нашем ассортименте представлены ведущие мировые производители активных и пассивных электронных компонентов.

Нашей специализацией является поставка электронной компонентной базы двойного назначения, продукции таких производителей как XILINX, Intel (ex.ALTERA), Vicor, Microchip, Texas Instruments, Analog Devices, Mini-Circuits, Amphenol, Glenair.

Сотрудничество с глобальными дистрибьюторами электронных компонентов, предоставляет возможность заказывать и получать с международных складов практически любой перечень компонентов в оптимальные для Вас сроки.

На всех этапах разработки и производства наши партнеры могут получить квалифицированную поддержку опытных инженеров.

Система менеджмента качества компании отвечает требованиям в соответствии с ГОСТ Р ИСО 9001, ГОСТ РВ 0015-002 и ЭС РД 009

Офис по работе с юридическими лицами:

105318, г.Москва, ул.Щербаковская д.3, офис 1107, 1118, ДЦ «Щербаковский»

Телефон: +7 495 668-12-70 (многоканальный)

Факс: +7 495 668-12-70 (доб.304)

E-mail: info@moschip.ru

Skype отдела продаж:
moschip.ru
moschip.ru_4
moschip.ru_6
moschip.ru_9