THIS DRAWING IS UNPUBLISHED. RELEASED FOR PUBLICATION -,- .
© COPYRIGHT - BY TYCO ELECTRONICS CORPORATION. ALL RIGHTS RESERVED.

LOC	DIST
AF	50

REVISIONS

P	LTR	DESCRIPTION	DATE	DWN	APVD
	A2	REVISED PER ECR-07-022971	28SEP07	JR	GJ

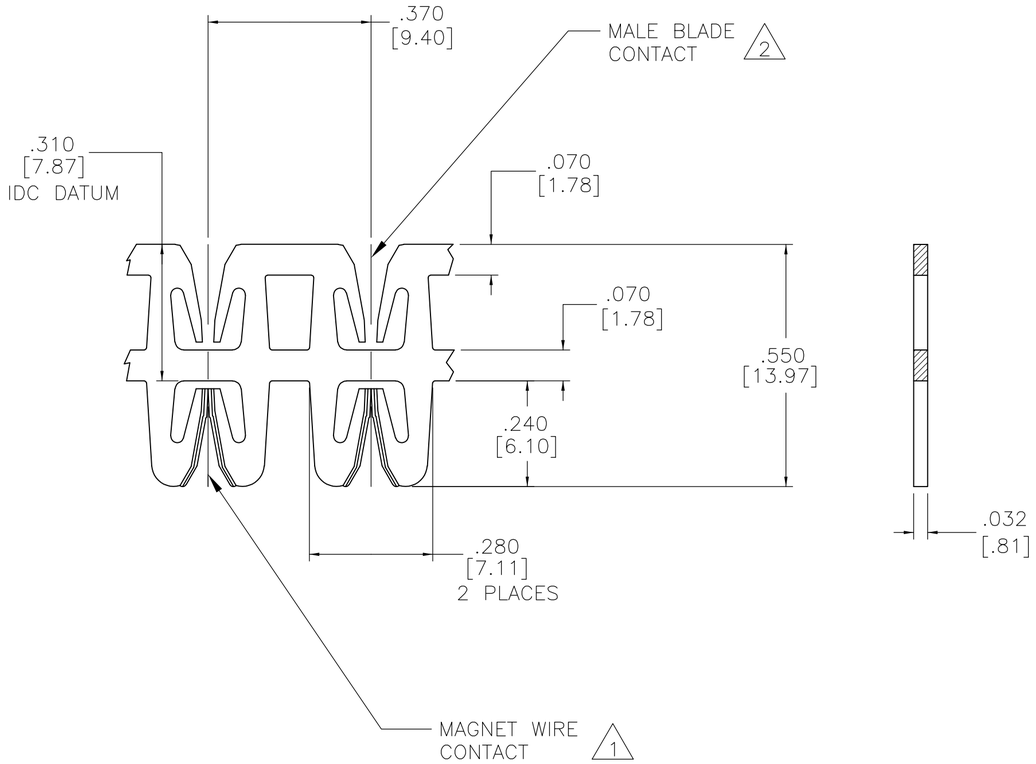

1. SPECIFICATION MAGNET WIRE: #12–#23 AWG, .022–.081 [0.56–2.06mm] DIA COPPER.
2. SPECIFICATION MALE BLADE: .031–.033 [0.79–0.84mm] THICK HAVING A 10° X .030 LONG SWAGE AT THE END. BLADE TO BE .100 [2.5mm] MINIMUM WIDTH AND EXCEPT FOR THE SWAGE, HAVE A UNIFORM THICKNESS WITHOUT A HOLE OR DIMPLE.
3. POCKET RECOMMENDATION: 1601436.
4. TERMINAL APPLICATION TO COMPLY WITH TYCO ELECTRONICS SPECIFICATION 114–13210, FIG 5.
5. POST TIN PLATE OVER NICKEL UNDERPLATE.
6. PRELIMINARY – NOT FOR PRODUCTION.

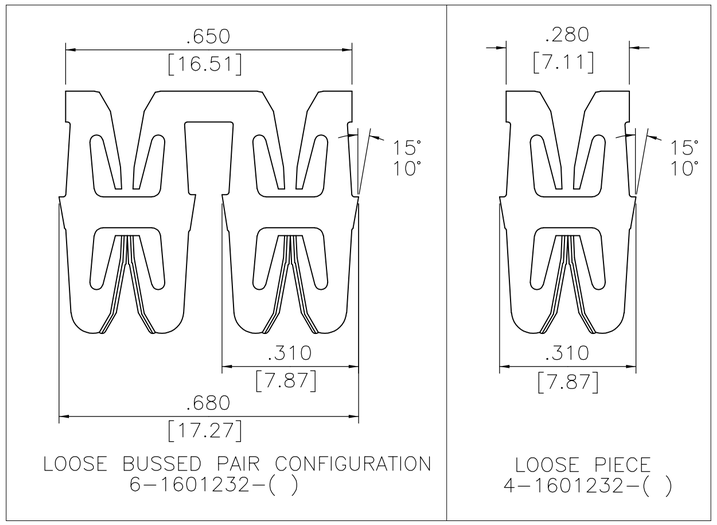

TERMINAL TO UNWIND FROM REEL AS SHOWN:

1601232–( )

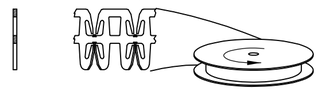

2–1601232–( )

PART NUMBER
6 4–1601232–2
2–1601232–2
1601232–2

THIS DRAWING IS A CONTROLLED DOCUMENT.

DIMENSIONS: INCHES [mm]

TOLERANCES UNLESS OTHERWISE SPECIFIED:

0 PLC	±	–
1 PLC	±	–
2 PLC	±	.01[0.25]
3 PLC	±	.005[0.13]
4 PLC	±	–
ANGLES		± 2°

MATERIAL: BRASS, SPRING HARD

FINISH: 5

DWN MICHAEL S. FEHER 29AUG2006
CHK GENE JACONO 29AUG2006
APVD GENE JACONO 29AUG2006
PRODUCT SPEC 108–2239
APPLICATION SPEC – 4
WEIGHT –

Tyco Electronics
Tyco Electronics Corporation
Harrisburg, PA 17105–3608

NAME: MEDIUM RANGE WIRE TO BLADE SIAMEZE TERMINAL –

SIZE	CAGE CODE	DRAWING NO	RESTRICTED TO
A2	00779	C-1601232	–

CUSTOMER DRAWING | SCALE 4:1 | SHEET 1 OF 1 | REV A2

1601232

Общество с ограниченной ответственностью «МосЧип» ИНН 7719860671 / КПП 771901001
Адрес: 105318, г.Москва, ул.Щербаковская д.3, офис 1107

Данный компонент на территории Российской Федерации

Вы можете приобрести в компании MosChip.

Для оперативного оформления запроса Вам необходимо перейти по данной ссылке:

http://moschip.ru/get-element

Вы можете разместить у нас заказ для любого Вашего проекта, будь то серийное производство или разработка единичного прибора.

В нашем ассортименте представлены ведущие мировые производители активных и пассивных электронных компонентов.

Нашей специализацией является поставка электронной компонентной базы двойного назначения, продукции таких производителей как XILINX, Intel (ex.ALTERA), Vicor, Microchip, Texas Instruments, Analog Devices, Mini-Circuits, Amphenol, Glenair.

Сотрудничество с глобальными дистрибьюторами электронных компонентов, предоставляет возможность заказывать и получать с международных складов практически любой перечень компонентов в оптимальные для Вас сроки.

На всех этапах разработки и производства наши партнеры могут получить квалифицированную поддержку опытных инженеров.

Система менеджмента качества компании отвечает требованиям в соответствии с ГОСТ Р ИСО 9001, ГОСТ РВ 0015-002 и ЭС РД 009

Офис по работе с юридическими лицами:

105318, г.Москва, ул.Щербаковская д.3, офис 1107, 1118, ДЦ «Щербаковский»

Телефон: +7 495 668-12-70 (многоканальный)

Факс: +7 495 668-12-70 (доб.304)

E-mail: info@moschip.ru

Skype отдела продаж:
moschip.ru
moschip.ru_4
moschip.ru_6
moschip.ru_9