FO-52181-F

REV	DOCUMENT	CHANGED BY	CHECK
1	201373	TRF 22SEP00	SAV
2	203123	GJW 01JUN01	SAV

XCX ___ D N _

SERIES
UNAMPLIFIED COMPENSATED AND CALIBRATED (mV)

PRESSURE RANGE (5)
004, 010 IN H_2O D
00.3, 01, 05, 15, 30, 60, 100, 150, 240 PSID

PRESSURE REFERENCE
D - DIFFERENTIAL

PACKAGE TYPE
N - PLASTIC

ACCURACY GRADE
C - COMMERCIAL (1.0%)
H - HIGH GRADE (0.50%)

NOTES
(1) ALL PARAMETERS ARE MEASURED AT 12 VDC EXCITATION. APPLY POSITIVE PRESSURE TO PORT 2 FOR POSITIVE GOING OUTPUT
(2) SHIFT IS RELATIVE TO 25°C
(3) LINEARITY IS DETERMINED USING BEST STRAIGHT LINE FIT THROUGH ZERO, 1/2 FULL SCALE, AND FULL SCALE; HYSTERESIS IS MECHANICAL ONLY
4 - SPAN IS THE ALGEBRAIC DIFFERENCE BETWEEN OFFSET VOLTAGE AND THE VOLTAGE AT FULL SCALE PRESSURE
(5) PRESSURE RANGE DEPICTS THE FULL SCALE PRESSURE OF THE SENSOR

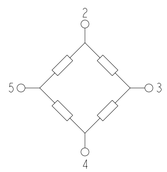

EQUIVALENT CIRCUIT

PIN OUT	
1	N/C
2	+V EXCITATION
3	+ OUTPUT SIGNAL
4	-V EXCITATION
5	- OUTPUT SIGNAL
6	N/C

C - GRADE LISTINGS
XCXL004DNC
XCXL010DNC
XCX00.3DNC
XCX01DNC
XCX05DNC
XCX15DNC
XCX30DNC
XCX60DNC
XCX100DNC
XCX150DNC
XCX240DNC
H - GRADE LISTINGS
XCXL004DNH
XCXL010DNH
XCX00.3DNH
XCX01DNH
XCX05DNH
XCX15DNH
XCX30DNH
XCX60DNH
XCX100DNH
XCX150DNH
XCX240DNH

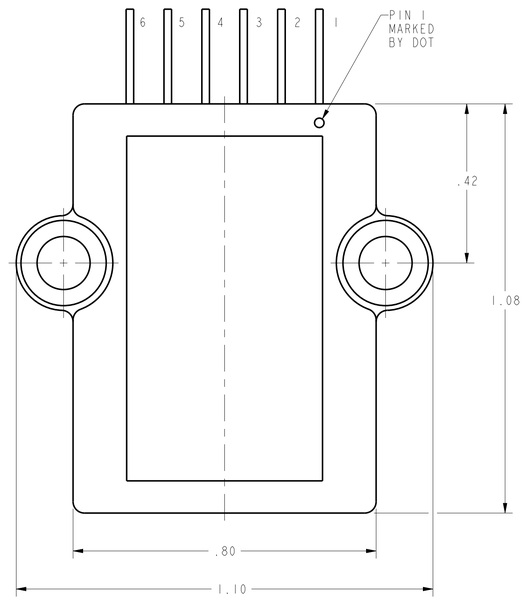

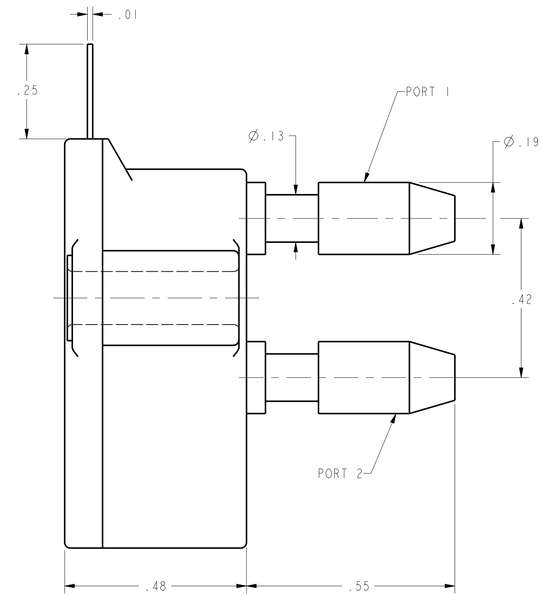

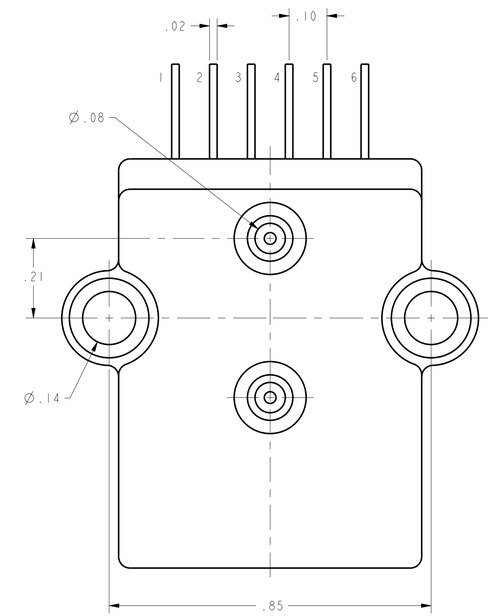

PARAMETERS (1)	PRESSURE RANGE	C GRADE MIN	C GRADE NOM	C GRADE MAX	C GRADE UNITS	H GRADE MIN	H GRADE NOM	H GRADE MAX	H GRADE UNITS	PROOF PRESSURE
OFFSET VOLTAGE (0 IN H_2O DIFF)	ALL	-1.0	0.0	1.0	mV	-0.3	0.0	0.3	mV	
SPAN (P2>P1)	4 IN H_2O	38.0	40.0	42.0	mV				mV	5 PSID
	10 IN H_2O	19.0	20.0	21.0	mV	19.8	20.0	20.2	mV	5 PSID
	0.3 PSID	19.0	20.0	21.0	mV	19.8	20.0	20.2	mV	5 PSID
	1 PSID	17.0	18.0	19.0	mV	17.8	18.0	18.2	mV	5 PSID
	5 PSID	57.0	60.0	63.0	mV	59.0	60.0	61.0	mV	15 PSID
	15 PSID	85.0	90.0	95.0	mV	89.0	90.0	91.0	mV	45 PSID
	30 PSID	85.0	90.0	95.0	mV	89.0	90.0	91.0	mV	90 PSID
	60 PSID	85.0	90.0	95.0	mV	89.0	90.0	91.0	mV	180 PSID
	100 PSID	95.0	100.0	105.0	mV	99.0	100.0	101.0	mV	200 PSID
	150 PSID	85.0	90.0	95.0	mV	89.0	90.0	91.0	mV	300 PSID
	240 PSID	95.0	100.0	105.0	mV	99.0	100.0	101.0	mV	300 PSID
COMBINED LINEARITY AND HYSTERESIS (3)	ALL	---	0.5	1.0	%SPAN	---	0.3	0.5	%SPAN	
INPUT RESISTANCE	ALL	---	15	---	KΩ	---	15	---	KΩ	
TEMPERATURE ERROR ON OFFSET (0° TO 50°C) (2)	4 IN H_2O	---	---	1.0	mV	---	---	0.5	mV	
TEMPERATURE ERROR ON OFFSET (0° TO 70°C) (2)	ALL EXCEPT 4 IN H_2O	---	---	1.0	mV	---	---	0.5	mV	
TEMPERATURE ERROR ON SPAN (0° TO 50°C) (2)	4 IN H_2O	---	---	2.0	%SPAN	---	---	1.0	%SPAN	
TEMPERATURE ERROR ON SPAN (0° TO 70°C) (2)	ALL EXCEPT 4 IN H_2O	---	---	2.0	%SPAN	---	---	1.0	%SPAN	
REPEATABILITY	ALL	---	0.1	---	%SPAN	---	0.1	---	%SPAN	

EXCITATION VOLTAGE	ALL	3	12	16	VDC
COMPENSATED TEMPERATURE RANGE	ALL	0	25	70	°C
STORAGE TEMPERATURE RANGE	ALL	-40	---	125	°C
RELATIVE HUMDITY (NON-CONDENSING)	ALL	0	---	95	%RH
SHOCK (DURATION 11 msec ANY AXIS)	ALL	---	---	10	g
COMMON MODE PRESSURE	ALL	---	---	50	PSIG

MEDIA CAPABILITY, WETTED MATERIALS
(APPLY CLEAN DRY AIR ONLY)

PRESSURE PORT 2	SILICON DIAPHRAGM, GLASS FILLED NYLON, AND ALUMINA CERAMIC. PORT NOT USED FOR ABSOLUTE DEVICES
PRESSURE PORT 1	FRONTSIDE OF SILICON DIAPHRAGM, SILICONE GEL PASSIVATION, GLASS FILLED NYLON, ALUMINA.

UNLESS OTHERWISE SPECIFIED TOLERANCES ARE: [X] USCS (inch) CUSTOMARY [ ] SI (mm) METRIC

NO PLACE	X	±.040	±1
ONE PLACE	.X	±.030	±0.4
TWO PLACE	.XX	±.015	±0.15
THREE PLACE	.XXX	±.005	±
ANGLES		±	±

RAW MATERIAL-COMMERCIAL STANDARD

THIRD ANGLE PROJECTION

DRAWN	TRF	22SEP00
CHECK	SAV	22SEP00

THIS DRAWING COVERS A PROPRIETARY ITEM AND IS THE PROPERTY OF HONEYWELL SENSING AND CONTROL. THIS DRAWING IS NOT TO E COPIED OR USED WITHOUT THE PERMISSION OF HONEYWELL.

DIMENSIONS ARE TO BE MET BEFORE PROTECTIVE COATINGS ARE APPLIED

PTC 3D ASME Y14.5M-1994

Honeywell
Sensing and Control

TITLE: PRESSURE SENSOR

SIZE	DWG TYPE	DRAWING NAME	REV
D	M	XCX DIF SERIES CHART 1	2

SCALE 5:1 WEIGHT SHEET 1 OF 1

Общество с ограниченной ответственностью «МосЧип» ИНН 7719860671 / КПП 771901001
Адрес: 105318, г.Москва, ул.Щербаковская д.3, офис 1107

Данный компонент на территории Российской Федерации

Вы можете приобрести в компании MosChip.

Для оперативного оформления запроса Вам необходимо перейти по данной ссылке:

http://moschip.ru/get-element

Вы можете разместить у нас заказ для любого Вашего проекта, будь то серийное производство или разработка единичного прибора.

В нашем ассортименте представлены ведущие мировые производители активных и пассивных электронных компонентов.

Нашей специализацией является поставка электронной компонентной базы двойного назначения, продукции таких производителей как XILINX, Intel (ex.ALTERA), Vicor, Microchip, Texas Instruments, Analog Devices, Mini-Circuits, Amphenol, Glenair.

Сотрудничество с глобальными дистрибьюторами электронных компонентов, предоставляет возможность заказывать и получать с международных складов практически любой перечень компонентов в оптимальные для Вас сроки.

На всех этапах разработки и производства наши партнеры могут получить квалифицированную поддержку опытных инженеров.

Система менеджмента качества компании отвечает требованиям в соответствии с ГОСТ Р ИСО 9001, ГОСТ РВ 0015-002 и ЭС РД 009

Офис по работе с юридическими лицами:

105318, г.Москва, ул.Щербаковская д.3, офис 1107, 1118, ДЦ «Щербаковский»

Телефон: +7 495 668-12-70 (многоканальный)

Факс: +7 495 668-12-70 (доб.304)

E-mail: info@moschip.ru

Skype отдела продаж:
moschip.ru
moschip.ru_4
moschip.ru_6
moschip.ru_9